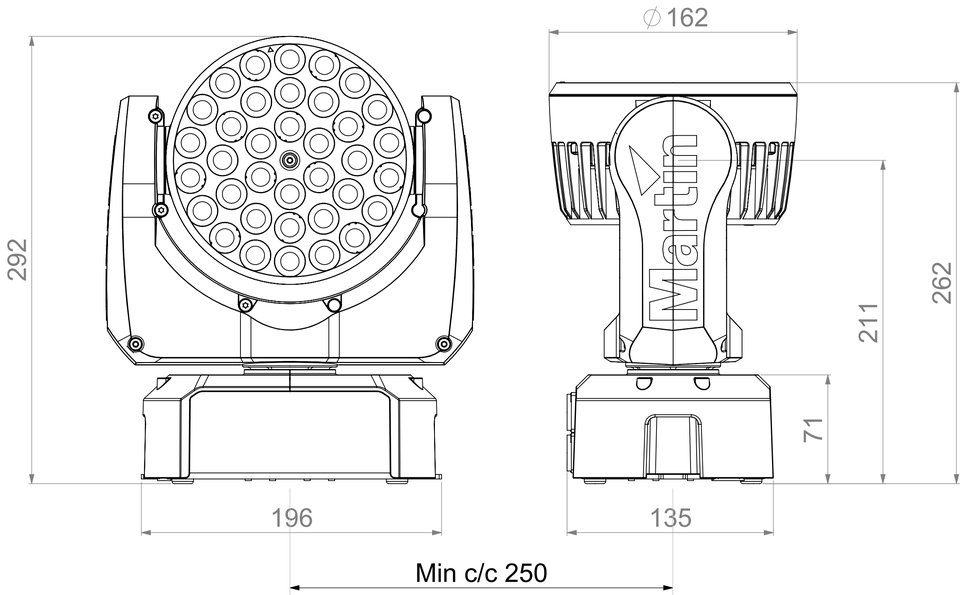
∅162
292
262
211
71
196
135
Min c/c 250

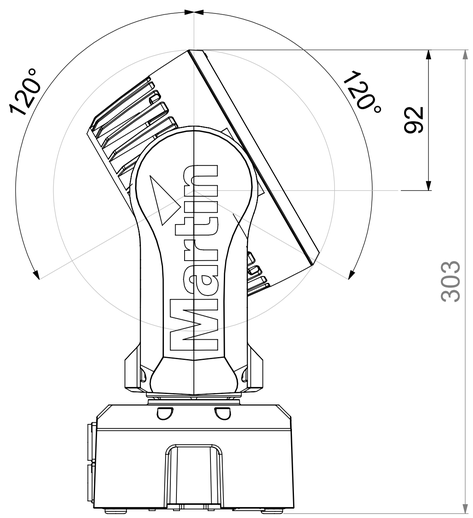
120°
120°
92
303

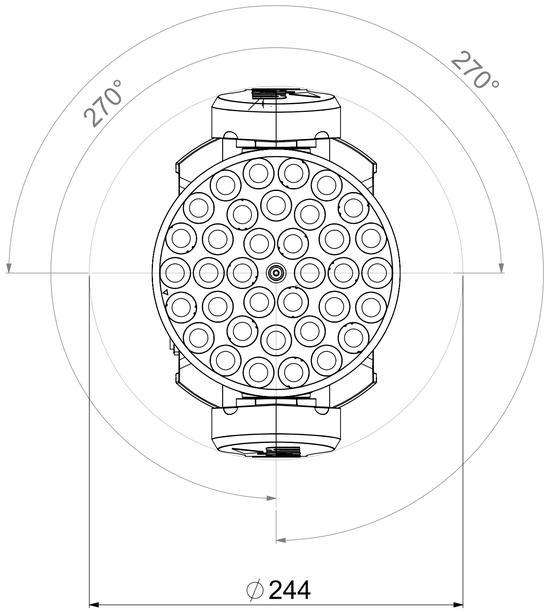
270°
270°
∅244