ERA 150 Wash

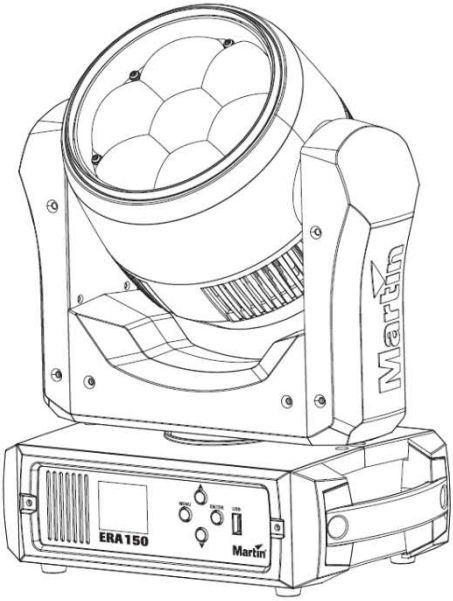

Mode d’emploi

Martin®
by HARMAN

©2021-2022 HARMAN PROFESSIONAL DENMARK ApS. Tous droits réservés. Les caractéristiques, spécifications et apparence sont soumis à modifications sans préavis. HARMAN PROFESSIONAL DENMARK ApS et toutes les filiales déclinent toute responsabilité en cas de blessure, dommage, perte directe ou indirecte, perte conséquente ou économique ou toute autre perte occasionnée par l'utilisation ou l'impossibilité d'utiliser ou la fiabilité des informations contenues dans ce document. Martin est une marque déposée de HARMAN PROFESSIONAL DENMARK ApS déposée aux Etats Unis et/ou autres pays.

HARMAN PROFESSIONAL DENMARK ApS, Olof Palmes Allé 44, 8200 Aarhus N, Denmark
HARMAN PROFESSIONAL SOLUTIONS U.S., 8500 Balboa Blvd., Northridge CA 91329, USA

www.martin.com

Révision B du manuel de l'ERA 150 Wash

Table des matières

Précautions d'emploi 4
Introduction 10
Avant d'utiliser le produit pour la première fois 10
Vue d'ensemble de l'appareil 11
Installation physique 12
Eviter les dommages des autres sources de lumière 12
Installation de l'appareil sur une surface plane 12
Suspension de l'appareil à une structure scénique 13
Alimentation électrique 15
Liaison des appareils en cascade 16
Connexion aux données 17
Connexion de la liaison de données DMX 17
Configuration de l'appareil 19
Utilisation des menus 19
Adressage DMX 20
Inversion du Pan et/ou du Tilt 20
Vitesse du Pan et/ou du Tilt 21
Modes raw, extended et calibrated 21
Mode d'émulation tungstène 21
Courbes de gradation 22
Vitesse et fluidité de gradation 22
Blackout ou Hold si le signal DMX s'arrête 23
Mode de refroidissement 23
Rotation de l'écran 24
Intensité de l'écran 24
Unités de température 24
Réinitialisation par défaut d'usine 24
Test de l'appareil 25
Information de l'appareil 25
DMX Live 27
Réinitialisation de l'appareil 27
Contrôle manuel 27
Désactivation des corrections automatiques pan and tilt 28
Canal DMX de contrôle / réglages 28
Effets 30
RDM 32
Maintenance 34
Nettoyage 34
Téléchargement du nouveau firmware 35
Réparations et maintenance 37
Protocole DMX 39
Menus de commande 43
Problèmes courants 48
Dimensions 50
Guide d'orientation Pan/tilt et zoom 51
Spécifications 54

Précautions d’emploi

Attention !

Lisez les précautions d’emploi contenues dans ce manuel avant d’installer, d’utiliser ce produit ou d’en faire la maintenance.

Les symboles suivants sont utilisés pour identifier les informations importantes de sécurité sur le produit et dans ce manuel :

Attention !

Risque important. Risque de blessure sévère voire mortelle.

Attention !

Source de lumière puissante. Risque de lésions oculaires.

Attention !

Reportez-vous au manuel pour les précautions d’emploi importantes.

Attention !

Tensions dangereuses. Risque de blessure sévère voire mortelle par électrisation.

Attention !

Surfaces brûlantes et risque d’incendie.

Attention ! Produit de groupe de risque 2 selon EN 62471 et IEC/TR 62778. Radiations potentiellement dangereuses émises par ce produit. Peut causer des lésions oculaires. Ne fixez pas la lampe en fonctionnement et ne regardez pas la source de lumière avec des instruments optiques ou tout appareil qui pourrait concentrer le faisceau.

Cet appareil d’éclairage est pour un usage professionnel uniquement et doit être installé par un technicien qualifié. Il n’est pas destiné à un usage domestique. Il présente des risques de blessures sévères voire mortelles par incendies, électrisation et chute de hauteur. Il produit un faisceau de lumière puissant, concentré pouvant créer un début d’incendie ou un risque de lésion oculaire si les précautions de sécurité ci-dessous ne sont pas suivies. Respectez toutes les lois, normes et réglementations applicables localement lors de l’installation, de la mise en service ou de la maintenance l’appareil.

La source de lumière contenue dans cet appareil doit être remplacée par le service Martin® ou par un partenaire technique Martin autorisé seulement.

N'installez, n'utilisez et ne réparez les produits Martin qu'en appliquant les consignes du manuel d'utilisation, ou vous pourrez créer un risque de sécurité ou provoquer des dommages qui ne sont pas couverts par la garantie du produit.

Suivez les précautions de sécurité listées ci-dessous et respectez tous les avertissements dans ce manuel et imprimés sur le produit. Avant que d'installer, utiliser ou réparer l'appareil, vérifiez sur le site Web Martin www.martin.com et soyez certain que vous avez la dernière documentation utilisateur pour l'appareil. Les révisions du document sont indiquées en bas de la page 2.

Assistance technique

Si vous avez des questions à propos de l'installation ou l'utilisation du projecteur en toute sécurité, veuillez contacter l'assistance technique Harman Professional :

- Pour une assistance technique en Amérique du Nord, veuillez contacter : HProTechSupportUSA@harman.com Téléphone : (844) 776-4899
- Pour une assistance technique hors Amérique du Nord, veuillez contacter votre distributeur national.

Protection contre les électrisations

N'exposez pas l'appareil à la pluie ou l'humidité.

Déconnectez l'appareil de l'alimentation électrique avant de procéder à l'installation ou la maintenance et lorsque le projecteur n'est pas utilisé.

Assurez-vous que l'appareil est raccordé à la terre électrique.

N'utilisez qu'une source de courant alternatif conforme aux normes électriques en vigueur et protégée contre les surintensités et les défauts différentiels.

La prise de courant ou la coupure du courant externe qui alimentent le projecteur doivent être situés à proximité et accessible aisément afin que l'appareil puisse être déconnecté facilement du secteur.

Isolez immédiatement le projecteur du secteur si la fiche secteur, un joint, un capot, un câble ou tout autre composant est endommagé, défectueux, déformé, humide ou semble avoir surchauffé. Ne remettez pas le système sous tension tant que les réparations n'ont pas été effectué.

Avant d'utiliser le projecteur, vérifiez que les équipements et câbles de distribution électrique sont en parfaite condition et homologués pour les besoins électriques des appareils connectés.

N'utilisez que des connecteurs de câble Neutrik powerCon TRUE1 TOP pour raccorder le projecteur.

Ne connectez pas les appareils au secteur en une cascade qui dépasserait la puissance électrique de tout câble ou connecteur utilisé dans la chaîne.

Pour connecter des projecteurs en cascade au secteur, vous devez vous équiper de câbles à conducteurs 12 AWG ou 2.5 mm^2 homologués pour 16 A et adaptés à la température ambiante. Aux USA et au Canada, les câbles doivent être homologués UL, de type SJT ou équivalent. En Europe, les câbles doivent être de type H05VV-F ou équivalent. Des câbles adaptés avec des connecteurs Neutrik powerCon TRUE1 TOP sont disponibles chez Martin (voir 'Accessoires' en page 56). Avec ces câbles, vous pouvez connecter en cascade les alimentations des projecteurs, de l'embase POWER OUT à l'embase POWER IN, mais ne reliez pas plus de :

- quatre (4) ERA 150 Wash au total sous 100-120 V, ou
- sept (7) ERA 150 Wash au total sous 200-240 V.

Si vous prévoyez de connecter d'autres appareils à l'embase POWER OUT en série, additionnez l'appel de courant maximal de tous les appareils de la chaîne. Ne créez pas une chaîne d'appareils dont l'appel de courant maximal total dépasserait le courant maximal nominal de tout connecteur dans la chaîne. Le courant maximal admis au connecteur POWER IN est de 16 A. Le courant maximal admis au connecteur POWER OUT est de 12 A.

La tension et la fréquence sur la sortie POWER OUT sont les mêmes que celles appliquées à l'embase d'entrée POWER IN. Connectez seulement sur l'embase POWER OUT des appareils qui acceptent ces valeurs.

Protection contre les brûlures et les incendies

N'utilisez pas l'appareil si la température ambiante (T_a) dépasse 40° C (104° F).

La surface du produit peut atteindre 70° C (158° F) pendant l'utilisation. Evitez tout contact avec des personnes et des matériaux. Laissez l'appareil refroidir au moins 15 minutes avant la manipulation.

Maintenez les matériaux inflammables très éloignés de l'appareil. Gardez tous les matériaux combustibles (par exemple tissu, bois, papier) à 0.5 m (1.7 ft.) au moins du boîtier de l'appareil.

Assurez-vous qu'il y a un espace de circulation d'air non encombré autour de l'appareil. Prévoyez un espace minimum de 0.5 m (1.7 ft.) autour des ventilations et des grilles.

N'utilisez pas l'appareil pour illuminer les surfaces situées à moins de 1 m (3.3 ft.) de l'appareil.

Ne collez pas de filtres, de masques ou autres matériaux sur les composants optiques.

Les lentilles de l'appareil peuvent concentrer les rayons du soleil à l'intérieur du projecteur et créer un risque d'incendie et de dommages. N'exposez pas l'avant de l'appareil au soleil ou à tout autre source très lumineuse. Après l'extinction de l'appareil, vérifiez que la tête ne pointe pas une source de lumière puissante.

Protection contre les lésions oculaires

Attention ! Produit de groupe de risque 2 selon EN 62471 et IEC/TR 62778.

Le projecteur ERA 150 Wash relève des groupes de risques suivants selon EN 62471 and IEC/TR 62778 aux distances indiquées ci-dessous.

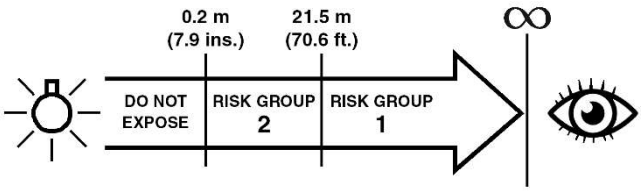

Le luminaire devrait être positionné de telle sorte qu'un regard prolongé vers celui-ci à une distance inférieure à 21.5 m n'est pas permis.

Ne fixez pas directement dans le faisceau de lumière de l'appareil.

Ne regardez pas la lampe en fonctionnement. Des lésions oculaires peuvent en résulter.

Ne regardez pas dans le faisceau avec des loupes, des télescopes, microscopes ou des instruments optiques similaires qui pourraient concentrer la lumière.

Assurez-vous que les personnes ne peuvent pas regarder directement vers le nez de l'appareil lorsque les sources s'allument subitement. Cela peut se produire à la mise sous tension, lorsque le produit reçoit un signal DMX ou lorsque certains éléments des menus sont activés.

Pour minimiser le risque d'irritation ou de lésions des yeux, déconnectez l'appareil du secteur lorsqu'il n'est plus utilisé et ménagez un éclairement suffisant pendant les périodes de travail afin que les pupilles des yeux se réduisent naturellement pour toutes les personnes travaillant à proximité.

Protection contre les blessures

Fixez fermement le projecteur sur une surface ou à une structure fixe lorsqu'il est utilisé. Le projecteur n'est pas déplaçable lorsqu'il est installé.

Assurez-vous que la structure de support et/ou le matériel utilisé peut accepter au moins 10 fois le poids de tous les appareils qu'ils supportent.

En cas de suspension sous une structure, fixez l'appareil avec un crochet conforme. N'utilisez pas d'élingues de sécurité comme système de fixation primaire.

Si le projecteur est installé dans un endroit où il pourrait occasionner des blessures ou dommages en cas de chute, installez comme indiqué dans ce manuel une fixation secondaire comme une élingue de sécurité qui maintiendra l'appareil si la fixation primaire cède. La fixation secondaire doit être approuvée par un bureau officiel tel que le TÜV comme fixation de sécurité pour le poids qu'elle sécurise, elle doit être conforme à la norme EN 60598-2-17 Section 17.6.6 et doit être capable de soutenir un effort statique dix fois le poids de l'appareil et de tous les accessoires installés.

Laissez assez d'espace autour de la tête pour garantir qu'elle ne peut pas rentrer en collision avec un objet ou un autre appareil lorsqu'elle bouge.

Vérifiez que tous les capots externes et les éléments de fixation sont solidement attachés.

Bloquez l'accès sous la zone de travail et travaillez sur une plateforme stable lors de l'installation, de l'entretien ou du transport du projecteur.

N'utilisez pas l'appareil avec des capots ou des composants optiques manquants ou endommagés.

Ne soulevez pas ou ne portez pas l'appareil par sa tête. Soutenez l'appareil par sa base seulement.

En cas de problème de fonctionnement, arrêtez immédiatement l'appareil et déconnectez-le du secteur. N'essayez pas de mettre en service un appareil visiblement endommagé.

Ne modifiez pas l'appareil si cela n'est pas décrit précisément dans ce manuel et n'installez que des pièces détachées d'origine de la marque Martin.

Référez toute opération d'entretien non décrite dans ce manuel à un technicien qualifié.

Introduction

L’ERA 150 Wash est un projecteur lyre wash à LED rapide, puissant, équipé de sept LEDs de longue durée avec une composition complète de couleur RGBW et 48 couleurs programmées. Le projecteur dispose également d’un gradateur électronique fluide, d’effets stroboscopiques et d’un zoom motorisé avec un angle qui varie de 5.1° à 58.6° (angle de champ, au dixième de la valeur crête) ou de 4.2° à 38.7° (angle du faisceau, à 50% de la valeur crête). Il peut être contrôlé par un contrôleur compatible DMX et accepte le protocole RDM. L’appareil robuste, léger et compact est adapté pour des applications de mobiles et fixes.

Le projecteur est fourni avec ce manuel d’utilisation et un support Omega Martin pour la fixation d'un crochet de suspension à la base de l’appareil.

Avant d’utiliser le produit pour la première fois

1. Lisez la section ‘**Erreur ! Source du renvoi introuvable.**’ en page 4 avant l’installation, la mise sous tension ou la maintenance de l’appareil.
2. Déballez et vérifiez qu’il n’y a pas de dommages dus au transport avant l’utilisation de l’appareil. N’essayez pas de mettre en service un appareil endommagé.
3. Vérifiez que la tension et la fréquence du secteur correspondent aux besoins de l’appareil.
4. Vous pouvez raccorder l’appareil au secteur directement ou utiliser un câble d’alimentation équipé d’une prise électrique comme décrit dans ce manuel et vous connecter sur une prise de courant.
5. Consultez les pages de support technique sur le site web de Martin Professional sur www.martin.com pour la documentation utilisateur et les informations techniques plus récentes à propos de l’appareil. Les révisions des manuels d’utilisateur Martin sont identifiables par l’indice de révision au bas de la page de couverture.

Soyez préparé à ce que la tête de l’appareil bouge et que l’appareil émette soudainement une lumière vive lors de la mise sous tension. Notez que dès la mise sous tension, l’appareil s’initialise et remet à zéro tous ses effets et fonctions. Une réinitialisation prend normalement environ 20 secondes.

Vue d’ensemble de l’appareil

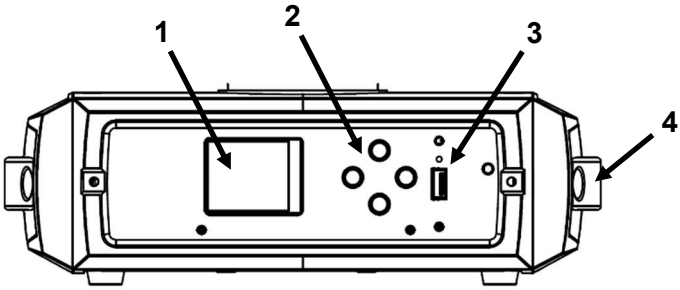

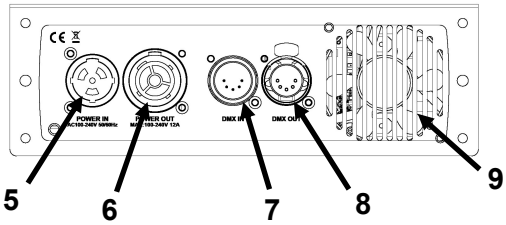

1 – Ecran du panneau de contrôle

2 – Boutons de configuration

3 – Port USB

4 – Poignée de transport (x 2)

5 – Entrée alimentation secteur (Neutrik powerCon TRUE1 TOP)

6 – Recopie secteur (Neutrik powerCon TRUE1 TOP)

7 – Entrée DMX (XLR mâle 5 broches)

8 – Recopie DMX (XLR femelle 5 broches)

9 – Ventilateur de refroidissement de la base

Installation physique

Attention ! Lisez ‘Précautions d’emploi’ en page 4 avant l’installation de l’appareil.

Attention ! Voir les illustrations ci-dessous. Positionnez ou couvrez la tête afin que l’avant ne soit pas exposé au soleil ou à toute autre source de lumière puissante sous n’importe quel angle, même pour quelques secondes. L’appareil peut concentrer les rayons du soleil dans son train optique, créant un risque d’incendie et de dommages.

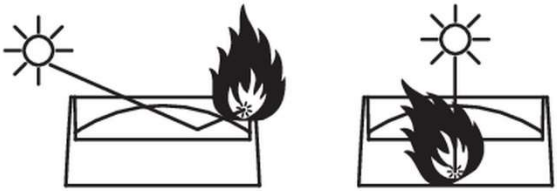

L’appareil est conçu pour un usage en extérieur seulement et doit être utilisé dans un endroit sec avec une ventilation adéquate. Assurez-vous qu’aucun évent de ventilation ne soit bloqué.

Fixez l’appareil à une structure ou une surface sure. Ne le laissez pas posé sur une surface d’où il peut être déplacé ou tomber. Si vous installez l’appareil dans un endroit où il pourrait provoquer des blessures ou dommages s’il tombe, sécurisez-le comme décrit dans ce manuel en utilisant une élingue de sécurité qui retiendra l’appareil si la méthode de fixation primaire cède.

Martin peut fournir des élingues de sécurité et des crochets adaptés à cet appareil (voir ‘Accessoires’ en page 56).

Eviter les dommages des autres sources de lumière

Important ! Ne pointez pas la lumière d’autres projecteurs sur l’ERA 150 Wash, un éclairement puissant peut endommager l’écran.

Installation de l’appareil sur une surface plane

L’appareil peut être fixé sur une surface solide, stable et plane. Assurez-vous que la surface et tous les accessoires d’accroche utilisés peuvent supporter au moins 10 fois le poids de tous les appareils et équipements qu’ils maintiennent.

Fixez fermement le projecteur. Ne le posez pas sur une surface et ne le laissez pas s'il peut être déplacé ou tomber. Si vous installez l'appareil dans un endroit où il pourrait provoquer des blessures ou dommages en tombant, sécurisez-le comme indiqué dans ce chapitre avec une élingue de sécurité fixée qui retiendra l'appareil si la méthode de fixation primaire cède.

Suspension de l'appareil à une structure scénique

L'appareil peut être suspendu à une structure scénique ou à une structure de montage similaire dans n'importe quelle orientation. Vous devez utiliser un collier demi-coupleur (voir l'illustration à droite) qui enserre complètement le tube porteur.

Pour fixer l'appareil à une structure scénique :

1. Vérifiez que la structure peut supporter au moins 10 fois le poids de tous les appareils et équipements qui sont installés dessus.
2. Bloquez l'accès sous la zone de travail.
3. L'appareil est fourni avec une embase en forme Omega sur laquelle un crochet peut être attaché. Boulonnez solidement au support un crochet conforme pour le poids de l'appareil. Le boulon utilisé doit être un M12 de grade 8.8 minimum, et fixé à l'aide d'un écrou autobloquant.
4. Fixez le crochet Omega à la base de l'appareil en verrouillant les fixations quart de tour du crochet dans les réceptacles (fléchés dans l'illustration ci-dessous) à la base de l'appareil. Tournez les fixations quart-de-tour de 90° pour les verrouiller comme indiqué ci-dessous à droite.

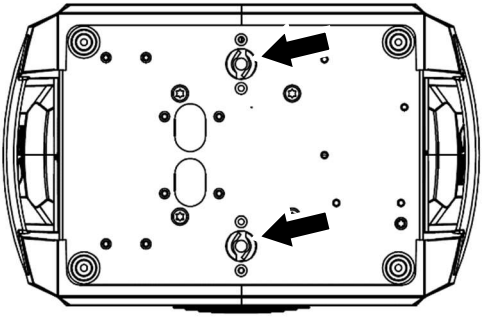

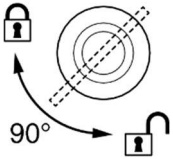

5. Notez la position de la flèche marquée FRONT. En travaillant depuis une plateforme stable, accrochez l'appareil à la structure et fixez le crochet à celle-ci, le repère FRONT pointant vers la zone principale à éclairer.
6. Sécurisez l'appareil avec une élingue de sécurité comme indiqué ci-dessous.

7. Vérifiez que la tête ne peut pas rentrer en collision avec d’autres appareils ou objets.

Fixation avec une élingue de sécurité

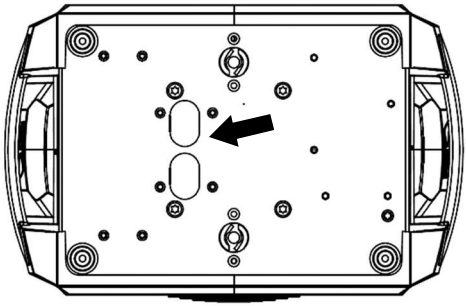

1. Procurez-vous une élingue de sécurité (ou autre fixation secondaire) conforme pour le poids de l’appareil.
2. Fixez le câble au point d’attache de l’élingue de sécurité dans la base de l’appareil (fléché dans l’illustration à droite) en l’enroulant autour du point d’attache ou en utilisant un mousqueton.
6. Enlevez autant de mou que possible de l’élingue de sécurité et fixez-la à un point solide d’attache.
7. Assurez-vous que l’élingue de sécurité retiendra l’appareil si la fixation primaire cède.
8. Assurez-vous qu’il n’y a pas de possibilité que la tête rentre en collision avec d’autres appareils ou objets quand elle bouge à pleine amplitude de pan et de tilt.

Votre revendeur Martin peut fournir des élingues de sécurité et des crochets adaptés (voir ‘Accessoires’ en page 56).

Alimentation électrique

Attention ! Lisez ‘**Précautions d’emploi**’ **en page** Erreur ! Signet non défini. **avant de connecter l’appareil au secteur.**

Avant de connectez d’autres appareils à l’embase POWER OUT, voir ‘Liaison des appareils en cascade’ en page 16.

Pour vous protéger des électrisations, l’appareil doit être relié à la terre électrique. Le circuit d’alimentation doit être équipé d’un fusible ou d’un disjoncteur magnétothermique et d’une protection contre les défauts différentiels.

Les prises de courant ou les interrupteurs qui alimentent l’appareil doivent être situés à proximité de l’appareil et facilement accessible afin que l’appareil puisse aisément être déconnecté du secteur.

L’appareil nécessite un câble d’alimentation avec un connecteur femelle Neutrik powerCON TRUE1 NAC3FX-W (TOP) pour l’alimentation. Le câble doit respecter les besoins listés dans la section “Protection contre les électrisations” en page 5. Martin peut fournir des câbles adaptés avec des connecteurs femelles TRUE1 TOP de longueur de 1.5 m (4.9 ft.) ou 5 m (16.4 ft.), ainsi que des connecteurs femelle TRUE1 TOP en vrac (voir “Accessoires” en page 56).

L’appareil peut être câblé directement à une installation électrique si vous souhaitez l’installer de façon permanente. Vous pouvez également monter une fiche d’alimentation adaptée aux prises de courant locales sur le câble d’alimentation. Si vous installez une fiche d’alimentation sur le câble d’alimentation, suivez les instructions du fabricant de la fiche et connectez les fils comme indiqué dans ce tableau :

	Phase or L	**Neutra or N**	**Terre, Masse or ⏚**
Système US	Noir	Blanc	Vert
Système EU	Marron	Bleu	Jaune/vert

L’appareil possède une alimentation auto adaptative et accepte une alimentation de 100-240 V à 50/60 Hz. N’appliquez pas une alimentation hors de ces plages de tension et de fréquence à l’appareil.

Liaison des appareils en cascade

Si vous disposez d'un câble d'alimentation de 12 AWG/2.5 mm^2 et de câbles de recopie 12 AWG/2.5 mm^2 Martin (voir "Accessoires" en page 56), vous pouvez relayer l'alimentation du secteur d'un appareil vers d'autres en les raccordant en cascade, de l'embase POWER OUT à l'embase POWER IN.

En utilisant des câbles 12 AWG/2.5 mm^2 Martin, vous pouvez créer une cascade de:

- maximum quatre (4) ERA 150 Wash au total sous 100-120 V, ou
- maximum sept (7) ERA 150 Wash au total sous 200-240 V.

Connexion aux données

Une liaison de données DMX 512 est nécessaire pour contrôler l'appareil par DMX. L'appareil a des embases XLR 5 broches pour l'entrée et sortie DMX.

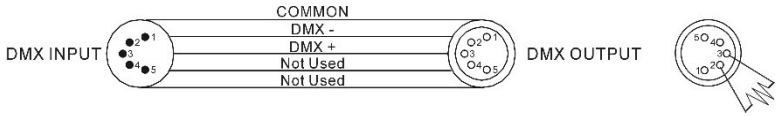

Le nombre d'appareils en cascade est limité par le nombre de canaux DMX nécessaires par appareil connecté soit 512 canaux maximum disponibles par univers DMX. Notez que si le contrôle indépendant d'un appareil est demandé, il doit avoir ses propres canaux DMX. Les appareils qui doivent se comporter à l'identique peuvent partager les mêmes adresses et canaux DMX. Pour ajouter plus d'appareils ou groupes d'appareils quand la limite ci-dessus est atteinte, ajoutez un univers DMX et une autre liaison en cascade.

Conseils pour une transmission fiable des données

Utilisez un câble à paires torsadées blindé conçu pour les appareils RS-485: un câble microphone standard ne peut pas transmettre des données de contrôle de manière fiable sur de longues distances. Un câble de 24 AWG est adapté pour une distance jusqu'à 300 mètres (1000 ft.). Un câble de plus grosse section et/ou un répéteur DMX est recommandé pour de longues distances. Le brochage sur tous les connecteurs est broche 1 = blindage, broche 2 = cold (-), et broche 3 = hot (+). Les broches 4 et 5 dans le connecteur XLR 5 ne sont pas utilisées par l'appareil mais sont disponibles pour des signaux de données additionnels éventuellement nécessaires comme par le standard DMX512-A. Le brochage standard est broche 4 = data 2 cold (-) et broche 5 = data 2 hot (+).

Si vous avez besoin de séparer la liaison en branches, utilisez un répartiteur opto-isolé (splitter). Utilisez un répartiteur compatible RDM si vous exploitez ce protocole.

Terminez la liaison en installant un bouchon de terminaison dans l'embase de sortie du dernier appareil. Le bouchon de terminaison, qui est une prise XLR mâle avec une résistance de 120-Ohm, 0.25-Watt soudée entre les broches 2 et 3, "absorbe" le signal de contrôle pour éviter les réflexions parasites et les interférences. Si un répartiteur est utilisé, terminez chaque branche de la liaison.

Connexion de la liaison de données DMX

Pour connecter l'appareil aux données :

1. Connectez la sortie DMX du contrôleur au connecteur d’entrée DMX XLR mâle de l’appareil le plus proche.
2. Connectez la sortie DMX du premier appareil à l’entrée DMX de l’appareil suivant et continuez de connecter en cascade la sortie d’un appareil à l’entrée du suivant. Terminez la liaison sur le dernier appareil avec un bouchon de terminaison.

Configuration de l’appareil

Cette section détaille les caractéristiques de l’appareil configurables pour déterminer comment il peut être contrôlé et se comporter. Ces réglages sont réalisés en utilisant les menus disponibles dans le panneau de contrôle. Les réglages sont conservés dans la mémoire lorsque l’appareil est éteint.

Vous pouvez trouver l’arborescence complète de la structure des menus dans ‘Menus de commande’ en page 43.

Utilisation des menus

- Pour accéder aux menus ou retourner au niveau supérieur suivant de l’arborescence des menus, appuyez sur le bouton MENU.
- Naviguez dans la structure des menus en utilisant les touches ENTER, Haut et Bas.
- Si vous avez sélectionné une option, confirmez votre sélection et réglez cette option en utilisant le bouton ENTER, ou si vous souhaitez remonter d’un niveau dans l’arborescence sans faire de changement, appuyez sur le bouton MENU.
- Pour quitter les menus, appuyez sur le bouton MENU.

MENU	• Active les menus de configuration ou • Menu des raccourcis (maintien pendant 2 s. ou • Remonte d’un niveau dans la structure des menus ou • Quitte les menus
⮟ DOWN	Descend d’un niveau dans les menus
⮝ UP	Remonte d’un niveau dans les menus
ENTER	Confirme la fonction sélectionnée

Fonctions de pression de touche spéciales

- Appuyez sur les touches Haut et Bas simultanément pour pivoter l’écran du panneau de contrôle de 180°.
- Appuyez sur le bouton MENU et la touche Haut simultanément pour réinitialiser complètement l’appareil.
- Maintenez le bouton MENU appuyé à la mise sous tension de l’appareil pour passer en mode Service. Pan et tilt sont désactivés afin d’éviter un mouvement de la tête causant des problèmes durant la maintenance avec l’appareil allumé.

Un cycle d'alimentation permet de sortir du mode Service.

Menu de raccourcis

Appuyez et maintenez le bouton MENU pendant deux secondes pour ouvrir un petit menu de raccourcis avec deux options :

- RESET ALL effectue une réinitialisation complète du projecteur avec tous ses effets.
- ROTATE DISPLAY pivote l'écran du panneau de contrôle à 180°. Cette fonction facilite la lecture des menus du panneau de contrôle lors du changement de position à l'installation suspendue.
- PERSONALITY OVERVIEW donne une liste de réglages de personnalité. Naviguez dans la liste avec les touches Haut et Bas.

Adressage DMX

L'adresse DMX, ou canal de base, est le premier canal utilisé pour recevoir des commandes du contrôleur DMX. L'ERA 150 Wash utilise 18 canaux DMX. Cela signifie que si vous avez un groupe d'appareils et que vous réglez le premier appareil à l'adresse DMX 1, l'adresse DMX 19 est disponible pour le prochain appareil, l'adresse DMX 37 pour l'appareil après celui-ci, et ainsi de suite.

Pour un contrôle indépendant, chaque appareil doit avoir ses propres canaux de contrôle. Vous pouvez donner la même adresse DMX à deux appareils en même temps si vous souhaitez qu'ils se comportent de façon identique. Donner la même adresse DMX à plusieurs appareils peut être utile pour des contrôles groupés et le dépannage.

Pour régler l'adresse DMX :

1. Dans le menu DMX SETUP du panneau de contrôle, utilisez les touches Haut et Bas pour sélectionner DMX ADDRESS et appuyer sur ENTER. L'adresse DMX actuelle de l'appareil clignotera sur l'écran.
2. Utilisez les touches Haut et Bas pour sélectionner une nouvelle adresse.
3. Une fois que la nouvelle adresse a été sélectionnée, appuyez sur ENTER pour la confirmer (ou appuyez sur MENU pour sortir sans faire de modification).

Inversion du Pan et/ou du Tilt

Les menus PERSONALITY → PAN INVERSE and TILT INVERSE vous permet d'inverser la direction du pan et de tilt. Cela peut être utile si vous souhaitez créer des effets symétriques avec plusieurs appareils ou si vous souhaitez coordonner le mouvement de projecteurs qui sont posés sur le sol avec des projecteurs suspendus à l'envers sur une structure.

Pour ajuster les paramètres de l'inversion de pan :

1. Sélectionnez PAN INVERSE et appuyer sur ENTER pour confirmer. Le mode actuel choisi clignotera sur l'écran.
2. Utilisez les touches Haut et Bas pour sélectionner le mode YES (inversion du pan) ou NO (normal).
3. Appuyez sur ENTER pour sauvegarder votre sélection.

Pour ajuster les paramètres de l'inversion du tilt :

1. Sélectionnez TILT INVERSE et appuyez sur ENTER pour confirmer. Le mode actuel choisi clignotera sur l'écran.
2. Utilisez les touches Haut et Bas pour sélectionner le mode YES (inversion du tilt) ou NO (normal).
3. Appuyez sur ENTER pour sauvegarder votre sélection.

Vitesse du Pan et/ou du Tilt

La commande PAN / TILT SPEED vous permet choisir entre deux réglages :

- FAST optimise le mouvement de pan et de tilt pour la vitesse. Un mouvement lent de pan et de tilt pourrait être moins fluide.
- SMOOTH optimise le mouvement de pan et de tilt pour la fluidité. Un mouvement lent de pan et de tilt sera plus fluide qu'en réglage FAST, mais la vitesse maximale de pan et de tilt sera réduite.

Modes raw, extended et calibrated

En mode **Raw**, toutes les LEDs fonctionnent à pleine intensité et la fonctionnalité CTC (correction de température de couleur) est désactivée. La couleur produite par un appareil peut sensiblement différer de celles d'autres appareils, en fonction des lots de LEDs utilisés.

En mode E**xtended**, le blanc composé est calibré, donnant un blanc parfait, identique entre plusieurs appareils, mais les couleurs primaires et secondaires ne sont pas calibrées, ce qui permet une saturation de couleur maximale. Plus vous vous rapprochez du blanc, plus les appareils tendent vers l'uniformité. Plus vous vous éloignez du blanc vers des couleurs saturées et plus la différence se fera sentir.

En mode **Calibrated**, le blanc et les couleurs sont complètement calibrés. Cela signifie que la sortie de plusieurs appareils correspondra sans différence visible. D'un autre côté, la saturation des couleurs sera légèrement moins importante.

Mode d'émulation tungstène

Dans le mode d'émulation tungstène, la lumière blanche du projecteur devient plus chaude, le réchauffement est augmenté à faible niveau de gradation et un effet de lueur persistante est ajouté après la gradation. Ce

mode donne la sensation d'un projecteur à base de lampe à incandescence 2800 K.

Courbes de gradation

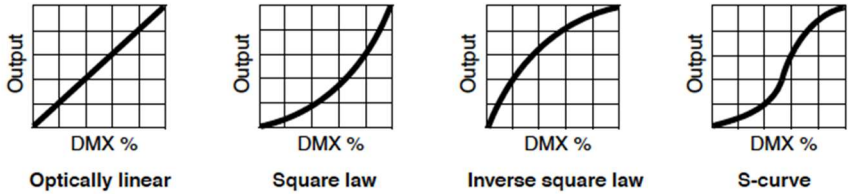

Quatre courbes de gradation sont disponibles :

- LINEAR – le rapport entre consigne DMX et sortie est totalement linéaire.
- SQUARE LAW - le réglage d'intensité est plus fin à faibles niveaux, mais plus grossier en fin de course.
- INVERSE SQUARE LAW - le réglage est plus fin à hauts niveaux, plus grossier en début de course.
- S-CURVE – le réglage est plus fin à bas et hauts niveaux, plus grossier en milieu de course.

Pour régler la courbe de gradation de l'appareil :

1. Sélectionnez DIMMER CURVE et appuyez sur ENTER. La courbe de gradation actuelle clignote sur l'écran.
2. Utilisez les touches Haut et Bas pour sélectionner LINEAR, SQUARE LAW, INV SQ LAW, ou S-CURVE.
3. Appuyez sur ENTER pour confirmer votre choix (ou appuyez sur MENU pour quitter sans faire de changement).

Vitesse et fluidité de gradation

Vous pouvez optimiser la gradation pour des transitions plus rapides ou plus fluides. Pour optimiser la gradation :

1. Sélectionnez DIMMING SPEED et appuyez sur ENTER.
2. Utilisez les touches Haut et Bas pour sélectionner FAST (gradateur optimisé pour la vitesse) ou SLOW (gradateur optimisé pour la fluidité).
3. Appuyez sur ENTER pour confirmer votre choix (ou appuyez sur MENU pour quitter sans faire de changement).

Blackout ou Hold si le signal DMX s’arrête

Vous pouvez décider comment le projecteur se comporte si vous le contrôlez par DMX et que le signal DMX est interrompu :

1. Sélectionnez NO DATA MODE et appuyez sur ENTER. Le mode actuel choisi clignotera sur l’écran.
2. En utilisant les touches Haut et Bas, sélectionnez BLACKOUT ou HOLD pour décider comment l’appareil devrait répondre s’il arrête de recevoir un signal DMX :
   - Si vous sélectionnez BLACKOUT, l’appareil s’éteindra
   - Si vous sélectionnez HOLD, l’appareil maintiendra l’effet présent au moment de la coupure.
3. Appuyez sur ENTER pour confirmer votre choix (ou appuyez sur MENU pour quitter sans faire de changement).

Mode de refroidissement

Le réglage du mode de refroidissement vous permet de décider s’il faut donner la priorité au silence du système ou à un rendement lumineux plus élevé :

1. Sélectionnez COOLING MODE et appuyez sur ENTER. Le mode actuel choisi clignote sur l’écran.
2. En utilisant les touches Haut et Bas, sélectionnez une des trois options de refroidissement :
   - Si vous sélectionnez REGULATED FANS, les ventilations fonctionneront à vitesse normale. La régulation de température augmente la vitesse de ventilation si l’appareil approche de sa température maximale de fonctionnement. Ce réglage donne un bon compromis entre un faible bruit de ventilation et un éclairage puissant.
   - Si vous sélectionnez THEATER MODE, les ventilations fonctionneront à vitesse faible. La régulation de température réduit au maximum la puissance lumineuse si l’appareil approche de sa température maximale de fonctionnement. Ce réglage donne la priorité au plus faible bruit possible.

     Le réglage THEATER MODE augmente également la fréquence de rafraîchissement des LEDs à 19 200 Hz pour garantir un enregistrement vidéo à très grande vitesse sans scintillement.
   - Si vous sélectionnez FULL, les ventilations fonctionneront à pleine vitesse sans régulation de température. Ce réglage maximise le refroidissement et donne la priorité à l’intensité la plus forte possible.
3. Appuyez sur ENTER pour confirmer votre choix (ou appuyez sur MENU pour quitter sans faire de changement).

Rotation de l’écran

Pour régler l’orientation de l’écran du panneau de contrôle :

1. Sélectionnez DISPLAY → DISPLAY ROTATION et appuyez sur ENTER.
2. Utilisez les touches Haut et Bas pour sélectionner NORMAL (affichage dans une orientation normale) ou ROTATE 180° (affichage inversé pour faciliter la lecture si vous installez le projecteur suspendu verticalement).
3. Appuyez sur ENTER pour confirmer votre choix (ou appuyez sur MENU pour quitter sans faire de changement).

Intensité de l’écran

Pour régler la luminosité de l’écran du panneau de contrôle :

1. Sélectionnez DISPLAY → DISPLAY INTENSITY et appuyez sur ENTER.
2. Utilisez les touches Haut et Bas pour ajuster la luminosité de l’écran de 10% à 100%.
3. Appuyez sur ENTER pour confirmer votre choix (ou appuyez sur MENU pour quitter sans faire de changement).

Unités de température

Pour que l’appareil affiche les températures en degrés Celsius ou Fahrenheit :

1. Sélectionnez DISPLAY → TEMPERATURE UNIT et appuyez sur ENTER.
2. Utilisez les touches Haut et Bas pour sélectionner °C ou °F.
3. Appuyez sur ENTER pour confirmer votre choix (ou appuyez sur MENU pour quitter sans faire de changement).

Réinitialisation par défaut d’usine

Pour remettre l’appareil à ses réglages d’usine :

1. Sélectionnez FACTORY DEFAULT et appuyez sur ENTER pour confirmer.
2. Avec les touches Haut et Bas, sélectionnez YES pour effacer tout réglage personnalisé et remettre l’appareil à ses réglages d’usine, ou sélectionnez NO pour annuler.
3. Appuyez sur ENTER pour confirmer votre choix (ou appuyez sur MENU pour quitter sans faire de changement).

Notez que cela n’affecte pas les réglages d’étalonnages de l’appareil.

Test de l’appareil

Vous pouvez exécuter une séquence automatique pour tester tous les effets du projecteur ou tester manuellement les effets individuels en utilisant les menus de configuration.

Test automatique des effets

Pour réaliser un test complet de tous les effets de l’appareil :

1. Sélectionnez FIXTURE TEST → TEST ALL et appuyez sur ENTER pour confirmer. Le test automatique s’exécutera.
2. Pour remonter d’un niveau dans l’arborescence des menus, appuyez sur MENU.

Test manuel des effets

Vous pouvez également tester manuellement chaque effet.

Pour tester la gradation des LEDs :

1. Sélectionnez FIXTURE TEST → TEST DIMMER et appuyez sur ENTER.
2. Pour remonter d’un niveau dans l’arborescence des menus, appuyez sur MENU.

Pour tester un effet individuellement :

1. Sélectionnez FIXTURE TEST → TEST EFFECTS et appuyez sur ENTER.
2. Utilisez les touches Haut et Bas pour sélectionner RED, GREEN, BLUE, CTC, COLOR (test de la roue de couleur virtuelle), ou ZOOM. Appuyez sur ENTER pour confirmer votre sélection. L’appareil va maintenant exécuter un test automatique de l’effet sélectionné.
3. Appuyez sur MENU pour quitter le test et retourner à la liste des effets.

Information de l’appareil

Durée de mise sous tension

1. Sélectionnez INFORMATION → POWER ON TIME et appuyez sur ENTER pour afficher le nombre total des heures de mise en service de l’appareil depuis qu’il a quitté l’usine.
2. Pour remonter d’un niveau dans l’arborescence des menus, appuyez sur MENU.

Durée de fonctionnement des LEDs

1. Sélectionnez INFORMATION → LED HOURS et appuyez sur ENTER pour afficher le nombre total d'heure d'allumage des LEDs depuis que l'appareil a quitté l'usine.
2. Pour remonter d'un niveau dans l'arborescence des menus, appuyez sur MENU.

Version du firmware

Pour voir quelle version du logiciel est installée dans l'appareil :

1. Sélectionnez INFORMATION → SW VERSION et appuyez sur ENTER. L'écran indiquera la version du firmware actuellement installée.
2. Utilisez les touches Haut et Bas pour faire défiler à travers les révisions du firmware.
3. Pour remonter d'un niveau dans l'arborescence des menus, appuyez sur MENU.

Numéro d'identification de l'appareil

Vous pouvez régler un numéro ID à 4 chiffres pour vous aider à identifier l'appareil dans une installation. Pour administrer le numéro ID :

1. Sélectionnez INFORMATION → FIXTURE ID et appuyez sur ENTER. L'écran indiquera le numéro ID actuel de l'appareil.
2. Utilisez les touches Haut et Bas pour régler le numéro ID.
3. Appuyez sur ENTER pour confirmer le nouveau numéro ID (ou appuyez sur MENU pour quitter sans faire de changement).

Numéro d'identification unique RDM

Vous pouvez voir le numéro unique RDM ID à 12 chiffres non-réglable de l'appareil :

1. Sélectionnez INFORMATION → RDM UID et appuyez sur ENTER. L'écran indiquera le numéro ID RDM unique de l'appareil.
2. Appuyez sur MENU pour quitter.

Affichage de la température de l'appareil

Pour vérifier la température interne de l'appareil :

1. Sélectionnez INFORMATION → TEMPERATURES et appuyez sur ENTER. L'appareil affichera sur deux lignes les températures actuelles de la carte LED et de la carte d'alimentation.
2. Pour remonter d'un niveau dans l'arborescence des menus, appuyez sur MENU.

Affichage de la vitesse de ventilation

Pour voir la vitesse actuelle de chaque ventilateur de refroidissement de l'appareil en RPM :

1. Sélectionnez INFORMATION → FAN SPEED et appuyez sur ENTER. L'appareil affichera sur deux lignes les vitesses actuelles en RPM de la ventilation de la carte LED et de la carte d'alimentation.
2. Pour remonter d'un niveau dans l'arborescence des menus, appuyez sur MENU.

DMX Live

Vous pouvez voir les valeurs DMX actuellement reçues sur chacun des canaux DMX de l'appareil. Cela peut être utile à des fins de dépannage.

Pour voir les valeurs DMX reçues :

1. Sélectionnez DMX LIVE et utilisez les touches Haut et Bas pour faire défiler la valeur reçue sur chaque canal.
2. Pour remonter d'un niveau dans l'arborescence des menus, appuyez sur MENU.

Réinitialisation de l'appareil

Vous pouvez réinitialiser l'appareil pour le remettre à son état de démarrage, ou ne réinitialiser que ses effets.

- Pour effectuer une réinitialisation complète, sélectionnez MANUAL CONTROL → RESET → ALL, sélectionnez YES ou NO et appuyez sur ENTER. L'appareil s'initialise pour revenir à son état de démarrage - comme si vous avez coupé l'alimentation. La procédure de réinitialisation peut prendre quelques secondes.
- Pour réinitialiser seulement les effets de l'appareil, sélectionnez MANUAL CONTROL → RESET → EFFECTS et appuyez sur ENTER. Les effets de l'appareil se réinitialisent. La procédure de réinitialisation des effets peut prendre quelques secondes.

Contrôle manuel

Vous pouvez contrôler les effets de l'appareil manuellement sans avoir besoin d'un signal DMX. Cela vous permet de réaliser une scène autonome.

Pour manuellement contrôler l'appareil :

1. Sélectionnez MANUAL CONTROL et utilisez les touches Haut et Bas pour faire défiler l'effet que vous souhaitez contrôler. Appuyez sur ENTER.
2. Utilisez les touches Haut et Bas, réglez la valeur DMX - de 000 à 255 - que vous souhaitez envoyer à l'effet. Appuyez sur ENTER pour confirmer et envoyer cette valeur.

3. Pour retourner à la liste des effets, appuyez sur MENU.
4. Si vous souhaitez contrôler manuellement les autres effets en même temps que le premier effet, répétez les étapes 1. et 2. et 3. ci-dessus pour les autres effets. Lorsque vous avez fini de régler les effets, appuyez sur MENU pour remonter d'un niveau dans l'arborescence des menus.

   L'appareil va continuer de montrer les effets que vous avez réglé manuellement jusqu'à ce que vous choisissiez de nouvelles valeurs de contrôle manuel. Les effets ne sont pas affectés par l'extinction et l'allumage de l'appareil : si vous éteignez l'appareil et le rallumez, il recommencera à montrer les effets.

   Pour arrêter les effets, ouvrez le menu DMX SETUP. Cela arrêtera immédiatement tous effets contrôlés manuellement.

   En mode de contrôle manuel, l'appui sur n'importe quel bouton sur le panneau de contrôle allume l'écran de celui-ci et montre le message MANUAL CONTROL MODE.

Désactivation des corrections automatiques pan and tilt

L'appareil dispose d'une correction automatique de position pan/tilt pour assurer un positionnement exact de la tête.

Les corrections Pan/tilt sont activées par défaut. Si vous expérimentez un comportement de positionnement inattendu, il peut être nécessaire de désactiver le système de correction automatique. Ouvrez le menu SERVICE et sélectionnez PAN/TILT FEEDBACK → OFF.

Canal DMX de contrôle / réglages

Le canal DMX contrôle / réglages vous permet de configurer certains réglages de l'appareil à distance par DMX. Les fonctions de contrôle / réglages vous obligent à maintenir la valeur DMX demandée pendant un quelques secondes pour les activer (voir la section 'Protocole DMX' en page 39).

Les fonctions suivantes sont disponibles dans le canal DMX contrôle / réglages :

Mode hibernation

Le mode hibernation règle l'intensité de la lumière à zéro et désactive le déploiement d'effets.

Le but principal de ce mode est de protéger l'appareil de l'absorption de matières en suspension dans l'air telles que des poussières et des confettis et donne une option pour les situations où le bruit est essentiel. La petite

réduction dans la consommation d'énergie obtenue en mode hibernation n'est pas le but principal de ce mode.

Lorsque vous sortez l'appareil du mode hibernation, il réalise une initialisation complète.

Capture d'une scène

La fonction Scene Capture vous permet d'enregistrer une scène (une *scène* consiste en une certaine combinaison d'effets ou 'look') et de la rejouer à tout moment.

Il y a trois contrôles de capture de scène sur le canal DMX contrôle / réglages :

- **Capture current scene** enregistre la scène actuellement affichée dans la mémoire de l'appareil.
- **Captured scene playback = ON** règle l'appareil pour montrer la scène qui est enregistrée en mémoire à chaque fois qu'il est allumé et qu'il ne reçoit pas de signal DMX.
- **Captured scene playback = OFF** désactive la fonction scene playback : l'appareil ne montre pas la scène qui est enregistrée dans la mémoire.

Si vous capturez une scène, l'appareil garde cette scène en mémoire même après extinction et rallumage.

Effets

Consultez ‘Protocole DMX’ en page 39 pour la liste complète des canaux DMX et des valeurs requises pour contrôler les différents effets.

Effet de shutter

Les effets électroniques ‘shutter’ permettent une ouverture instantanée et un noir sec, un stroboscope à vitesse variable régulière ou aléatoire.

Gradateur

L’intensité globale peut être ajustée de 0 à 100% en utilisant une gradation électronique fluide et continue avec une résolution de contrôle de 16 bits.

Couleurs personnalisées

Le projecteur offre une interface de composition de couleur RGB avec une résolution de 16 bits. Les couleurs sont obtenues en utilisant la sortie LED RGBW.

Effet de roue de couleur

En plus de la composition de couleur, l’ERA 150 Wash dispose d’un effet de roue de couleur virtuelle avec 48 couleurs programmées. La roue de couleur virtuelle permet également un défilement de couleur à vitesse variable et des couleurs aléatoires.

Notez que les commandes DMX envoyées au canal de la roue de couleur virtuelle annulent les commandes DMX envoyées sur les canaux de couleur RGB individuels. Cela signifie que si vous souhaitez utiliser le contrôle de couleur RGB sur les canaux DMX 4 – 9, l’effet de la roue de couleur sur le canal 10 doit être réglé sur une valeur DMX de 0 à 10 (position ouverte).

Contrôle de température de couleur

Le canal CTC de l’ERA 150 Wash vous permet de varier la température de couleur de la lumière blanche de l’appareil de 1800 K à 12 850 K. La température de couleur par défaut est de 6 000 K (qui correspond à la valeur DMX 118 sur le canal CTC).

Si l’appareil ne peut pas atteindre certaines valeurs CTC faibles, il s’attache à la valeur la plus basse réalisable (par exemple, les valeurs DMX 0-34 donnent toutes une température de couleur de 1800 K).

Notez que CTC est désactivée si vous mettez l’appareil en mode raw.

Zoom

Le contrôle du zoom par DMX vous permet de varier l'angle de champ de 5.1° à 58.6° et l'angle du faisceau de 4.2° à 38.7° avec une résolution de 16 bits.

Pan et Tilt

La tête de l'ERA 150 Wash dispose d'une amplitude pan de 540° et d'une amplitude tilt de 260°. La résolution du contrôle est de 16 bits.

RDM

L’ERA 150 Wash répond aux PID suivants :

PID	Nom	Description	GET	SET
0x0001	DISC_UNIQUE_BRANCH	Fixture discovery	N/A	N/A
0x0002	DISC_MUTE	Fixture discovery	N/A	N/A
0x0003	DISC_UN_MUTE	Fixture discovery	N/A	N/A
0x0020	QUEUED_MESSAGE	Get queued messages	Y	
0x0030	STATUS_MESSAGES	Get Status/Error information	Y	
0x0031	STATUS_ID_DESCRIPTION	Status/error description	Y	
0x0032	CLEAR_STATUS_ID	Clear status/error queue		Y
0x0050	SUPPORTED_PARAMETERS	Parameter discovery	Y	
0x0051	PARAMETER_DESCRIPTION	Parameter discovery	Y	
0x0060	DEVICE_INFO	Get basic info	Y	
0x0080	DEVICE_MODEL_DESCRIPTION	Product name	Y	
0x0081	MANUFACTURER_LABEL	Manufacturer name	Y	
0x0082	DEVICE_LABEL	User-changeable label	Y	Y
0x0090	FACTORY_DEFAULTS	Return to factory default settings	Y	Y
0x00C0	SOFTWARE_VERSION_LABEL	Firmware version	Y	
0x00C1	BOOT_SOFTWARE_VERSION_ID	Firmware version number	Y	Y
0x00E0	DMX_PERSONALITY	DMX mode	Y	Y
0x00E1	DMX_PERSONALITY_DESCRIPTION	DMX mode name	Y	
0x00F0	DMX_START_ADDRESS	DMX start address	Y	Y
0x0121	SLOT_DESCRIPTION	DMX channel description	Y	
0x0200	SENSOR_DEFINITION	Sensor description	Y	
0x0201	SENSOR_VALUE	Sensor value	Y	
0x0400	DEVICE_HOURS	Fixture hours counter	Y	
0x0405	DEVICE_POWER CYCLES	Fixture power cycle counter	Y	
0x0500	DISPLAY_INVERT	Flip display 180°	Y	Y

0x0501	DISPLAY_LEVEL	Display intensity	Y	Y
0x0600	PAN_INVERT	Invert pan	Y	Y
0x0601	TILT_INVERT	Invert tilt	Y	Y
0x1000	IDENTIFY_DEVICE	Highlight fixture in rig	Y	Y
0x1001	RESET_DEVICE	Warm/cold reset		Y
0x1020	PERFORM_SELFTEST	Run self test	Y	Y
0x1001	SELFTEST_DESCRIPTION	Self test description	Y	
0x8310	DIMMER_CURVE	Set dimmer curve		Y
0x8001	DMX_RESET	Enable/Disable fixture Off via DMX	Y	Y
0x8003	FIXTURE_ID	User-changeable fixture number	Y	Y
0x8004	COLOR_MODE	Set color mode	Y	Y
0x8301	EFFECT_SPEED	Set effects speed	Y	Y
0x8308	DISPLAY_ERRORS_ENABLE	Show errors on display	Y	Y
0x8312	DISPLAY_AUTO_OFF	Display auto off	Y	Y
0x8329	HIBERNATION_MODE	Enable/disable hibernation	Y	Y
0x832A	TUNGSTEN_MODE	Enable/disable tungsten emulation	Y	Y
0x8400	PAN_TILT_SPEED	Set pan tilt speed	Y	Y
0x8401	PAN_TILT_MOVE_ON_RESET_ENABLE	Enable/disable P/T movement during reset	Y	Y
0x8402	PAN_TILT_LIMITATION_ENABLE	Enable/disable P/T limits	Y	Y
0x8403	PAN_LIMITATION_MINIMUM	Pan minimum limit	Y	Y
0x8404	PAN_LIMITATION_MAXIMUM	Pan maximum limit	Y	Y
0x8405	TILT_LIMITATION_MINIMUM	Tilt minimum limit	Y	Y
0x8406	TILT_LIMITATION_MAXIMUM	Tilt maximum limit	Y	Y
0x8603	FAN_CLEAN	Fan cleaning mode	Y	Y
0x8604	FAN_MODE	Fan mode	Y	Y
0x8700	SERIAL_NUMBER	Read serial number	Y	

Maintenance

Attention ! Lisez ‘Précautions d’emploi’ en page 4 avant toute la maintenance sur l’appareil.

Référez toute opération d’entretien non décrite dans ce manuel d’utilisateur à un technicien de maintenance qualifié.

Débranchez l’appareil du secteur avant le nettoyage ou la maintenance.

Effectuez l’entretien dans une zone où tout risque de blessure par composant défectueux, outillage ou autre matériel est écarté.

Nettoyage

Des excès de poussière, de liquide fumigène et d’agrégats de particules dégradent les performances et provoquent des surchauffes qui peuvent endommager l’appareil. Ces dommages causés par un nettoyage inadéquat ou une maintenance insuffisante ne sont pas couverts par la garantie du produit.

Le nettoyage de lentilles optiques externes doit être effectué régulièrement pour optimiser le rendement lumineux. Le planning de nettoyage pour les appareils d’éclairage varie grandement en fonction de l’environnement d’utilisation. Il est donc impossible de spécifier les intervalles pour le projecteur. Les facteurs environnementaux qui peuvent entraîner un besoin de nettoyage fréquent sont :

- L’utilisation de machines à brouillard ou à fumée.
- Les fortes ventilations (à côté des climatisations, par exemple).
- La présence de fumée de cigarettes.
- La poussière aéroportée (des effets scéniques, des structures des bâtiments et équipements ou de l’environnement naturel des événements extérieurs, par exemple).

Si un ou plus de ces facteurs est présent, inspectez les appareils dans leur première centaine d’heures de fonctionnement pour voir si le nettoyage est nécessaire. Vérifiez encore à intervalles réguliers. Cette procédure vous permet d’évaluer les besoins de nettoyage dans votre situation particulière. En cas de doute, consultez votre revendeur Martin pour un planning de maintenance adapté.

Utilisez de délicates pressions uniquement pendant le nettoyage et travaillez dans un espace propre et bien éclairé. N’utilisez pas de produits contenant des agents solvants ou abrasifs qui pourraient endommager les surfaces.

Pour nettoyer l'appareil :

1. Déconnectez l'appareil du secteur et laissez-le refroidir pendant au moins 15 minutes.
2. Aspirez ou soufflez délicatement la poussière et les particules agglomérées sur l'appareil et dans les entrées d'air à l'arrière et sur les côtés de la tête et sur la base avec de l'air comprimée à basse pression.
3. Nettoyez les surfaces avec un tissu doux, propre et sans peluche imbibé d'un peu de solution détergente légère. Ne frottez pas les surfaces en verre trop durement : décollez les particules avec de petites pressions successives. Séchez avec un tissu doux, propres et sans peluche ou de l'air comprimée à basse pression. Retirez les particules collées avec une lingette sans parfum ou des cotons-tiges imbibés avec du nettoyant pour vitre ou de l'eau distillée.
4. Vérifiez que l'appareil est sec avant de remettre sous tension.

Téléchargement du nouveau firmware

Important ! N'éteignez pas l'appareil ou ne déconnectez pas la source du firmware pendant une mise à jour ou le firmware va être corrompu.

Le port USB sur le panneau de contrôle de l'appareil vous permet de télécharger un nouveau firmware (logiciel de l'appareil) dans l'appareil depuis une clé USB.

Vous pouvez consulter la version du firmware installée actuellement dans le menu INFORMATION. Les mises à jour du firmware peuvent être téléchargées automatiquement depuis le cloud Martin en utilisant la suite logiciel Martin Companion sur le PC connecté à Internet.

Les informations et réglages de l'appareil ne sont pas affectés quand vous téléchargez le nouveau firmware à l'appareil. Tous les appareils ERA 150 Wash qui sont allumés et connectés par une liaison DMX à l'appareil que vous mettez à jour vont également avoir leur firmware mis à jour.

Si vous mettez à jour le firmware à une version plus récente, consultez l'espace ERA 150 Wash de www.martin.com pour voir si une version à jour de ce mode d'emploi est disponible pour le nouveau firmware.

Vous avez besoin des éléments suivants pour installer le firmware :

- Un PC sous Windows exécutant la dernière version de la suite du logiciel Martin Companion qui est disponible en téléchargement depuis le site Web Martin sur www.martin.com.
- Les derniers fichiers du firmware ERA 150 Wash (Martin Companion les télécharge automatiquement depuis le cloud du firmware de l'appareil Martin lorsque vous l'exécutez sur un PC qui est connecté à Internet).
- Soit :

- une interface USB-DMX Martin Companion (voir “Accessoires” à la page 56), ou
- une clé USB formatée en Windows utilisant un système de fichier FAT32.

Vous pouvez installer un nouveau firmware dans plusieurs appareils en même temps en utilisant le câble Martin Companion. Vous pouvez seulement installer un nouveau firmware dans un appareil à la fois en utilisant une clé USB.

Installation en utilisant un câble Martin Companion

Pour installer le firmware ERA 150 Wash en utilisant un câble Martin Companion :

1. Alimentez-le(s) appareil(s) ERA 150 Wash et laissez-le(s) démarrer.
2. Connectez le connecteur USB du câble Martin Companion au port USB de votre PC. Connectez le connecteur XLR du câble Martin Companion à soit l’embase de l’appareil DMX IN ou de la liaison DMX.
3. Démarrez le PC et lancez Martin Companion. Vérifiez que l’application Martin Companion détecte correctement le câble Martin Companion (un voyant vert doit apparaitre à côté de **USB Connected** dans le coin en haut à droite de la fenêtre).
4. Localisez le dernier firmware ERA 150 Wash dans Martin Companion (**Firmware** → **ERA** → **ERA 150 Wash**).
5. Démarrez la mise à jour du firmware en cliquant sur **Update Firmware** dans Martin Companion. Ne déconnectez pas le câble Martin Companion ou l’alimentation de l’appareil avant que le téléchargement soit complet et que l’appareil ait redémarré avec succès.
6. Si vous mettez à jour plusieurs appareils avec une liaison DMX, vérifiez qu’ils ont tous redémarré correctement.

Installation en utilisant une clé USB

Pour installer le firmware ERA 150 Wash en utilisant une clé USB :

1. Lancez la suite de logiciel Martin Companion sur un PC qui est connecté à Internet. Martin Companion va télécharger automatiquement les derniers fichiers du firmware Martin depuis le cloud Martin.
2. Dans la fenêtre **Fixture Update** de Martin Companion, cliquez sur **Download USB Stick Firmware** et naviguez dans le répertoire racine de la clé USB où vous souhaitez sauvegarder le firmware.
3. Cliquez sur **Select Folder**. Martin Companion va sauvegarder automatiquement les fichiers du firmware dans un dossier correctement nommé du répertoire racine de la clé USB.

4. Lorsque vous voyez un message **Download Successful**, vous pouvez fermer Martin Companion. Vérifiez que la clé USB contient maintenant un dossier dont le nom est le type d'appareil et la version du logiciel. Puis utilisez une commande ***Eject*** dans Windows pour être certain que vous retirez le lecteur en sécurité et enlevez la clé du PC.
5. Eteignez l'appareil. Déconnectez l'appareil complètement de la liaison de données DMX. Insérez la clé USB dans le port USB à côté du panneau de contrôle de l'appareil.
6. Alimentez l'appareil et laissez-le démarrer. L'appareil doit allumer son écran et le contenu du répertoire racine doit s'afficher. Si l'appareil ne reconnait pas la clé not USB automatiquement, naviguez vers SERVICE → USB → UPDATING FILES dans le panneau de contrôle de l'appareil.
7. Utilisez les touches Haut et Bas pour faire défiler la mise à jour du firmware sur la clé USB. Sélectionnez le firmware et appuyez sur ENTER. Sélectionnez START pour commencer la mise à jour du firmware. L'écran va afficher l'état de la procédure de mise à jour. N'enlevez pas la clé USB, cela provoquerait l'échec de la mise à jour.
8. A la fin de la procédure de mise à jour l'appareil va redémarrer. N'enlevez pas la clé USB avant que l'appareil ait redémarré avec succès.
9. Enlevez la clé USB de l'appareil. La version nouvellement installée du firmware est disponible dans le menu INFORMATION.

NB : Si vous entrez dans le menu de mise à jour SERVICE → USB → UPDATING FILES et décidez d'annuler avant le commencement de la mise à jour, éteignez l'appareil pour quitter le mode bootloader, retirez la clé USB, puis mettez sous tension comme d'habitude

Réparations et maintenance

Il n'y a aucun composant réparable par l'utilisateur dans l'appareil. N'ouvrez pas le socle. La source de lumière LED n'est pas remplaçable par l'utilisateur.

Référez toute maintenance ou opération de réparation non indiquée dans ce manuel à un technicien agréé Martin. N'essayez pas d'effectuer une telle opération par vous-même, cela peut présenter un risque pour la santé ou la sécurité. Cela peut également provoquer des dommages ou des dysfonctionnements, et cela peut annuler la garantie du produit.

L'installation, l'entretien sur site et la maintenance peuvent être réalisés par Martin Professional Global Service et ses agents techniques agréés, donnant aux utilisateurs accès à l'expertise et à la connaissance des produits Martin dans un partenariat leur assurant le meilleur niveau de

performance sur toute la durée de vie des produits. Contactez votre revendeur Martin pour plus de détails.

Protocole DMX

Canal	Valeur	Fonctions	Transfert	Défaut
1	0-19 20-49 50-200 201-210 211-255	**Stroboscope et effets de shutter** Shutter fermé Shutter ouvert Stroboscope, lent → rapide Shutter ouvert Stroboscope aléatoire, lent → rapide	Sec	30
2	0-65535	Gradation rapide 0→100%	Fondu	0
3		Gradation précise		
4	0-65535	Rouge rapide 0→100%	Fondu	0
5		Rouge précis		
6	0-65535	Vert rapide 0→100%	Fondu	0
7		Vert précis		
8	0-65535	Bleu rapide 0→100%	Fondu	0
9		Bleu précis		
10	0-34 … 118 … 128 … 255	**CTC** –1800 K à 12 850 K 1800 K … 6000 K (par défaut) … 6500 K … 12 850 K	Fondu	118
11	0-10 11-12 13-14 15-16 17-18 19-20 21-22 23-24 25-26 27-28 29-30 31-32 33-34 35-36	**Roue de couleur** Open (white) Moroccan Pink (LEE 790) Pink (LEE 157) Special Rose Pink (LEE 332) Follies Pink (LEE 328) Fuchsia Pink (LEE 345) Surprise Pink (LEE 194) Congo Blue (LEE 181) Tokyo Blue (LEE 071) Deep Blue (LEE 120) Just Blue (LEE 079) Medium Blue (LEE 132) Double CT Blue (LEE 200) Slate Blue (LEE 161)	Sec	0

Canal	Valeur	Fonctions	Transfert	Défaut
11 (suite)	37-38	Full CT Blue (LEE 201)		
	39-40	Half CT Blue (LEE 202)		
	41-42	Steel Blue (LEE 117)		
	43-44	Lighter Blue (LEE 353)		
	45-46	Light Blue (LEE 118)		
	47-48	Medium Blue Green (LEE 116)		
	49-50	Dark Green (LEE 124)		
	51-52	Primary Green (LEE 139)		
	53-54	Moss Green (LEE 089)		
	55-56	Fern Green (LEE 122)		
	57-58	Jas Green (LEE 738)		
	59-60	Lime Green (LEE 088)		
	61-62	Spring Yellow (LEE 100)		
	63-64	Deep Amber (LEE 104)		
	65-66	Chrome Orange (LEE 179)		
	67-68	Orange (LEE 105)		
	69-70	Gold Amber (LEE 021)		
	71-72	Millennium Gold (LEE 778)		
	73-74	Deep Golden Amber (LEE 135)		
	75-76	Flame Red (LEE 164)		
	77-78	Red Magenta (LEE 113)		
	79-80	Medium Lavender (LEE 343)		
	81-82	Blanc pur (LEDs blanches seulement)		
	83-84	Rouge pur (LEDs rouges seulement)		
	85-86	Jaune pur(LEDs rouges et vertes)		
	87-88	Vert pur (LEDs vertes seulement)		
	89-90	Cyan pur (LEDs vertes et bleues)		
	91-92	Bleu pur (LEDs bleues seulement)		
	93-94	Magenta pur (LEDs rouges et bleues)		
	95-96	Peacock Blue (LEE 115)		
	97-98	Dark Lavender (LEE 180)		
	99-100	Double CT Orange (LEE 287)		
	101-102	Full CT Orange (LEE 204)		
	103-104	Half CT Orange (LEE 205)		
	105-106	Deep Straw (LEE 015)		
	107 - 190	*Pas de fonction*		
		Rotation continue		
	191 - 214	Sens horaire, rapide → lent		
	215 - 219	Arrêt (à la position actuelle)		
	220 - 243	Sens anti horaire, lent → rapide		

Canal	Valeur	Fonctions	Transfert	Défaut
11 (suite)	244 - 247 248 - 251 252 - 255	**Couleurs aléatoires** Couleur aléatoire, rapide Couleur aléatoire, médium Couleur aléatoire, lent	Sec	0
12	0-65535	Zoom serré → large, rapide 0→100%	Fondu	32768
13		Zoom serré → large, précis		
14	0-65535	Pan gauche → droite rapide 0→100%	Fondu	32768
15		Pan gauche → droite, précis		
16	0-65535	Tilt avant → arrière, rapide 0→100%	Fondu	32768
17		Tilt avant → arrière, précis		
18	0 - 9 10 - 14 15 - 16 17 18 19 - 22 23 24 25 26 27 28 29 30 31 32 33 - 37 38 39 40 41 - 51 52 53 54 55 56 57- 60 61	**Contrôle / Réglages** Sans effet (pas d'étalonnage) – 5 s. Réinitialisation de l'appareil – 5 s. *Pas de fonction* Réinitialisation du faisceau – 5 s. Réinitialisation pan et tilt – 5 s. *Pas de fonction* Gradation - linéaire – 1 s. **Gradation - loi des carrés** – 1 s. Gradation - loi des carrés inverse – 1 s. Courbe de gradation en S – 1 s. *Pas de fonction* **Vitesse pan et tilt = Rapide** – 1 s. Vitesse pan et tilt = Lissé – 1 s. *Pas de fonction* **Vitesse gradateur = Rapide - 1 s.** Vitesse gradateur = Lente – 1 s. *Pas de fonction* **Mode de couleur étendu** – 1 s. Mode de couleur étalonné – 1 s. Mode de couleur Raw –1 s. *Pas de fonction* Allumage de l'afficheur –1 s. Extinction de l'afficheur –1 s. **Ventilation régulée, intensité maximale**– 1 s. Ventilation max, intensité régulée – 1 s. Mode Théâtre : intensité réduite, faible vitesse de ventilation – 1 s. *Pas de fonction* Mode hibernation = ON – 5 s.	Sec	0

Canal	Valeur	Fonctions	Transfert	Défaut
18 (suite)	62	**Mode hibernation = OFF** – 5 s.		
	63 - 64	*Pas de fonction*		
	65	Limite pan et tilt = ON – 5 s.		
	66	**Limite pan et tilt = OFF – 5 s.**		
	67	Enregistre limite inférieure pan – 5 s.		
	68	Enregistre limite supérieure pan – 5 s.		
	69	Enregistre limite inférieure tilt – 5 s.		
	70	Enregistre limite supérieure tilt – 5 s.		
	71	Réinitialisation limites pan et tilt – 5 s.		
	72	Emulation Tungstène = ON – 1 s.		
	73	**Emulation Tungstène = OFF** – 1 s.		
	74	Capture de la scène actuelle – 5 s.		
	75	Lecture de la scène = ON – 5 s.		
	76	**Lecture de la scène = OFF** – 5 s.		
	77 - 99	*Pas de fonction*		
	100	Active l'étalonnage – 5 s.		
	101	Enregistre étalonnage pan et tilt – 5 s.		
	102	Enregistre étalonnage gradateur – 5 s.		
	103 - 113	*Pas de fonction*		
	114	Enregistre étalonnage zoom – 5 s.		
	115 - 198	*Pas de fonction*		
	199	Réinitialisation de tous les étalonnages aux valeurs d'usine – 5 s.		
	200 - 255	*Pas de fonction*		

Menus de commande

Pour accéder aux menus de commande, appuyez sur le bouton MENU. Utilisez les touches Haut et Bas pour naviguer dans les options. Sélectionnez n'importe quelle option du menu avec le bouton ENTER. Pour plus d'information, voir 'Utilisation des menus' en page 19.

Les réglages par défaut de l'appareil sont indiqués en **gras**.

Menu	Réglage/valeur	Explication
DMX SETUP		
DMX ADDRESS	**001**–494	Adresse DMX de l'appareil
PERSONALITY		
TUNGSTEN EMULATOR	ON	Active le mode d'émulation lampe tungstène
	OFF	
COLOR MODE	**EXTENDED COLOR**	Blanc calibré, couleur non calibrée
	CALIBRATED	Blanc calibré, couleur calibrée
	RAW UNCALIBRATED	Raw : blanc non calibré, couleur non calibrée
PAN INVERSE	**NO**	Sens du pan normal
	YES	Inversion du pan
TILT INVERSE	**NO**	Sens du tilt normal
	YES	Inversion du tilt
PAN/TILT SPEED	**FAST**	Optimise pan/tilt pour la vitesse
	SMOOTH	Optimise pan/tilt pour la fluidité
DIMMER CURVE	LINEAR	Options de courbe de gradation
	SQUARE LAW	
	INV SQ LAW	
	S-CURVE	
DIMMING SPEED	**FAST**	Optimise la gradation pour la vitesse
	SLOW	Optimise la gradation pour la fluidité
NO DATA MODE	BLACKOUT	Définit le comportement de l'appareil si le signal DMX s'arrête : noir ou maintien de l'effet actuel
	HOLD	

COOLING MODE	**REGULATED FANS**	Ventilations normale et régulée	
	THEATER MODE	Ventilations faible bruit (intensité réduite)	
	FULL	Ventilations à pleine vitesse constante	
DISPLAY	DISPLAY ROTATION	**NORMAL**	Orientation normale
		ROTATE 180°	Orientation inversée
	DISPLAY INTENSITY	10 - **100**	Intensité de l'afficheur en %
	TEMPERATURE UNIT	**°C**	Lecture des températures en Celsius
		°F	Lecture des températures en Fahrenheit
DEFAULT SETTINGS			
FACTORY DEFAULT	**NO**	Ramène tous les réglages de l'appareil aux valeurs d'usine sauf l'étalonnage	
	YES		
FIXTURE TEST			
TEST ALL		Test automatique de tous les effets y compris la gradation	
TEST DIMMER		Test manuel des groupes de LED seulement *	
TEST EFFECTS	RED	Test manuel des effets individuels* *COLOR = roue de couleur virtuelle*	
	GREEN		
	BLUE		
	CTC		
	COLOR		
	ZOOM		
TEST PAN / TILT	PAN	Exécute un test automatique des fonctions de pan ou tilt. Pressez le bouton MENU pour arrêter le test	
	TILT		
INFORMATION			
POWER ON TIME	xxxxH	Affiche les durées de mise en service depuis la sortie d'usine	

LED HOURS	xxxxH	Affiche les durées d'utilisation des LEDs depuis la sortie d'usine	
SW VERSION	Vx.x.x	Affiche la version du firmware actuellement installée	
FIXTURE ID	0 - 9999	Affiche un numéro d'identification de l'appareil à 4 chiffres, réglable par l'utilisateur	
RDM UID	xxxxxxxxxxxx	Affiche le numéro unique d'identification RDM de l'appareil	
TEMPERATURES	LED / PSU	Affiche les températures de toutes les cartes et de l'alimentation	
FAN SPEED	LED / PSU	Affiche les vitesses en RPM de tous les ventilatieurs y compris celle de l'alimentation	
DMX LIVE			
STROBE	0 - 255	Affiche les valeurs DMX actuellement reçues sur chaque canal DMX depuis le canal du stroboscope au canal de contrôle / réglages	
DIMMER	0 - 255		
DIMMER FINE	0 - 255		
…	…		
TILT FINE	0 - 255		
FUNCTION	0 - 255		
MANUAL CONTROL			
RESET	ALL	**NO**	Réinitialise tout l'appareil
		YES	
	EFFECTS	**NO**	Réinitialise les effets seulement
		YES	
STROBE	0 - 255	Envoie manuellement des valeurs DMX sur chaque canal, du canal du stroboscope au canal de contrôle du tilt précis.	
DIMMER	0 - 255		
DIMMER FINE	0 - 255		
…	…		
TILT FINE	0 - 255		
SERVICE			
PAN/TILT FEEDBACK	**OFF**	Active/désactive les capteurs du pan/tilt	
	ON		
CALIBRATION	PAN	-128 - 127	Calibre le pan et le tilt
	TILT	-128 - 127	
	DIMMER	0 - 255	
	RED	0 - 255	

	GREEN	0 - 255	Calibre la gradation globale et les couleurs RVB
	BLUE	0 - 255	
CALIBRATION (suite)	CTC	0 - 255	Ajuste le point à 6000 K
	CTC Tint	0 - 255	Ajuste la teinte vert/magenta
	RAW CTC	0 - 255	Ajuste le point à 6000 K
	RAW CTC Tint	0 - 255	Ajuste la teinte vert/magenta
	ZOOM	-128 - 127	Calibre le zoom
	LOAD DEFAULTS	LOAD	Charge les d'étalonnage par défaut.
		SAVE	Sauvegarde les étalonnages actuels. ***Voir note ci-dessous !***
	SAVE SETTING	SAVE	Remplace les d'étalonnages d'usine par des valeurs personnalisées ou remet à zéro. ***Voir note ci-dessous !***
	CLEAR ALL VALUES	RESTORE	Remet les valeurs d'étalonnage à zéro. ***Voir note ci-dessous !***
USB	UPDATING FILES	ERA150 1.1.0 ERA150 X.X.X	Les versions de firmware sont disponibles lorsque la clé USB est connectée.

Important !

- LOAD DEFAULTS → SAVE enregistre toute valeur d'étalonnage personnalisée que vous avez réalisée dans le menu CALIBRATION. L'appareil va continuer d'utiliser ces valeurs même lorsqu'il est mis hors tension puis rallumé.
- LOAD DEFAULTS → LOAD charge les valeurs d'étalonnage originales par défaut (sauf si celles-ci ont été écrasés ou effacés – voir plus bas)
- CLEAR ALL VALUES → RESTORE efface tous les réglages d'étalonnage – aussi bien les réglages personnalisés que les réglages d'usine. **Important ! Si vous utilisez cette commande vous aurez besoin de recalibrer entièrement l'appareil.**
- **Important ! SAVE SETTING → SAVE écrase de façon permanente les réglages d'usine avec les réglages personnalisés réalisés en utilisant LOAD DEFAULTS → SAVE ou bien remet à zéro les valeurs en utilisant CLEAR ALL VALUES → RESTORE. La commande SAVE SETTING → SAVE ne doit être normalement utilisée que par un service technique Martin uniquement !**

Problèmes courants

Cette section décrit les problèmes fréquents rencontrés pendant l'utilisation et suggère quelques solutions de dépannage :

Symptôme	Cause	Solution
Pas de lumière ou pas de ventilation.	Problème d'alimentation comme fusible fondu, connecteur endommagé ou câble défectueux.	Assurez-vous que le secteur est raccordé et alimente l'appareil. Vérifiez les connexions et les câbles d'alimentation. Contactez votre distributeur Martin ou service technique agréé pour une assistance.
Un des canaux de contrôle ne répond pas ou seulement de façon intermittente.	Problème de configuration ou liaison DMX. Moteur pas à pas ou connexion par câble endommagé entre la tête et le corps.	Voir section suivante. Contactez votre distributeur Martin ou service technique agréé pour une assistance.

Symptôme	Cause	Solution
Le projecteur ne répond pas au signal DMX.	Défaut dans le réseau DMX dû à un connecteur ou un câble endommagé, adressage DMX incorrect ou interférence potentielle due à la proximité d'une installation haute tension.	Assurez-vous que l'adresse DMX de l'appareil correspond à l'adresse réglée sur le contrôleur DMX. Vérifiez tous les câbles DMX et les connexions. Assurez-vous que la liaison DMX soit terminée. Vérifiez que tous les composants sur la liaison DMX utilisent la polarité standard. Essayez de contrôler l'appareil avec un autre contrôleur DMX. Déplacez ou blindez la liaison si elle est proche d'une installation haute tension non blindée.

Dimensions

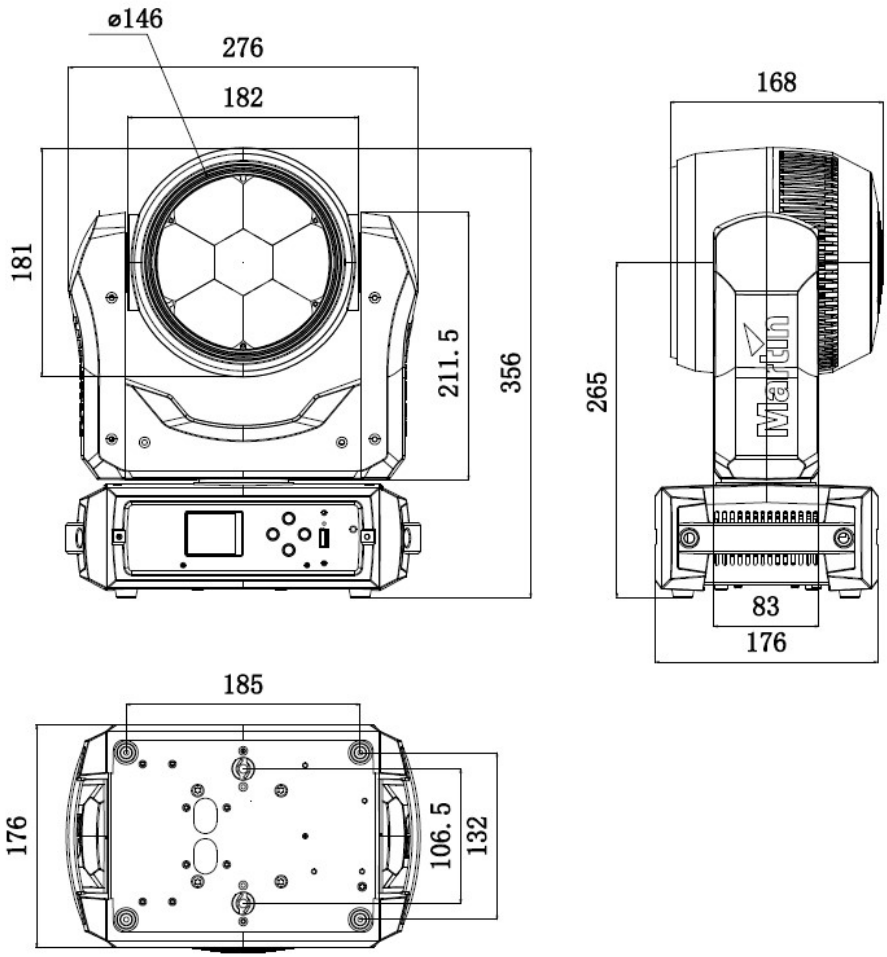

Toutes les dimensions sont en millimètres

Guide d’orientation Pan/tilt et zoom

Pan range = 540°

Pan = DMX 0

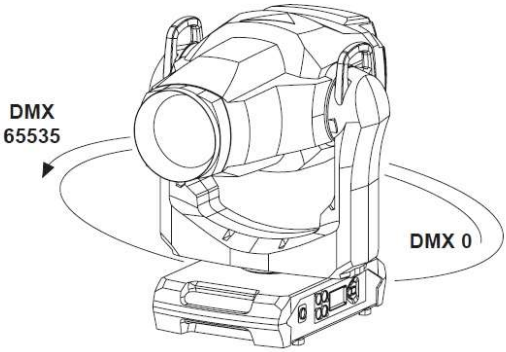

Tilt = DMX 10759

Pan = DMX 32768

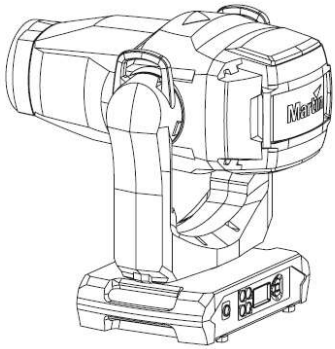

Tilt = DMX 10759

Pan = DMX 65535

Tilt = DMX 10759

Home position / Front of fixture

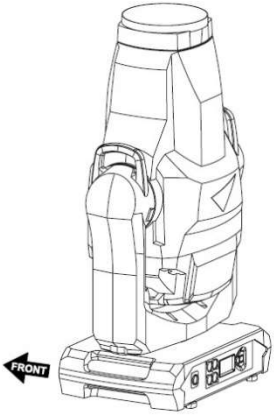

Tilt = DMX 0

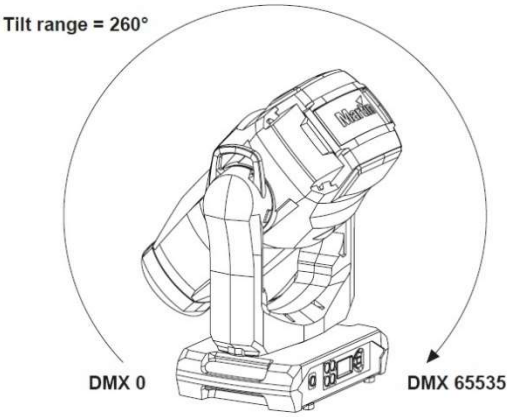

Pan = DMX 32768

Tilt = DMX 32768

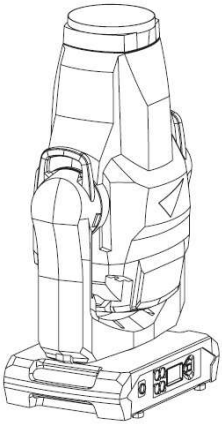

Pan = DMX 32768

Tilt = DMX 65535

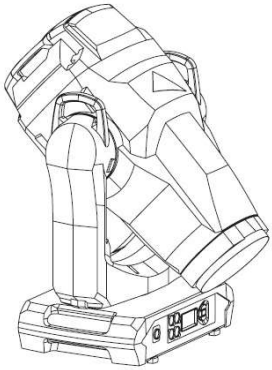

Pan = DMX 32768

Zoom

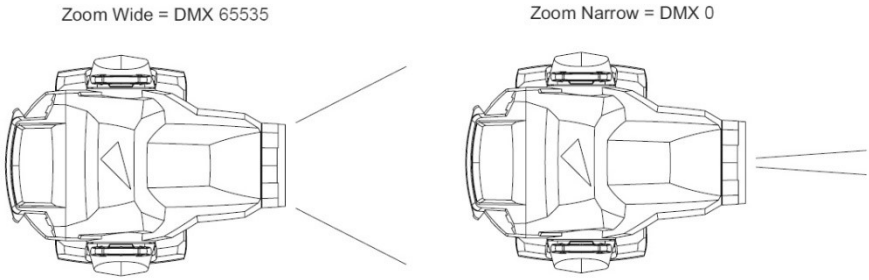

Spécifications

Physique

Dimensions (L x l x h) ..... 276 x 176 x 356 mm (10.9 x 7.0 x 14.1 in.)
Poids ..... 7.3 kg (16.1 lbs.)

Effets dynamiques

Composition de couleurs ..... RGBW
Roue de couleurs ..... 48 couleurs programmées, roue de couleur virtuelle
Contrôle de température de couleur ..... Variable 1800 – 12 850 K
Gradation électronique ..... 0 - 100%, quatre courbes
Stroboscope et pulsations ..... Vitesse et action variable, aléatoire
Effet 'shutter' électronique ..... ouverture instantanée et noir sec
Zoom ..... Motorisé, 5.1° - 58.6° (angle de champ)
Pan ..... 540°
Tilt ..... 260°

Contrôle et programmation

Options de contrôle ..... DMX, RDM
Canaux DMX 18
Contrôle précis 16 bits ..... Gradation, RGB, zoom, pan et tilt
Modes de gestion de couleur LED ..... Raw, étendu et étalonné
Réglage des adresses DMX ..... Panneau de contrôle avec écran LCD
Conformité DMX ..... USITT DMX512-A
Conformité RDM ..... ANSI/ESTA E1.20

Optique

Sources ..... 7 x 40 W RGBW Osram LEDs
Durée de vie minimale des LEDs ..... 50 000 h (pour >70% flux lumineux)*
Angle du faisceau (à 50% valeur crête) ..... 4.2° - 38.7°
Angle de champ (au 1/10 valeur crête) ..... 5.1° - 58.6°
Angle de coupure (3% valeur crête) ..... 5.7° - 69.6°

**Données obtenues sous les conditions de test fabricant*

Construction

Boîtier ..... Plastique thermo formé retardateur de flamme antichoc
Couleur ..... Noir
Indice de protection ..... IP 20

Installation

Suspension ..... 2 x logements de fixation ¼ de tour, 106.5 mm
Placement ..... En intérieur seulement, fixé sur surface ou structure
Orientation ..... Toutes
Distance minimale aux surfaces éclairées ..... 1 m (3.3 ft.)
Distance minimale aux matériaux combustibles* ..... 0.5 m (1.7 ft.)
Espace minimale autour des entrées d'air et ventilations ..... 0.5 m (1.7 ft.)

**Distance de l'équipement, pas du support de montage*

Connexions

Entrée d'alimentation ..... Neutrik powerCON TRUE1 TOP
Entrée/recopie DMX.....XLR 5 broches Neutrik à verrouillage

Electricité

Secteur ..... 100-240 V nominal, 50/60 Hz
Puissance typique .....315 W
Courant d'appel typique RMS au demi-cycle sous 240 VAC.....8.7 A
Alimentation intégrée .....A découpage, auto adaptative
Disjoncteur miniature recommandé* ..... Type D

**Selon IEC 60898/UL489/CSA C22.2 No. 5*

Puissance et courant maximum

100-120 V, 60 Hz ..... 3.8 A, 340 W, PF 0.99
200-240 V, 50 Hz ..... 1.5 A, 340 W, PF 0.97

**Mesures réalisées sous tension nominale avec toutes les LEDs à pleine intensité. Prévoir une variation de +/- 10%.*

Données thermiques

Refroidissement .....Air forcé (température régulée, faible bruit)
Température ambiante maximale (T_a max.)..... 40° C (104° F)
Température ambiante minimale (T_a min).....0° C (32° F)
Dissipation de chaleur totale*.....1195 BTU/h.

**Calculée, +/- 10%, à pleine intensité, blanc complet*

Homologations

Certification globale CB/IECEE..... IEC 60598-2-17 (IEC 60598-1)
Sécurité EU ..... EN 60598-2-17 (EN 60598-1), EN 62471, EN 62493
CEM EU .....EN 55015, EN 55032, EN 55035, EN 61000-3-2, EN 61000-3-3, EN 61547
Sécurité US .....UL 1573
CEM US .....FCC Part 15 Class B
Sécurité Canada.....CSA C22.2 No. 166
CEM Canada..... ICES-003 Class B, ICES-005 Class B
Australie/NZ..... RCM
Royaume Uni.....UKCA

Accessoires fournis

Oméga Martin Omega pour fixation du collier de serrage .....P/N 91602001

Accessoires

Câbles d'alimentation, 16 A

Câble d'alimentation, H07RN-F, 2.5 mm2, extrémités dénudées pour TRUE1 TOP NAC3FX-W (femelle), 1.5 m (4.9 ft.) .....P/N 91611797
Câble d'alimentation, H07RN-F, 2.5 mm2, extrémités dénudées pour TRUE1 TOP NAC3FX-W (femelle), 5 m (16.4 ft.) .....P/N 91611786
Câble d'alimentation, SJOOW, 12 AWG, extrémités dénudées pour TRUE1 TOP NAC3FX-W (femelle), 1.5 m (4.9 ft.) .....P/N 91610173
Câble d'alimentation, SJOOW, 12 AWG, extrémités dénudées pour TRUE1 TOP NAC3FX-W (femelle), 5 m (16.4 ft.) .....P/N 91610174

Câbles de relais d'alimentation, 16 A, pour relayer l'alimentation vers les appareils en cascade

Câble de relais d'alimentation, H07RN-F, 2.5 mm2, TRUE1 TOP à TRUE1 TOP, 0.45 m (1.5 ft.) .....P/N 91611784
Câble de relais d'alimentation, H07RN-F, 2.5 mm2, TRUE1 TOP à TRUE1 TOP, 1.2 m (3.9 ft.).....P/N 91611785
Câble de relais d'alimentation, H07RN-F, 2.5 mm2, TRUE1 TOP à TRUE1 TOP, 2.5 m (8.2 ft.).....P/N 91611796
Câble de relais d'alimentation, SJOOW, 12 AWG, TRUE1 TOP à TRUE1 TOP, 0.45 m (1.5 ft.) .....P/N 91610170
Câble de relais d'alimentation, SJOOW, 12 AWG, TRUE1 TOP à TRUE1 TOP, 1.2 m (3.9 ft.).....P/N 91610171
Câble de relais d'alimentation, SJOOW, 12 AWG, TRUE1 TOP à TRUE1 TOP, 2.5 m (8.2 ft.).....P/N 91610172

Connecteurs d'alimentation

Connecteur de câble, Neutrik powerCON TRUE1 NAC3FX-W TOP (femelle) .....P/N 91611789HU
Connecteur de câble, Neutrik powerCON TRUE1 NAC3MX-W TOP (mâle).....P/N 91611788HU

Matériel d'installation

Collier demi-coupleur .....P/N 91602005
Crochet en G (suspension verticale uniquement).....P/N 91602003
Crochet Quick-trigger (suspension verticale uniquement).....P/N 91602007
Elingue de sécurité, CMU 60 kg, BGV C1 / DGUV 17, noir....P/N 91604006
Elingue de sécurité, CMU 60 kg, BGV C1 / DGUV 17, argentP/N 91604007

Articles associés

Suite logicielle Martin Companion (incl. téléchargeur firmware) .....Téléchargement gratuit sur www.martin.com
Câble Martin Companion Interface matérielle USB/DMX.....P/N 91616091

Information de commande

ERA 150 Wash livré en carton .....P/N MAR-90290000

Spécifications sujettes à changement sans préavis. Pour les dernières spécifications du produit, consultez www.martin.com

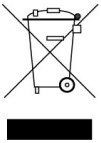	**Recyclage des produits en fin de vie** Les produits Martin sont fournis dans le respect de la Directive 2012/19/EC du Parlement Européen et du Conseil de l'Union Européenne sur WEEE (Waste Electrical and Electronic Equipment), lorsqu'elle est applicable. Aidez à la sauvegarde de l'environnement ! Assurez-vous que ce produit sera recyclé à la fin de sa vie. Votre revendeur pourra vous renseigner sur les dispositions locales de recyclage des produits Martin.

Déclaration de conformité du revendeur

Harman Professional, Inc. a délivré une Déclaration de conformité FCC du revendeur pour ce produit. La Déclaration de conformité est disponible au téléchargement dans l'espace ELP PAR du site Web Martin sur www.martin.com

Déclaration de conformité FCC

Cet équipement a été testé et jugé conforme aux limites pour un appareil numérique de Classe B, en application de la partie 15 des Règles FCC. Ces limites sont conçues pour permettre une protection raisonnable contre une interférence nuisible dans une installation résidentielle. Cet équipement génère, utilise et peut émettre de l'énergie en radio fréquences et s'il n'est pas installé et utilisé en accord avec les instructions, il peut causer une interférence nuisible aux communications radio. Cependant, il n'y pas de garantie qu'une interférence ne se produira pas dans une installation particulière. Si cet équipement cause des interférences néfastes aux récepteurs radio ou TV, qui peuvent être déterminées en éteignant et en allumant l'équipement, l'utilisateur est encouragé à essayer de corriger l'interférence par une ou plusieurs des mesures suivantes :

- Réorientez ou relocalisez l'antenne de réception.
- Augmentez la séparation entre l'équipement et le récepteur.
- Connectez l'équipement sur un circuit différent de celui du récepteur.
- Consultez le revendeur ou un technicien radio/TV expérimenté.

Martin®
by HARMAN
www.martin.com