MAC Viper XIP

Safety and Installation Manual

avec consignes de sécurité en français

mit Sicherheitshinweise auf Deutsch

con instrucciones de seguridad en español

Martin®

Dimensions

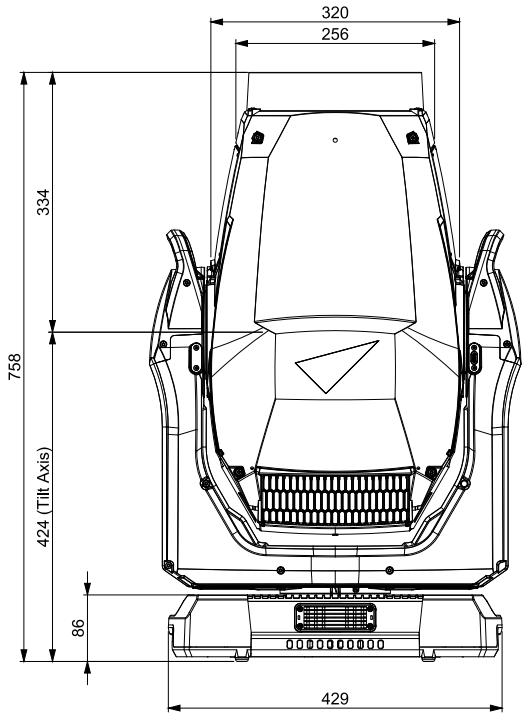

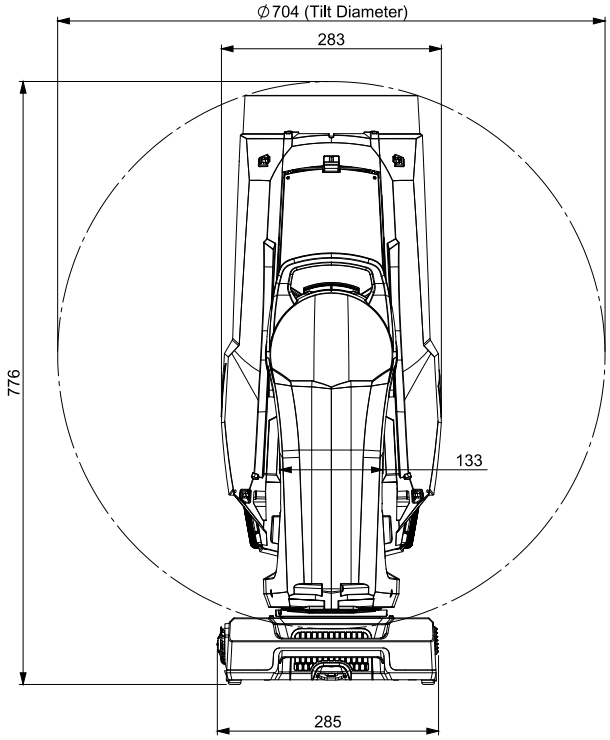

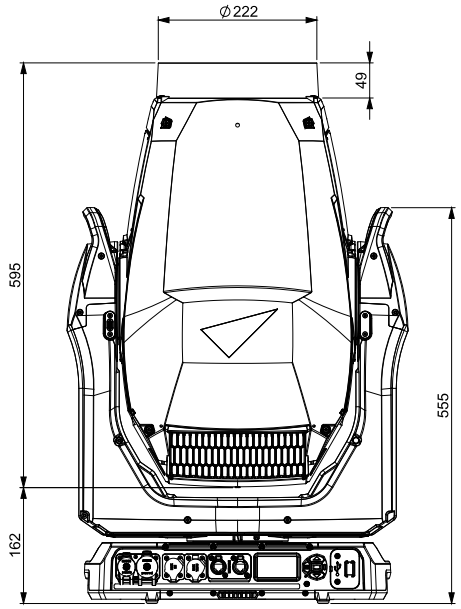

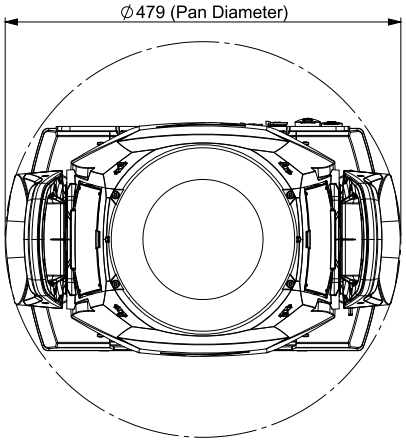

All dimensions are in millimeters

©2024 HARMAN PROFESSIONAL DENMARK ApS. All rights reserved. Features, specifications and appearance are subject to change without notice. HARMAN PROFESSIONAL DENMARK ApS and all affiliated companies disclaim liability for any injury, damage, direct or indirect loss, consequential or economic loss or any other loss occasioned by the use of, inability to use or reliance on the information contained in this document. Martin is a registered trademark of HARMAN PROFESSIONAL DENMARK ApS registered in the United States and/or other countries.

HARMAN PROFESSIONAL DENMARK ApS, Olof Palmes Allé 44, 8200 Aarhus N, Denmark
HARMAN PROFESSIONAL, INC. 8500 Balboa Blvd., Northridge CA 91325, USA

www.martin.com

MAC Viper XIP Safety and Installation Manual, Multi-Language, P/N 5145648-00 Revision D

Table of contents

Dimensions 2
Safety information 5
Précautions d'emploi 11
Sicherheitshinweise 18
Información de seguridad 24
Introduction 31
- Packing and unpacking 31
- Condensation 31
- Before using the product for the first time 31
- Applying mains power 31
- Cold starting 32

Overview 32
- Tilt lock 32

Physical installation 33
- Installation location 33
- Installation environment 33
- Avoiding damage from other light sources 33
- Standing the fixture on a flat surface 33
- Mounting the fixture on a truss 34
- Securing with a safety cable 34

AC mains power 36
- Linking fixtures to power in a chain at 100-120 V 36
- Linking fixtures to power in a chain at 200-240 V 36
- Connecting to power 37

Data connections 37
Installation physique 38
- Emplacement d'installation 38
- Environnement d'installation 38
- Dommages causés par d'autres sources de lumière 38
- Positionnement de l'appareil sur une surface plane 38
- Suspension de l'appareil avec une embase et un collier 38
- Installation d'une élingue de sécurité 41

Alimentation 42
- Connexion des appareils en cascade sous 100 – 120 V 42
- Connexion des appareils en cascade sous 200 – 240 V 42
- Connexion à l'alimentation 43

Connexion de la télécommande 43
Montage 44
- Installationsort 44
- Installationsumgebung 44
- Vermeidung von Schäden durch andere Lichtquellen 44
- Aufstellen des Geräts auf einer ebenen Fläche 44
- Hängende Montage des Geräts an einem Träger 45
- Montage des Fangseils 46

Wechselstromquelle 47
- Anschluss an die Stromquelle 48

Datenverbindungen 48

Instalación física 49
Ubicación de la instalación 49
Entorno de instalación 49
Colocar el dispositivo sobre una superficie plana 49
Montaje del dispositivo en un truss 50
Asegurar con un cable de seguridad 51
Alimentación AC 52
Conectar dispositivos en cadena a la red eléctrica de 100-120 V 52
Conectar dispositivos en cadena a la red eléctrica de 200-240 V 52
Conexión a la alimentación 53
Conexión de datos 53
Service and maintenance 54
Service mode 54
Cleaning 54
Cleaning air filters 55
Battery replacement 56
Installing a Universal Connect Module Accessory 57
Lubrication 57

Safety information

WARNING!

Read the safety precautions in this manual before installing, powering, operating or servicing this product.

The following symbols are used to identify important safety information on the product and in this manual:

Warning!	**Warning!**	**Warning!**	**Warning!**	**Warning!**	**Warning!**
Safety hazard. Risk of severe injury or death.	***Hazardous voltage. Risk of lethal or severe electric shock.***	***Fire hazard.***	***Burn hazard. Hot surface. Do not touch.***	***Intense light emission.***	***See user documentation.***

Warning! This fixture corresponds to Application Group BLH-C according to EN IEC 62471-7 for stage lighting. It is a Risk Group 3 product according to EN 62471 and Risk Group 2 product according to IEC/TR 62778 (see “Protection from eye injury” on page 9 for full details). Possibly hazardous radiation emitted from this product. May be harmful to the eyes. Do not stare directly into the light output from the product. Position the product so that prolonged staring into the product at a distance closer than 56 m (184 ft.) is not expected. Do not view the light output with optical instruments or any device that may concentrate the beam.

The MAC Viper XIP lighting fixture presents risks of severe injury or death due to fire and burn hazards, electric shock and falls if the safety precautions in this manual are not followed.

You may carry out external cleaning and service as described in the fixture’s user documentation, following the warnings and instructions provided, but any service operation not described in this Safety and Installation manual or in the fixture’s User Manual must be referred to an authorized Martin service technician.

The MAC Viper XIP is for professional use as a stage light only. It is not for household or general lighting applications. Respect all locally applicable laws, codes and regulations when installing, powering, operating or servicing the fixture.

Ensure that the installation complies with the provisions of ANSI/ESTA E1.58-2017. This standard gives important information on the temporary use of stage and studio lighting equipment outdoors that is supervised by qualified personnel while energized and inaccessible to the general public in the USA as referred to by NFPA 70 article 520.10. Touring shows in Canada must obtain a permit from the relevant authority before the first performance. Respect national and local regulations at all times.

The light source contained in this fixture must be replaced by Martin® Service or an authorized Martin Service partner only.

Install, operate and service Martin products only as directed in their user documentation, or you may create a safety hazard or cause damage that is not covered by product warranties.

Read this manual before installing, powering, operating or servicing the fixture. Follow the safety precautions and observe all warnings in this Safety and Installation Manual, in the fixture’s User Manual, and printed on the fixture.

The latest versions of this Safety and Installation Manual and the fixture's User Manual are available for download from the MAC Viper XIP area of the Martin website at www.martin.com. Before you install, operate or service the fixture, check the Martin website and make sure that you have the latest user documentation for the fixture. Document revisions are indicated at the bottom of page 2.

Technical Support

If you have questions about how to install or operate the fixture safely, please contact Harman Professional Technical support:

- For technical support in North America, please contact
  HProTechSupportUSA@harman.com
  Phone: (844) 776-4899
- For technical support outside North America, please contact your national distributor.

Protection from electric shock

The fixture has an ingress protection rating of IP54 that is applicable in EN/IEC regions (Europe and other countries). It has a 'Damp or Wet Locations' rating that is applicable in the USA and Canada. Damp locations are considered to be partially protected locations under stage and event canopies, marquees, tents, roofed open bars and similar locations, while 'Wet Locations' include most outdoor areas without cover or protective shields, or some indoor areas exposed to water dripping or splashing.

An IP54 and Wet Locations rating means that a fixture can withstand rain, splashing water, condensation etc. but not high-pressure water jets. The fixture is designed to be used under any weather conditions, but it must not be exposed to an artificially high volume of water (in a fountain, waterfall or shower, for example). The most extreme rain ever recorded had a volume of 400 mm / 16 inches per hour. The fixture is designed to withstand such a condition. A fountain, waterfall or shower can create a much bigger volume of water (up to 15 000 mm / 50 feet per hour). The fixture is not designed to withstand conditions like these.

Do not immerse the fixture in water.

Shut down power to the fixture immediately if extreme conditions such as flooding arise.

Do not expose the fixture to high-pressure water jets.

The fixture is designed for temporary outdoor installation only. Installing it permanently in an outdoor location could cause accelerated aging that would potentially affect its IP54 / Wet Locations rating. This would create a potential safety hazard and a risk of damage. Do not use the fixture for permanent outdoor lighting.

Do not install the fixture in locations where the air is aggressive to materials (where the air has a high salt or chlorine content, close to the sea or a swimming pool, for example).

Do not operate the fixture if the ambient temperature (Ta) falls below -10° C (14° F). Do not operate the fixture in ambient temperatures below 5° C (41° F) if ice is forming on the fixture. Protect the fixture from snow and ice. Freezing water may deform the fixture's housing, creating a safety hazard. Monitor weather conditions and take all appropriate safety precautions if a freezing hazard is forecast or present.

The fixture is rated IP54 / 'Wet Locations' only when the following types of connector are used on cables connected to the fixture:

- Neutrik powerCON TRUE1 NAC3FX-W-TOP connector at the power IN socket,
- Neutrik powerCON TRUE1 NAC3MX-W-TOP connector at the power THRU socket,
- Neutrik TOP series 5-pin locking XLR connectors at the XLR (DMX, RDM) data sockets, and
- Neutrik TOP series etherCON connectors at the Ethernet (Art-Net, sACN) data sockets.

Use only these connector types and use only cables that are suitable for the given application with respect to humidity, water and sunlight resistance.

The power and data connectors are fitted with rubber caps to protect from water ingress. Keep rubber caps installed at all times on all connectors that are not in use.

Do not install the fixture with the connections panel facing upwards in locations that require an IP54 / Damp or Wet Locations rating.

Support the weight of cable runs. Do not allow a length of cable to hang from a connector.

Arrange cables so that they arrive at connectors from below. Create a 'drip loop' if necessary (see drawing on right). With this arrangement, gravity will cause any condensation or water droplets to run away from connectors.

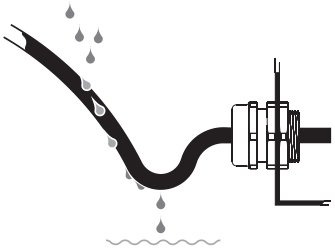

Drip loop

The fixture accepts AC mains power at 100-240 V~ (nominal), 50/60 Hz. Do not connect the fixture to mains power that is not within this range.

The fixture has a maximum total power consumption of 1040 W.

The fixture draws a maximum total current of:

- 11.0 A when connected to mains power at 100 V~
- 5.2 A when connected to mains power at 200 V~
- 4.6 A when connected to mains power at 240 V~.

Do not connect a device – or an interconnected daisy chain of devices – to power if the maximum resulting current draw will exceed the electrical ratings of any cable or connector used to supply power.

Before connecting any devices to the fixture's power throughput socket, check the maximum current draw of all the devices that you will connect to power in a chain. Do not exceed a total of 16 amps maximum when you add together the current draw for the entire chain, including the first device in the chain.

If you relay power from one fixture to another using power throughput sockets, observe the following safety limits, or you may create a risk of fire and electric shock:

- Do not connect a MAC Viper XIP device to the fixture's mains power thru/output socket when supplying the fixture with mains power from 100 V to 120 V. Do not connect any device that draws more than 5 A when operating within this mains power voltage range.
- Do not connect more than three (3) MAC Viper XIP fixtures <u>in total</u> to each other in an interconnected chain when supplying the fixture with mains power from 200 V to 240 V.

The fixture draws a typical half-cycle RMS inrush current of 17.0 A for the first 10 milliseconds when mains power is first applied to the fixture at 230 V~, 50 Hz.

The voltage and frequency at the power throughput socket are the same as that applied at the power input socket.

To connect the fixture to mains power, you must first obtain 12 AWG or 2.5 mm^2 power input cable that is 16 A rated and temperature-rated to suit the installation environment. In the USA and Canada, the cable must be UL-listed, type SJTW or equivalent. In the EU, the cables must be type H05RN-F or equivalent. Suitable cables with the correct connectors are available from Martin.

Ensure that the fixture is electrically connected to ground (earth) via the power input cable. Do not remove the protective coating on the housing or loosen screws to establish a separate ground (earth) connection from the fixture's chassis.

Use only a source of mains power that complies with local building and electrical codes and has both overload and ground-fault (earth-fault) protection.

Socket outlets or external power switches used to supply the fixture with power must be located near the fixture and easily accessible so that the fixture can easily be disconnected from power.

Disconnect the fixture from AC mains power before carrying out any installation, cleaning or maintenance work and when the fixture is not in use.

Isolate the fixture from power immediately if the power plug or any seal, cover, cable, or other component is damaged, defective, deformed, showing signs of water ingress or showing signs of overheating. Do not reapply power until repairs have been completed.

Before using the fixture, check that all power distribution equipment and cables are in perfect condition and rated for the electrical requirements of all connected devices.

Do not remove any cover from the fixture except as described in the fixture's user documentation.

The fixture contains components that are accessible and live at high voltage while the fixture is connected to power and that remain under tension for up to five minutes after power is disconnected. Wait for at least five minutes after disconnecting from power before opening any of the fixture's covers.

Open covers and carry out service of internal components in a dry location and in dry conditions only.

The DMX and Ethernet transceivers of the fixture are isolated/SELV to prevent ground loops and for safety reasons.

Do not use this equipment at an altitude of more than 2000 m (6570 ft.) above sea level.

Protection from burns and fire

Do not operate the fixture if the ambient temperature (T_a) exceeds 40° C (104° F).

The exterior of the fixture becomes hot during use. After 5 minutes of operation a surface temperature of 80° C (176° F) shall be expected. The maximum steady state surface temperature is also 80° C (176° F). Avoid contact by persons and materials.

Allow the fixture to cool for at least 15 minutes before handling.

Keep flammable materials well away from the fixture. Keep all combustible materials (e.g. fabric, wood, paper) at least 0.2 m (8 in.) away from the fixture.

Ensure that there is free and unobstructed airflow around the fixture. Provide a minimum clearance of 0.5 m (1.7 ft.) around fans and air vents.

Do not use the fixture to illuminate surfaces within 3.25 m (10.7 ft.) of the fixture.

Do not stick filters, masks or other materials onto any optical component.

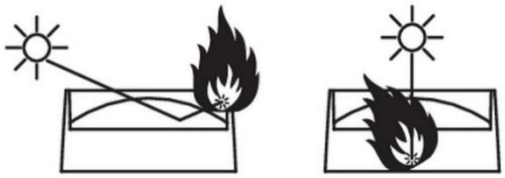

See drawing on right. The fixture's lenses can focus the sun's rays inside the fixture, creating a risk of fire and damage. Do not expose the front of the fixture to sunlight or any other source of powerful light from any angle, even for a few seconds. Make sure that the head will be pointing away from the sun and from any other potential source of powerful light at all times, even when the fixture is not in use.

Do not attempt to bypass thermostatic switches or fuses.

Protection from eye injury

This fixture corresponds to Application Group BLH-C according to EN IEC 62471-7 for stage lighting, Risk Group 3 according to EN 62471 when all photobiological risks are considered and Risk Group 2 according to IEC/TR 62778 for blue light only. It emits possibly hazardous optical radiation. It falls into the Risk Group categories shown below according to EN 62471 and IEC/TR 62778 under worst-case conditions:

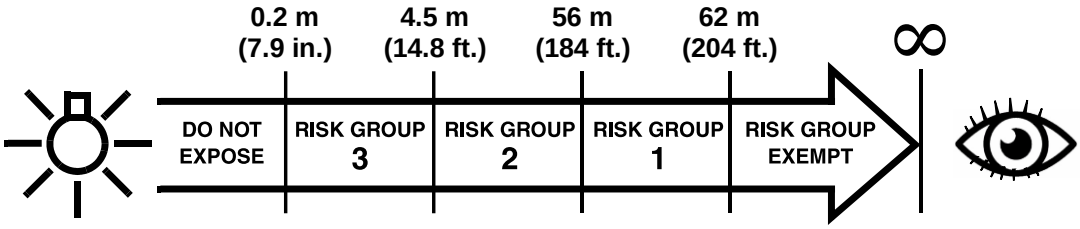

At a distance of less than 4.5 m (14.8 ft.) from the fixture, the light output can potentially cause eye or skin injury before an exposed person's natural aversion responses (blink reflex and reaction to skin discomfort) can protect them. At distances greater than 4.5 m (14.8 ft.), potential eye and skin injury hazards from the light output are normally prevented by natural aversion reflexes.

Position the fixture so that persons cannot be exposed to the fixture's light output at a distance of less than 4.5 m (14.8 ft.) from the fixture and so that prolonged staring into the light output at less than 56 m (184 ft.) is not expected.

Application Group BLH-C defines a time class (short time) <10 s that shall be respected within the declared RG2 distance in the case of intentional effect lighting or unintentional view into a stage luminaire.

Do not look directly into the fixture's light output.

Do not look at the light output with magnifiers, telescopes, binoculars or similar optical instruments that may concentrate the light output.

Ensure that persons are not looking directly into the front of the fixture when the product lights up suddenly. This can happen when power is applied, when the product receives a DMX signal, or when certain control menu items are selected.

Disconnect the fixture from power at all times when the fixture is not in use.

Provide well-lit conditions to reduce the pupil diameter of anyone working on or near the fixture.

Protection from injury

The fixture weighs 37 kg (81.6 lbs.) not including rigging hardware.

When the fixture is in use, it must be either:

- fastened to a secure, stable structure such as a rigging truss, or
- standing on a stable horizontal surface where it will not present a danger of tripping or falling.

Install the fixture only as directed in this manual.

The fixture is not portable when installed.

Ensure that all supporting structures and hardware used can hold at least six (6) times the weight that they support (or more if required by locally applicable regulations).

Ensure that all rigging hardware items (rigging clamps, omega brackets etc.) are in perfect condition, are approved by a professional body such as TÜV for the weight that they will support, and that they comply with all locally applicable regulations.

Ensure that all supporting structures and rigging hardware items are suitable for the installation environment and will be safe under all weather and temperature conditions.

Monitor weather conditions and take all appropriate safety precautions if a hazard is forecast or present.

If suspending from a rigging structure, fasten the fixture to a truss or similar support using two rigging clamps and omega brackets. Do not try to suspend the fixture from only one rigging clamp. Do not use safety cables as the primary means of support.

When clamping a fixture to a truss or other supporting structure in any orientation apart from hanging vertically with the head pointing downwards, use half-coupler-type rigging clamps. Do not use G-clamps, quick-trigger clamps or any other type of clamp that does not completely encircle the supporting structure when fastened.

If there is any danger that this product may cause injury or damage if the primary means of attachment fails, secure it as described in this user manual with a securely anchored safety cable that will catch it if it falls. Ensure that all safety cables used for secondary attachment are in perfect condition, are approved by a professional body such as TÜV for the weight that they will secure, and that they comply with all locally applicable regulations.

Remove as much slack as possible from the safety cable (by looping it more than once around the chord of a rigging truss, for example). Make sure that, if a primary means of attachment fails, the fixture cannot fall more than 20 cm (8 inches) maximum before the safety cable catches it.

If the safety cable attachment point becomes deformed, do not suspend the fixture. Have the fixture repaired by an authorized Martin service partner.

Allow enough clearance around the head to ensure that it cannot collide with an object or another fixture when it moves.

Check that all external covers and rigging hardware are securely fastened.

Block access below the work area and work from a stable platform whenever installing, servicing or moving the fixture. Make sure that there is no risk of injury from falling parts, tools or other materials.

Do not operate the fixture with missing or damaged covers, shields or any optical component.

Do not lift or carry the fixture by its head. Support the fixture by its base only.

In the event of an operating problem, stop using the fixture immediately and disconnect it from power. Do not attempt to use a fixture that is obviously damaged.

Do not modify the fixture in any way not described in the fixture's user documentation. Install only parts and accessories that are supplied by or approved by Martin for the fixture.

Refer any service operation not described in this manual to Martin Service or an authorized Martin service partner.

Précautions d’emploi

FRENCH/FRANÇAIS

ATTENTION !

Lisez les précautions d’emploi de cette section avant d’installer, de mettre sous tension, d’utiliser ce produit ou d’en faire la maintenance.

Les symboles suivants correspondent à des consignes de sécurité importantes, présentes sur le produit et dans ce document :

Danger !	**Danger !**	**Danger !**	**Danger !**	**Danger !**	**Danger !**
Risque pour la sécurité. Risque de blessures graves voire mortelles.	***Tension dangereuse. Risque de blessures graves voire mortelles par électrisation.***	***Risque d’incendie.***	***Risque de brûlure. Surface chaude Ne pas toucher.***	***Emission de lumière intense.***	***Consultez la documentation.***

Attention ! Cet appareil appartient au Groupe d’application BLH-C conformément à la norme EN IEC 62471-7 pour l’éclairage de scène. Il appartient au Groupe de risques 3 selon EN 62471 ainsi qu’au Groupe de risques 2 selon IEC/TR 62778 (voir ”Protection contre les lésions oculaires” en page 15 pour plus de détails). Un rayonnement potentiellement dangereux est émis par cet appareil. Ce rayonnement peut être dangereux pour les yeux. Ne regardez pas directement la lumière émise par l’appareil. Positionnez l’appareil de manière qu’une fixation prolongée du flux lumineux à une distance inférieure à 56 m soit peu probable. Ne regardez pas le flux lumineux avec des instruments optiques ou un autre appareil qui pourrait concentrer le faisceau.

Cet appareil présente des risques de blessures graves, voire mortelles, en raison de risques d'incendie et de brûlures, de chocs électriques et de chutes si les précautions de sécurité fournies dans ce manuel ne sont pas respectées.

Les utilisateurs peuvent effectuer un nettoyage externe comme décrit dans ce manuel, en suivant les avertissements et les instructions fournis, mais toute opération d’entretien non décrite dans ce manuel ou dans le guide de l’utilisateur de l'appareil doit être référée à un technicien de maintenance Martin agréé.

Le MAC Viper XIP est destiné à un usage professionnel comme projecteur de scène uniquement. Il ne convient pas à un usage domestique ou à des fins d’éclairage général. Respectez toutes les lois, codes et réglementations en vigueur localement lors de l'installation, de la mise sous tension, de l'utilisation et de l'entretien de l’appareil.

Assurez-vous que l’installation est conforme avec les recommandations ANSI/ESTA E1.58-2017. Cette norme donne des informations importantes sur l’installation temporaire d’éclairages de scène et de studio en extérieur supervisée par du personnel qualifié, le matériel étant sous tension et inaccessible au public, aux Etats Unis comme prescrit par NFPA 70 article 520.10. Les tournées au Canada doivent obtenir un permis des autorités compétentes avant le premier spectacle. Respectez les régulations locales et nationales à tout moment.

La source lumineuse contenue dans cet appareil doit être remplacée par Martin® Service ou par un partenaire Martin Service autorisé uniquement.

L'installation, l'utilisation et l'entretien des produits et accessoires Martin doivent être effectués en respectant les consignes de leur documentation. Tout manquement peut s'avérer dangereux et provoquer des dégâts non couverts par la garantie du produit.

Lisez ce manuel avant d'installer, de mettre sous tension, d'utiliser ou de faire la maintenance de l'appareil. Suivez les consignes de sécurité et respectez les mises en garde listées dans ce Guide d'Installation et de Sécurité, dans le Manuel de l'Utilisateur et sur l'appareil lui-même.

Les dernières versions de ce Guide d'Installation et de Sécurité et du Manuel de l'Utilisateur sont disponibles au téléchargement dans la rubrique consacrée au MAC Viper XIP sur le site Web www.martin.com. Avant d'installer, utiliser ou procéder à l'entretien de l'appareil, visitez le site Web Martin et assurez-vous que vous avez la documentation la plus récente pour l'appareil. Les révisions des documents sont indiquées en bas de la page 2.

Assistance technique

Si vous avez des questions concernant l'installation ou l'emploi de l'appareil en toute sécurité, veuillez contacter l'Assistance technique de Harman Professional :

- pour contacter l'Assistance technique en Amérique du Nord, veuillez écrire à l'adresse suivante :
  HProTechSupportUSA@harman.com
  Téléphone : (844) 776-4899
- pour contacter l'Assistance technique à l'extérieur de l'Amérique du Nord, veuillez contacter votre distributeur national.

Protection contre les électrisations

Le MAC Viper XIP a un indice de protection d'enveloppe IP54 applicable dans les régions EN/IEC (Europe et autres pays). Il est homologué 'Zones Humides ou Mouillés' aux Etats Unis et au Canada. Les zones humides sont considérées comme partiellement protégées : sous la scène, sous une tenture, sous un chapiteau, sous une tente, sous un toit de bar ouvert etc. tandis que les 'zones mouillés' incluent la plupart des zones extérieures sans couverture ni écran de protection, ou certaines zones intérieures exposées aux gouttes d'eau ou aux éclaboussures.

Le classement IP54 et Zone Mouillé signifie que l'appareil supporte la pluie, les éclaboussures, la condensation mais pas les aspersions à haute pression. L'appareil est conçu pour être utilisé dans n'importe quelle condition climatique mais il ne doit pas être exposé à de grands volumes d'eau artificiels (dans une fontaine, sous une cascade ou une douche par exemple). Les précipitations les plus extrêmes jamais enregistrées avaient un volume de 400 mm par heure. L'appareil supporte de telles conditions. Une fontaine ou une cascade peuvent créer des volumes beaucoup plus importants (jusqu'à 15 000 mm par heure). L'appareil ne supportera pas de telles conditions.

N'immergez pas l'appareil dans l'eau

Coupez immédiatement l'alimentation de l'appareil si des conditions extrêmes – notamment une submersion – se produisent.

N'exposez pas l'appareil à des jets d'eau haute pression.

L'appareil est conçu uniquement pour des installations temporaires en extérieur. Son installation permanente pourrait accélérer son vieillissement et compromettre son classement IP54 / Zones Mouillés. Cela finirait par créer un risque pour la sécurité et un risque de dommages matériels. N'utilisez pas cet appareil pour une installation pérenne en extérieur.

N'installez pas l'appareil dans un lieu où l'air est agressif pour les matériaux (notamment un fort taux salin ou chlorique, proche de la mer ou d'une piscine par exemple).

N’utilisez pas l’appareil si la température ambiante (Ta) descend sous -10° C (14° F). N’utilisez pas l’appareil par des températures inférieures à 5° C (41° F) si de la glace se forme sur l’appareil. Protégez l’appareil de la neige et du froid. L’eau gelée peut déformer les capots de l’appareil et créer un risque pour la sécurité. Surveillez les conditions climatiques et prenez les mesures appropriées en cas de prévision de gel.

L’appareil est classé IP54 / Zones Mouillés uniquement lorsque des connecteurs avec un indice de protection IP correspondant sont utilisés sur les câbles connectés au luminaire :

- Neutrik powerCON TRUE1 NAC3FX-W-TOP pour l’alimentation secteur,
- Neutrik powerCON TRUE1 NAC3MX-W-TOP pour la recopie secteur,
- XLR 5 broches à verrouillage Neutrik série TOP pour le DMX et RDM et
- Neutrik etherCON série TOP pour les liaisons Ethernet (Art-Net, sACN).

Utilisez uniquement des connecteurs et des câbles adaptés à l'environnement d'installation et à l'application en ce qui concerne la résistance à l'humidité, à l'eau et à la lumière du soleil.

Les connecteurs d'alimentation et de données sont équipés de capuchons en caoutchouc pour les protéger de la pénétration de l'eau. Gardez les capuchons en caoutchouc installés à tout moment sur tous les connecteurs qui ne sont pas utilisés.

N’installez pas l’appareil avec les connecteurs vers le haut si l’installation requiert un classement IP54 / Zones humides ou Mouillés.

Soutenez le poids du câblage. Ne laissez pas les câbles pendre du connecteur.

Disposez les câbles de manière qu'ils arrivent aux connecteurs par le bas. Créez une « boucle d’égouttement » si nécessaire (voir l’illustration à droite). Avec cette disposition, la gravité empêchera le contact prolongé des connecteurs avec la condensation et l’eau.

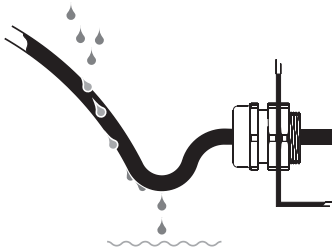

Boucle d'égouttement

L’appareil accepte une alimentation secteur de 100 V~ à 240 V~ (nominal), 50/60 Hz. Ne connectez pas l'appareil à une alimentation secteur en dehors de cette plage.

L’appareil consomme au maximum 1040 W.

L’appareil consomme un courant total maximum de :

- 11,0 A à une tension de secteur de 100-120 V~
- 5,2 A à une tension de secteur de 208 V~
- 4,6 A à une tension de secteur de 240 V~.

Ne connectez pas les appareils dans une cascade qui provoquerait un dépassement des caractéristiques électriques des câbles ou des connecteurs utilisés.

Avant de connecter quoi que ce soit sur l’embase de recopie d’alimentation, vérifiez le courant appelé par toute la cascade de machines. La somme de tous les courants consommés par la chaîne, incluant le premier appareil, ne doit pas dépasser 16 A.

Lors de la connexion en cascade d’appareils par l’embase de recopie, suivez les préconisations de sécurité ci-dessous sous peine de créer un risque d’incendie ou d’électrisation :

- Ne connectez pas de MAC Viper XIP à l’embase de recopie de l’appareil lorsque la tension d’alimentation est comprise entre 100 V et 120 V. Ne connectez pas d’appareil qui consomme plus de 5 A.
- Ne connectez pas plus de trois (3) MAC Viper XIP au total sur une cascade d’alimentation lorsque la tension d’alimentation est comprise entre 200 V et 240 V.

L’appareil a un pic d’appel de courant au demi-cycle RMS typique de 17,0 A pendant 10 millisecondes lors de la mise sous tension sous 230 V~, 50 Hz.

La tension et la fréquence sur le connecteur de recopie d’alimentation sont les mêmes que celles appliquées sur l’embase d’entrée d’alimentation.

Pour connecter le luminaire au secteur, vous devez d'abord vous procurer un câble d'alimentation de 12 AWG ou 2,5 mm2 d'une capacité nominale de 16 A et dans une gamme de température nominale adaptée à l'environnement d'installation. Aux États-Unis et au Canada, le câble doit être homologué UL, type SJTW ou équivalent. Dans l'UE, les câbles doivent être de type H05RN-F ou équivalent. Des câbles adaptés avec les connecteurs appropriés sont disponibles auprès de Martin.

Assurez-vous que le luminaire est connecté électriquement à la terre (masse) via le câble d'entrée d'alimentation. N’enlevez pas le revêtement protecteur du boîtier et ne desserrez pas les vis pour établir une connexion de terre (masse) séparée du châssis de l'appareil.

Utilisez uniquement une source d'alimentation secteur conforme aux codes locaux du bâtiment et de l'électricité et dotée d'une protection contre les surcharges et les défauts différentiels.

Les prises de courant ou les interrupteurs externes utilisés pour alimenter l’appareil doivent être situés à proximité de l’appareil et facilement accessibles afin que l’appareil puisse être facilement débranché du secteur.

Débranchez l’appareil du secteur avant d'effectuer tout travail d'installation, de nettoyage ou de maintenance et lorsque le luminaire n'est pas utilisé.

Isolez immédiatement l'appareil de l'alimentation si sa fiche d'alimentation ou tout joint, couvercle, câble ou autre composant est endommagé, défectueux, déformé, montrant des signes d'infiltration d'eau ou montrant des signes de surchauffe. Ne remettez pas l’appareil sous tension tant que les réparations ne sont pas terminées.

Avant d'utiliser l'appareil, vérifiez que tous les équipements et câbles de distribution d'énergie sont en parfait état et adaptés aux exigences électriques de tous les appareils connectés.

Ne retirez aucun couvercle de l’appareil sauf lorsque cela est décrit dans la documentation de l’utilisateur.

L’appareil contient des composants accessibles qui sont sous haute tension lorsque l’appareil est connecté au secteur. Ils le restent pendant 5 minutes après la déconnexion du secteur. Attendez au moins 5 minutes après déconnexion du secteur avant d’ouvrir un capot de l’appareil.

Ouvrez les couvercles et effectuez l'entretien des composants internes dans un endroit sec et dans des conditions sèches uniquement.

Les transducteurs DMX et Ethernet de l’appareil sont isolés/SELV pour éviter les boucles de masse et pour des raisons de sécurité.

N'utilisez pas cet appareil à une altitude supérieure à 2 000 m (6 570 pieds) au-dessus du niveau de la mer.

Protection contre les brûlures et les incendies

N'utilisez pas l'appareil si la température ambiante (Ta) dépasse 40° C (104° F).

La surface de l'appareil peut devenir très chaude, jusqu'à 80 °C (176° F) pendant le fonctionnement après les 5 premières minutes. La température stabilisée est également de 80 °C (176° F). Évitez tout contact avec des personnes et des matériaux.

Laissez l'appareil refroidir pendant au moins 15 minutes avant de le manipuler.

Gardez les matériaux inflammables loin de l'appareil. Gardez tous les matériaux combustibles (par exemple tissu, bois, papier) au moins à 0,2 m (8 in.) de l'appareil.

Assurez-vous qu'il y a une circulation d'air libre et non obstruée autour de l'appareil. Prévoyez un dégagement minimum de 0,5 m (1.7 ft) autour des ventilateurs et des bouches d'aération.

N'utilisez pas l'appareil pour éclairer des surfaces à moins de 3,25 m (10.7 ft) de l'appareil.

Ne collez pas de filtres, masques ou autres matériaux sur un composant optique de l’appareil.

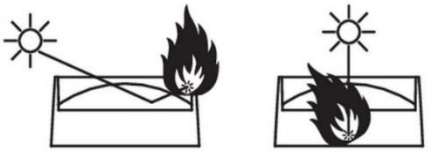

Voir dessin à droite. Les lentilles de l'appareil peuvent concentrer les rayons du soleil à l’intérieur de l'appareil, créant ainsi un risque d’incendie et de dommages. N'exposez pas l'avant de l'appareil à la lumière du soleil ou à toute autre source de lumière puissante sous n'importe quel angle, même pendant quelques secondes. Assurez-vous que la tête soit orientée à l'opposé du soleil et de toute autre source de lumière puissante à tout moment, même lorsque l'appareil n'est pas en service.

N’essayez pas de contourner l’action protectrice des fusibles et des protections thermiques.

Protection contre les lésions oculaires

Cet appareil appartient au Groupe d’Application BLH-C conformément à la norme EN IEC 62471-7 pour l’éclairage de scène. Cet appareil appartient au Groupe de Risque 3 conformément à la norme EN 62471 lorsque tous les risques photo-biologiques sont considérés et au Groupe de Risque 2 selon la norme IEC/TR 62778 pour la lumière bleue uniquement. Cet appareil émet des rayonnements optiques potentiellement dangereux. L’appareil appartient aux catégories de Groupe de Risque indiquées ci-dessous conformément aux normes EN 62471 et IEC/TR 62778 dans les conditions les plus défavorables :

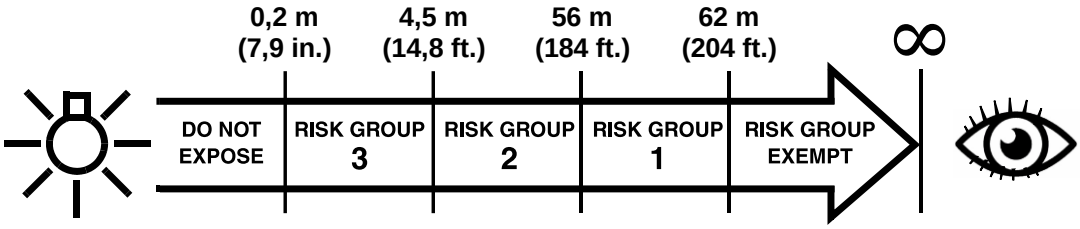

À une distance de moins de 4,5 m de l’appareil, le flux lumineux peut provoquer des lésions oculaires ou cutanées avant que la réponse naturelle d’aversion (réflexe de clignement et sensation d’inconfort cutané) de l’individu exposé ne le protège. À des distances supérieures à 4,5 m, les risques de blessures oculaires et cutanées provenant du flux lumineux sont normalement évités par les réflexes d’aversion naturelle.

Positionnez l’appareil de façon que les personnes ne puissent pas être exposées accidentellement au flux lumineux à une distance inférieure à 4,5 m, et à ce qu’une fixation prolongée du flux lumineux à moins de 56 m n’est pas anticipée.

Ne fixez pas directement la sortie de l’appareil lorsqu’il émet de la lumière.

Ne regardez pas la sortie de l’appareil avec un instrument optique qui pourrait concentrer la lumière comme une loupe, un télescope ou des jumelles.

Le Groupe d'Application BLH-C définit une classe de temps (courte durée) < 10 s qui doit être respectée dans la distance RG2 déclarée dans le cas d'éclairage à effet intentionnel ou de regard involontaire dans un luminaire de scène.

Assurez-vous que personne ne regarde l’appareil lorsque celui-ci s’allume subitement. Ceci peut se produire à la mise sous tension, lorsque l’appareil reçoit un signal DMX ou lorsque certains éléments du menu de commandes sont activés.

Gardez l’appareil déconnecté du secteur lorsqu’il n’est pas en service.

Maintenez un éclairement suffisant dans la zone de travail afin de réduire le diamètre de pupille de toute personne travaillant sur ou à proximité de l’appareil.

Protection contre les blessures

L’appareil pèse 37 kg sans compter le matériel d’installation.

Lorsque l’appareil est en service, il doit être soit :

- fixé à une structure sécurisée et stable telle qu’une structure scénique, ou
- posé debout sur une surface horizontale stable où il ne présentera aucun risque de basculement ou de chute.

Installez l’appareil uniquement comme indiqué dans ce manuel.

L'appareil n'est pas portable une fois installé.

Assurez-vous que toute structure et/ou matériel utilisé peut supporter au moins six (6) fois le poids de tous les appareils supportés (ou plus selon les régulations locales).

Assurez-vous que tous les accessoires de suspension (colliers, embases Omega …) sont en parfaite condition, sont homologués par un bureau de contrôle professionnel comme le TÜV pour la charge qu’ils supportent et qu’ils répondent aux exigences des régulations locales.

Assurez-vous que toutes les structures de support et les accessoires de suspension (y compris les élingues de sécurité et les suspensions) sont dimensionnés en toute sécurité, adaptés à l'environnement d'installation et seront stables dans toutes les conditions météorologiques et de température locales. Surveillez les prévisions et les conditions météorologiques et prenez les mesures appropriées pour la sécurité si un événement est prévu ou se produit.

S'il doit être suspendu à une structure scénique, installez l’appareil avec deux colliers couplés à des embases Oméga. N’essayez pas de suspendre l’appareil avec un seul collier. N'utilisez pas une élingue de sécurité comme principal moyen de support.

Lors de l’installation de l’appareil sur une structure scénique ou autre, sauf dans le cas d’une suspension verticale avec la tête pointant vers le bas, utilisez des colliers de type demi-coupleur. N’utilisez pas de crochets de type G, de type Quick-Trigger ou de tout autre type qui n’enserre pas complètement le tube porteur une fois serré.

S’il existe un risque que ce produit cause des dommages corporels ou matériels en cas de rupture de la suspension principale, sécurisez-le comme décrit dans le manuel de l’utilisateur avec une élingue de sécurité qui le retiendra en cas de chute. Assurez-vous que toutes les élingues de sécurité sont en parfaite condition, qu’elles sont homologuées par un organisme de contrôle tel que le TÜV pour le poids qu’elles sécurisent et qu’elles répondent aux exigences des régulations locales.

Retirez autant de mou que possible de l’élingue (en la bouclant plusieurs fois autour de la poutre par exemple). Assurez-vous que, si une fixation primaire cède, l’appareil ne tombe pas de plus de 20 cm (8 in) avant que l’élingue ne le bloque.

Si l’élingue de sécurité ou le point d’ancrage sont déformés, ne suspendez pas l’appareil. Faites réparer l’appareil par un agent technique agréé Martin.

Prévoyez suffisamment d’espace autour de la tête pour garantir qu’elle ne puisse pas entrer en collision avec un objet ou un autre accessoire lorsqu’elle bouge.

Vérifiez que tous les couvercles externes et le matériel de suspension sont solidement fixés.

Bloquez l'accès sous la zone de travail et travaillez à partir d'une plate-forme stable lors de l'installation, de l'entretien ou du déplacement de l’appareil. Assurez-vous qu'il n'y a aucun risque de blessure causée par la chute d’une pièce, d’un outil ou d’autre matériel.

N'utilisez pas l'appareil si un couvercle, un capot ou un composant optique est manquant ou endommagé.

Ne soulevez pas et ne portez pas l’appareil par sa tête. Soutenez l’appareil par sa base uniquement.

En cas de problème de fonctionnement, arrêtez immédiatement d'utiliser l'appareil et débranchez-le du secteur. N'essayez pas d'utiliser un appareil qui est visiblement endommagé.

Ne modifiez pas l’appareil sauf si la modification est décrite dans ce manuel. N'installez pas de pièces autres que des pièces d'origine Martin.

Référez toute opération de service non décrite dans ce manuel au personnel de Martin Service ou à un partenaire agréé de Martin Service.

Sicherheitshinweise

GERMAN/DEUTSCH

WARNUNG!

Lesen Sie die Sicherheitshinweise, bevor Sie das Produkt installieren, in Betrieb nehmen oder warten.

Die folgenden Symbole weisen in dieser Installationsanleitung und auf dem Produkt darauf hin, dass spezielle Sicherheitshinweise zu beachten sind:

Warnung!	**Warnung!**	**Warnung!**	**Warnung!**	**Warnung!**	**Warnung!**
Risiko. Erhebliche Verletzungs- oder Lebensgefahr.	***Gefährliche Spannung. Gefahr eines schweren oder tödlichen Stromschlags.***	***Brandgefahr.***	***Verbrennungs-gefahr. Heiße Oberfläche. Nicht berühren.***	***Intensive Lichtemission.***	***Siehe Anwender-dokumentation.***

Warnung! Dieses Gerät entspricht der Anwendungsgruppe BLH-C nach EN IEC 62471-7 für Bühnenbeleuchtung. Produkt der Risikogruppe 3 gemäß EN 62471 sowie der Gefährdungsklasse 2 gemäß EN 62471, IEC/TR 62778 (siehe ”Schutz vor Augenverletzung” auf der Seite 22 für genaue Angaben). Es strahlt möglicherweise gefährliche optische Strahlung aus und kann die Augen schädigen. Starren Sie nicht in den Lichtaustritt dieses Produkts. Positionieren Sie das Produkt so, dass längeres Anstarren des Lichtaustritts aus Entfernungen unter 56 m nicht zu erwarten ist. Blicken Sie nicht mit Lupen, Teleskopen, Ferngläsern oder anderen optischen Instrumenten in die Lichtaustrittsöffnung, da sie den Lichtstrahl konzentrieren können.

Der MAC Viper XIP Scheinwerfer birgt das Risiko schwerer Verletzung oder des Todes durch Feuer- und Verbrennungsgefahr, elektrischen Schlag und Stürze, wenn die Sicherheitshinweise in dieser Installationsanleitung nicht beachtet werden.

Sie dürfen das Gerät gemäß der Richtlinien und Warnhinweise in dieser Anleitung äußerlich reinigen. Alle Arbeiten, die nicht in dieser Installationsanleitung oder der Bedienungsanleitung beschrieben werden, müssen einem autorisiertem Martin Servicetechniker überlassen werden.

Der MAC Viper XIP ist nur für den professionellen Gebrauch als Bühnenscheinwerfer bestimmt. Die Verwendung in Privathaushalten und zur Allgemeinbeleuchtung ist unzulässig. Beachten Sie bei der Installation, dem Anschluss an die Stromquelle, dem Betrieb und der Reparatur des Geräts alle einschlägigen lokalen Gesetze, Vorschriften und Normen.

Stellen Sie sicher, dass die Installation den Bestimmungen der ANSI/ESTA E1.58-2017 entspricht. Diese Norm enthält wichtige Informationen über die vorübergehende Verwendung von Bühnen- und Studiobeleuchtungsanlagen im Freien, die von qualifiziertem Personal beaufsichtigt werden, während sie unter Strom stehen und für die Öffentlichkeit in den USA nicht zugänglich sind, wie in NFPA 70 Artikel 520.10 beschrieben. Tourneeshows in Kanada müssen vor der ersten Aufführung eine Genehmigung von der zuständigen Behörde einholen. Halten Sie sich jederzeit an die nationalen und lokalen Vorschriften.

Die Lichtquelle dieses Geräts darf nur vom Martin® Service oder einem autorisiertem Martin Servicepartner ersetzt werden.

Installieren, verwenden und warten Sie Martin-Produkte nur, wie in ihrer Anwender-dokumentation beschrieben. Andernfalls erzeugen Sie ein Sicherheitsrisiko oder Schäden, die von der Gewährleistung ausgeschlossen sind.

Die neueste Version dieser Installationsanleitung und der Bedienungsanleitung stehen im MAC Viper XIP Bereich der Martin Webseite www.martin.com zum Download bereit. Prüfen Sie vor Installation, Betrieb oder Wartung des Geräts, ob Sie die neueste Anwenderdokumentation für das Gerät verwenden. Die Version des Dokumentes finden Sie am Ende der Seite 2 des Dokuments.

Technische Unterstützung

Wenn Sie Fragen zur sicheren Installation oder zum sicheren Betrieb des Geräts haben, wenden Sie sich bitte an den technischen Support von Harman Professional:

- Für die technische Unterstützung in Nordamerika wenden Sie sich bitte an:
  HProTechSupportUSA@harman.com
  Phone: (844) 776-4899
- Für die technische Unterstützung außerhalb von Nordamerika wenden Sie sich bitte an Ihren nationalen Distributor.

Schutz vor elektrischem Schlag

Der MAC Viper XIP entspricht der Schutzart IP54. Sie ist in den EN/IEC-Regionen (Europa und andere Länder) anwendbar. Das Gerät hat die Klassifizierung "Feuchte oder Nasse Räume", die in den USA und Kanada gilt. Als „feuchte Räume“ werden teilweise geschützte Standorte unter Bühnen- und Veranstaltungsüberdachungen, Festzelten, Zelten, überdachten offenen Bars und ähnlichen Standorten angesehen, während „nasse Räume“ die meisten Außenbereiche ohne Abdeckung oder Schutzschilde oder einige Innenbereiche umfassen, die Tropf- oder Spritzwasser ausgesetzt sind.

Die Klassifizierungen IP54 und Nasse Räume bedeuten, dass das Gerät gegen Regen, Spritzwasser und Kondensation geschützt ist, jedoch nicht gegen Hochdrück-Wasserstrahlen. Das Gerät darf bei allen Witterungsbedingungen im Außenbereich verwendet werden. Setzen Sie es niemals hohen Wassermengen (z.B. Brunnen, Wasserfall, Dusche) aus. Der extremste jemals aufgezeichnete Regen hatte ein Volumen von 400 mm / 16 Zoll pro Stunde. Das Gerät kann einer solchen Situation standhalten. Ein Springbrunnen, ein Wasserfall oder eine Dusche kann ein viel größeres Wasservolumen erzeugen (bis zu 15 000 mm pro Stunde). Das Gerät ist nicht für solche Bedingungen ausgelegt.

Tauchen Sie es nicht ein. Trennen Sie das Gerät sofort von der Stromquelle, wenn Extrembedingungen, wie z.B. Überflutung, auftreten.

Setzen Sie es keinen Wasserstrahlen hohen Drucks aus.

Das Gerät ist nur für die vorübergehende Installation im Freien vorgesehen. Eine dauerhafte Installation im Außenbereich kann zu einer beschleunigten Alterung führen, die möglicherweise die Schutzart IP54 / Nasse Räume beeinträchtigt. Dies würde ein potenzielles Sicherheitsrisiko und die Gefahr von Beschädigungen mit sich bringen. Verwenden Sie das Gerät nicht für eine dauerhafte Außenbeleuchtung.

Installieren Sie das Gerät nicht an Orten, an denen die Luft aggressiv auf Materialien wirkt (z. B. an Orten mit hohem Salz- oder Chlorgehalt, in der Nähe des Meeres oder eines Schwimmbads).

Betreiben Sie das Gerät nicht, wenn die Umgebungstemperatur (T_a) unter -10° C fällt. Betreiben Sie das Gerät nicht bei Umgebungstemperaturen unter 5° C, wenn sich Eis auf dem Gerät bildet. Schützen Sie das Gerät vor Schnee und Eis. Gefrierendes Wasser kann das Gehäuse des Geräts verformen und ein Sicherheitsrisiko darstellen. Beobachten Sie die Witterungsbedingungen und treffen Sie geeignete Sicherheitsvorkehrungen, wenn eine Frostgefahr vorhergesagt wird oder besteht.

Das Gerät erfüllt die Schutzart IP54 / Nasse Räume nur, wenn Verbinder mit entsprechender IP-Schutzart an Leitungen, die mit dem Gerät verbunden werden, verwendet werden:

- Neutrik powerCON TRUE1 NAC3FX-W-TOP Verbinder am power IN Anschluss,
- Neutrik powerCON TRUE1 NAC3MX-W-TOP Verbinder am THRU Anschluss,
- Neutrik TOP Serie verriegelbare 5-pol. XLR Verbinder an den XLR (DMX, RDM) Datenanschlüssen, und
- Neutrik TOP Serie etherCON Verbinder an den Ethernet (Art-Net, sACN) Datenanschlüssen.

Verwenden Sie nur Verbinder und Leitungen, die für die Installationsumgebung geeignet sind (Feuchtigkeit, Wasser, UV-Beständigkeit).

Die Netz- und Datenanschlüsse sind zum Schutz vor Wassereintritt mit Schutzkappen verschlossen. Nicht belegte Anschlüsse müssen immer mit Schutzkappen verschlossen werden.

Montieren Sie das Gerät in feuchter Umgebung (IP54 / Feuchte oder Nasse Räume) mit dem Anschlussfeld nach unten weisend.

Entlasten Sie den Zug der Leitungen. Der Verbinder darf nicht übermäßig mit dem Gewicht der Leitung belastet werden.

Leitungen müssen von unten an das Gerät herangeführt werden. Bilden Sie, wenn erforderlich, eine Tropfschlaufe (siehe Bild rechts). Die Tropfschlaufe hält Flüssigkeit vom Anschluss fern.

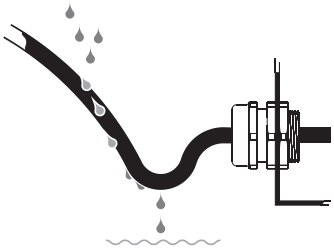

Tropfschlaufe

Das Gerät ist für die Netzspannung 100-240 V~ (nominal), 50/60 Hz, geeignet. Verbinden Sie das Gerät nicht mit einer Stromquelle außerhalb dieser Spezifikation.

Das Gerät nimmt höchstens 1040 W Leistung auf.

Die höchste Stromaufnahme des Geräts beträgt:

- 11,0 A bei 100 V~ Netzspannung
- 5,2 A bei 200 V~ Netzspannung
- 4,6 A bei 240 V~ Netzspannung.

Schließen Sie kein Gerät oder eine Kette von Geräten an, wenn die maximale Stromaufnahme die Nennwerte der verwendeten Leitungen oder Stecker überschreitet.

Prüfen Sie vor dem Anschluss von Geräten an die Netzdurchgangsbuchse des Geräts die maximale Stromaufnahme aller Geräte, die Sie in einer Kette mit Strom versorgen wollen. Die Stromaufnahme der gesamten Kette, einschließlich des ersten Geräts in der Kette, darf 16 A nicht überschreiten.

Wenn Sie den Strom von einem Gerät zu einem anderen über Netzdurchgangsbuchsen weiterleiten, beachten Sie die folgenden Sicherheitsgrenzen, sonst besteht Brand- und Stromschlaggefahr:

- Schließen Sie keinen MAC Viper XIP an die Netzsteckdose des Geräts an, wenn das Gerät mit einer Netzspannung von 100 V bis 120 V versorgt wird. Schließen Sie in diesem Spannungsbereich keine Geräte an, die mehr als 5 A aufnehmen.
- Verbinden Sie nicht mehr als drei (3) MAC Viper XIP in einer Kette, wenn das Gerät mit einer Netzspannung von 200 V bis 240 V betrieben wird.

Das Gerät nimmt in den ersten 10 Millisekunden nach dem Einschalten der Netzspannung einen typischen Halbwellen-Effektivstrom von 17,0 A auf.

Die Spannung und Frequenz an der Netzdurchgangsbuchse entspricht der Spannung und Frequenz am Netzeingangsverbinder.

Um das Gerät mit der Stromquelle zu verbinden, benötigen Sie eine Netzleitung 12 AWG oder 2,5 mm² Aderquerschnitt, die für 16 A ausgelegt und für die Installationsumgebung

temperaturbeständig ist. In den USA und Kanada muss die Netzleitung UL-gelistet sein, Typ SJTW oder gleichwertig. In der EU muss die Netzleitung vom Typ H05RN-F oder gleichwertig sein. Passende Leitungen mit den passenden Steckern sind bei Martin erhältlich.

Das Gerät muss über die Netzleitung elektrisch geerdet werden. Entfernen Sie nicht die Schutzschicht des Gehäuses und lösen Sie keine Schrauben, um eine separate Erdung über das Gehäuse des Geräts herzustellen.

Die Stromquelle muss den örtlichen Bau- und Elektrovorschriften entsprechen. Sie muss über einen Überlast- und einen Erdschlussschutz verfügen.

Steckdosen oder externe Netzschalter zur Stromversorgung des Geräts müssen sich in der Nähe des Geräts befinden und leicht zugänglich sein, damit das Gerät problemlos von der Stromquelle getrennt werden kann.

Trennen Sie das Gerät von der Stromquelle, bevor Sie Installations-, Reinigungs- oder Wartungsarbeiten durchführen und wenn das Gerät nicht verwendet wird.

Trennen Sie das Gerät sofort von der Stromquelle, wenn der Netzstecker oder eine Dichtung, eine Abdeckung, eine Leitung oder eine andere Komponente beschädigt, defekt oder deformiert ist oder Anzeichen von Wassereintritt oder Überhitzung aufweist. Schalten Sie das Gerät erst dann wieder ein, wenn die Reparaturen abgeschlossen sind.

Überprüfen Sie vor der Verwendung des Geräts, ob alle elektrischen Verteiler und Leitungen in einwandfreiem Zustand sind und für die elektrischen Anforderungen aller angeschlossenen Geräte ausgelegt sind.

Entfernen Sie keine Abdeckungen vom Gerät, es sei denn, dies ist in der Benutzerdokumentation des Geräts beschrieben.

Das Gerät enthält zugängliche Bauteile, die unter Hochspannung stehen, solange das Gerät an die Stromquelle angeschlossen ist, und die auch nach dem Trennen von der Stromquelle noch bis zu fünf Minuten lang unter Spannung stehen. Warten Sie nach dem Trennen von der Stromquelle mindestens fünf Minuten, bevor Sie die Abdeckungen des Geräts öffnen.

Öffnen Sie Abdeckungen und führen Sie Wartungsarbeiten an internen Komponenten nur an einem trockenen Ort und unter trockenen Verhältnissen durch.

Die DMX- und Ethernet-Transceiver des Geräts sind zur Vermeidung von Erdschleifen und aus Sicherheitsgründen isoliert/SELV.

Verwenden Sie dieses Gerät nicht in einer Höhe von mehr als 2.000 m über dem Meeresspiegel.

Schutz vor Verbrennungen und Feuer

Verwenden Sie das Gerät nicht, wenn die Umgebungstemperatur (T_a) 40° C übersteigt.

Die Oberfläche des Geräts wird während des Betriebs heiß. Nach 5 Minuten Betrieb ist mit einer Oberflächentemperatur von 80° C zu rechnen. Die maximale Oberflächentemperatur im Dauerbetrieb beträgt ebenfalls 80° C (176° F). Vermeiden Sie die Berührung durch Personen und Materialien.

Lassen Sie das Gerät vor der Handhabung mindestens 15 Minuten lang abkühlen.

Halten Sie brennbares Material vom Gerät fern. Der Sicherheitsabstand zu brennbarem Material (z.B. Stoff, Holz, Papier) beträgt 0,2 m.

Der Luftstrom um das Gerät darf nicht behindert werden. Der Freiraum um Lüfter und Lüftungsschlitze muss mindestens 0,5 m betragen.

Der Mindestabstand zur beleuchteten Fläche muss 3,25 m betragen.

Verdecken Sie optische Komponenten nicht mit Filtern, Maskierungen oder anderem Material.

Siehe Bild rechts. Die Linsen des Geräts können Sonnenstrahlen im Inneren des Geräts bündeln, wodurch Brand- und Beschädigungsgefahr entstehen. Setzen Sie die Vorderseite des Geräts auch nicht kurzzeitig aus keinem Winkel dem Sonnenlicht oder einer anderen starken Lichtquelle aus. Stellen Sie sicher, dass der Kopf immer von der Sonne und anderen potentiellen starken Lichtquellen weg zeigt, auch wenn das Gerät nicht verwendet wird.

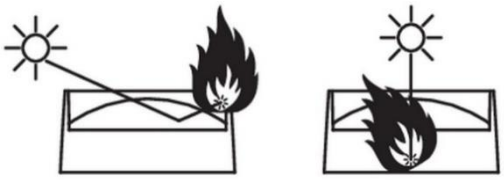

Versuchen Sie nicht, thermostatische Schalter oder Sicherungen zu überbrücken.

Schutz vor Augenverletzung

Dieses Gerät entspricht der Anwendungsgruppe BLH-C nach EN IEC 62471-7 für Bühnenbeleuchtung. Das Gerät entspricht der Risikogruppe 3 nach EN 62471, wenn alle photobiologischen Risikofaktoren, und Risikogruppe 2 nach IEC/TR 62778, wenn nur das Blaulicht-Risiko berücksichtigt wird. Es erzeugt möglicherweise schädliche optische Strahlung. Unter schlechtesten Bedingungen fällt es in die unten aufgeführten Risikogruppen gemäß EN 62471 und IEC/TR 62778:

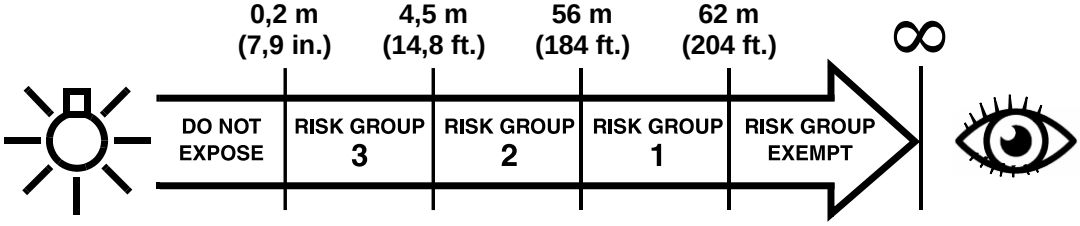

In einer Entfernung von weniger als 4,5 m vom Lichtaustritt kann der Lichtstrahl möglicherweise Augen- und Hautverletzungen verursachen, bevor die natürlichen Reflexe einer exponierten Person (Blinzeln und Reaktion auf Hautreize) sie schützen können. Bei Entfernungen über 4,5 m werden potentielle Augen- und Hautverletzungen durch den Lichtstrahl normalerweise durch natürliche Reflexe verhindert.

Positionieren Sie das Gerät so, dass Personen in einem Abstand von weniger als 4,5 m vom Gerät nicht dem Lichtstrahl des Geräts ausgesetzt werden können und ein längeres Starren in den Lichtaustritt aus einer Entfernung unter 56 m nicht zu erwarten ist.

Blicken Sie nicht direkt in den Lichtaustritt des Geräts.

Blicken Sie nicht mit Lupen, Teleskopen, Ferngläsern oder anderen optischen Instrumenten in die Lichtaustrittsöffnung, da sie den Lichtstrahl konzentrieren können.

Die Anwendungsgruppe BLH-C definiert eine Zeitklasse (Kurzzeit) <10 s, die bei beabsichtigter Effektbeleuchtung oder unbeabsichtigtem Blick in eine Bühnenleuchte innerhalb der angegebenen RG2-Distanz eingehalten werden muss.

Stellen Sie sicher, dass Personen nicht direkt in die Lichtaustrittsöffnung des Geräts blicken, wenn es plötzlich aufleuchten könnte. Dies kann passieren, wenn es eingeschaltet wird, wenn das Gerät ein DMX Signal empfängt oder wenn bestimmte Menüpunkte gewählt werden.

Trennen Sie das Gerät immer von der Stromquelle, wenn es nicht verwendet wird.

Sorgen Sie für eine helle Beleuchtung, um den Pupillendurchmesser aller Personen zu verringern, die an oder in der Nähe des Geräts arbeiten.

Schutz vor Verletzung

Das Gerät wiegt ohne Anschlagmittel 37 kg.

Wenn das Gerät verwendet wird, muss es entweder:

- An einer sicheren, stabilen Struktur befestigt werden, oder

- Auf einer stabilen, horizontalen Fläche stehen, wo keine Stolper- oder Sturzgefahr besteht.

Installieren Sie das Gerät nur, wie in dieser Installationsanweisung beschrieben.

Das Gerät ist in installiertem Zustand nicht transportabel.

Stellen Sie sicher, dass alle verwendeten Tragstrukturen und / oder Anschlagmittel mindestens das sechsfache (6) Gewicht (oder mehr, wenn dies durch örtlich geltende Vorschriften vorgeschrieben ist) aller daran montierten Geräte tragen können.

Stellen Sie sicher, dass alle Tragstrukturen und Anschlagmittel (einschließlich Fangseile und Klemmen) in einwandfreiem Zustand, ausreichend dimensioniert, von einer professionellen Einrichtung wie dem TÜV für das Gewicht, das sie tragen sollen, zugelassen sind, allen vor Ort geltenden Vorschriften entsprechen. für die Installationsumgebung geeignet und unter allen Witterungs- und Temperaturbedingungen stabil sind.

Überwachen Sie die Wetterbedingungen und ergreifen Sie alle geeigneten Sicherheitsvorkehrungen, wenn eine Gefahr vorhergesagt wird oder vorhanden ist.

Wenn Sie das Gerät an einer Struktur befestigen, verwenden Sie zwei Klemmen und Omega-Adapter. Versuchen Sie nicht, das Gerät an nur einer Aufhängevorrichtung aufzuhängen. Verwenden Sie kein Fangseil als primäres Befestigungselement.

Wenn Sie ein Gerät an einer Traverse oder einer anderen tragenden Struktur in einer anderen Ausrichtung als senkrecht hängend mit dem Kopf nach unten befestigen, verwenden Sie Halbkupplungsklemmen. Verwenden Sie keine G-Klemmen, Schnellspannklemmen oder andere Klemmen, die die tragende Struktur beim Befestigen nicht vollständig umschließen.

Wenn die Gefahr besteht, dass dieses Produkt Verletzungen oder Schäden verursacht, wenn das primäre Befestigungsmittel versagt, sichern Sie es wie in dieser Anleitung beschrieben mit einem sicher verankerten Fangseil, das es auffängt, wenn es herunterfällt. Vergewissern Sie sich, dass alle für die sekundäre Befestigung verwendeten Fangseile in einwandfreiem Zustand sind, von einer professionellen Stelle wie dem TÜV für das zu sicherndes Gewicht zugelassen sind und allen örtlich geltenden Vorschriften entsprechen.

Entfernen Sie so viel Lose wie möglich aus dem Fangseil (z. B., indem Sie es mehrmals um den Gurt einer Traverse wickeln). Vergewissern Sie sich, dass das Gerät beim Versagen eines primären Befestigungsmittels nicht mehr als 20 cm fallen kann, bevor das Fangseil es auffängt.

Wenn der Ankerpunkt des Fangseils verformt ist, hängen Sie das Gerät nicht auf. Lassen Sie das Gerät von einem autorisiertem Martin Servicepartner reparieren.

Lassen Sie um den Kopf genügend Freiraum um sicher zu stellen, dass er nicht mit einem Objekt oder einem anderen Gerät kollidieren kann.

Prüfen Sie den sicheren Sitz aller Abdeckungen und Anschlagmittel.

Sperren Sie den Arbeitsbereich und arbeiten Sie von einer stabilen Plattform aus, wenn Sie das Gerät installieren, warten oder bewegen. Stellen Sie sicher, dass keine Verletzungsgefahr durch herabfallende Teile, Werkzeuge oder anderes Material besteht.

Verwenden Sie das Gerät nicht, wenn Abdeckungen, Abschirmungen oder optische Komponenten fehlen oder beschädigt sind.

Heben oder tragen Sie das Gerät nicht am Kopf. Heben Sie das Gerät nur an seiner Basis.

Stellen Sie die Verwendung des Geräts sofort ein, wenn Probleme auftreten. Trennen Sie es von der Stromquelle. Verwenden Sie kein offensichtlich beschädigtes Gerät.

Verändern Sie das Gerät nicht auf eine Weise, die nicht in dieser Installationsanleitung beschrieben ist. Verwenden Sie nur Martin Originalteile.

Überlassen Sie alle Wartungsarbeiten, die nicht in dieser Installationsanleitung beschrieben sind, dem Martin Service oder einem autorisierten Martin Servicepartner.

Información de seguridad

SPANISH/ESPAÑOL

¡ATENCIÓN!

Lea las advertencias de seguridad incluidas en este manual antes de instalar, alimentar, manejar o realizar el mantenimiento de este producto.

Se utilizan los siguientes símbolos para identificar información de seguridad importante, tanto en el producto como en este manual:

¡Advertencia!

Riesgo para la seguridad. Riesgo de lesiones graves o muerte.

¡Advertencia!

Voltaje peligroso. Riesgo de descarga eléctrica letal o grave.

¡Advertencia!

Peligro de incendio.

¡Advertencia!

Peligro de quemaduras. Superficie caliente. No tocar.

¡Advertencia!

Emisión de luz intensa.

¡Advertencia!

Consulte la documentación de usuario.

¡Advertencia! Este dispositivo corresponde al grupo de aplicación BLH-C según EN IEC 62471-7 para iluminación de escenarios. Producto Grupo de Riesgo 3, según EN 62471 y Producto Grupo de Riesgo 2 según IEC/TR 62778 (para más detalles, consulte “Protección contra lesiones oculares” en la página 9. Este producto puede emitir radiaciones posiblemente peligrosas. Puede ser perjudicial para los ojos. No mire directamente a la salida de luz de este producto. Coloque el producto de forma que no pueda mirarlo durante un tiempo prolongado a una distancia inferior a 56 m. No mire la salida de luz con instrumentos ópticos o cualquier otro dispositivo que pueda concentrar el haz.

El dispositivo de iluminación MAC Viper XIP presenta riesgos de lesiones graves o muerte, debido a riesgos de incendio y quemaduras, descargas eléctricas y caídas, si no se siguen las instrucciones de seguridad descritas en este manual.

Puede realizar la limpieza y el mantenimiento externos como se describe en la documentación del usuario del dispositivo, siguiendo las advertencias e instrucciones proporcionadas, pero cualquier operación de mantenimiento no descrita en este Manual de seguridad e instalación o en el Manual del usuario del dispositivo debe remitirse a un técnico de servicio autorizado de Martin.

La unidad MAC Viper XIP está destinado únicamente a uso profesional como iluminación de escenario. No está destinado a uso doméstico o aplicaciones de iluminación en general. Cuando instale, alimente, opere o realice el mantenimiento del dispositivo, respete todas las leyes, códigos y normativas locales aplicables.

Asegúrese de que la instalación cumpla con lo establecido en ANSI/ESTA E1.58-2017. Esta norma brinda información importante sobre el uso temporal en EE. UU. de equipos de iluminación de escenarios y estudios en exteriores supervisados por personal calificado mientras están alimentados y son inaccesibles al público en general, según lo mencionado en el artículo 520.10 de NFPA 70. Los espectáculos en gira en Canadá deben obtener, antes de la primera presentación, un permiso de la autoridad pertinente. Respete en todo momento las normativas nacionales y locales.

La fuente de luz contenida en este dispositivo solo debe ser sustituida por el Servicio Martin® o por un técnico de servicio autorizado por Martin.

Instale, opere y realice el mantenimiento de los productos Martin solo como se describe en su documentación de usuario, o puede crear un peligro para la seguridad o provocar daños que no están cubiertos por las garantías del producto.

Lea este manual antes de instalar, alimentar, operar o realizar el mantenimiento del equipo. Siga las precauciones de seguridad y observe todas las advertencias incluidas en este Manual de Seguridad e Instalación, en el Manual de Usuario e impresas en el equipo.

Las versiones más recientes de este Manual de Seguridad e Instalación y del Manual de Usuario del dispositivo están disponibles para su descarga desde el área MAC Viper XIP del sitio web de Martin, en www.martin.com. Antes de instalar, operar o realizar el mantenimiento del equipo, consulte el sitio web de Martin y asegúrese de que dispone de la documentación de usuario más reciente para el dispositivo. Las revisiones del documento se indican en la parte inferior de la página 2.

Soporte Técnico

Si tiene preguntas sobre como instalar o manejar de forma segura el dispositivo, contacte por favor con el Soporte Técnico Profesional de Harman:

- Para soporte técnico en Norte América, contacte por favor con
  HProTechSupportUSA@harman.com
  Teléfono: (844) 776-4899
- Para obtener soporte técnico fuera de Norte América, contacte por favor con su distribuidor nacional.

Protección frente a descargas eléctricas

El dispositivo tiene una clasificación de protección de penetración de IP54 que se aplica en las regiones EN/IEC (Europa y otros países). Tiene una clasificación de "Ubicaciones Húmedas o Mojadas" que se aplica en EE. UU. y Canadá. Los lugares húmedos se consideran lugares parcialmente protegidos bajo marquesinas para escenarios y toldos para eventos, carpas, tiendas de campaña, bares abiertos techados y lugares similares. Los lugares mojados incluyen la mayoría de las áreas al aire libre sin cubierta ni escudos protectores, o algunas áreas interiores expuestas a goteos o salpicaduras de agua.

Una clasificación IP54 y Ubicaciones Mojadas significa que un dispositivo puede resistir lluvia, salpicaduras de agua, condensación, etc., pero no chorros de agua a alta presión. El aparato está diseñado para ser utilizado en cualquier condición climática, pero no debe exponerse a un volumen de agua artificialmente elevado (en una fuente, cascada o ducha, por ejemplo). La lluvia más extrema jamás registrada tuvo un volumen de 400 mm / 16 pulgadas por hora. El dispositivo está diseñado para soportar tal condición. Una fuente, cascada o ducha puede generar un volumen de agua mucho mayor (hasta 15 000 mm / 50 pies por hora). El dispositivo no está diseñado para soportar condiciones como estas.

No sumerja el aparato en agua.

Apague inmediatamente la alimentación del dispositivo si surgen condiciones extremas, tales como inundaciones.

No exponga el dispositivo a chorros de agua a alta presión.

El dispositivo está diseñado únicamente para instalación temporal en exteriores. Instalarlo permanentemente en un lugar al aire libre podría provocar un envejecimiento acelerado que potencialmente afectaría su clasificación IP54 / Ubicaciones Mojadas. Esto crearía un peligro potencial para la seguridad y un riesgo de daños. No utilice el dispositivo para iluminación exterior permanente.

No instale el aparato en lugares donde el aire sea agresivo para los materiales (donde el aire tenga un alto contenido de sal o cloro, cerca del mar o de una piscina, por ejemplo).

No opere el dispositivo si la temperatura ambiente (Ta) cae por debajo de -10° C (14° F). No opere el dispositivo a temperaturas ambiente inferiores a 5 °C (41 °F) si se está formando hielo en el dispositivo. Proteja el aparato de la nieve y el hielo. El agua helada puede deformar la carcasa del dispositivo, creando un peligro para la seguridad. Supervise

las condiciones climáticas y tome todas las precauciones de seguridad adecuadas si se pronostica o existe un peligro de congelación.

El dispositivo tiene clasificación IP54 / Ubicaciones mojadas solo cuando se utilizan los siguientes tipos de conectores en los cables conectados al dispositivo:

- Conector Neutrik powerCON TRUE1 NAC3FX-W-TOP en el conector IN de entrada de alimentación,
- Conector Neutrik powerCON TRUE1 NAC3MX-W-TOP en el conector THRU de alimentación,
- Conectores Neutrik serie TOP XLR de 5 pines con bloqueo en los conectores XLR de datos (DMX, RDM) y
- Conectores Neutrik serie TOP etherCON en los conectores de datos Ethernet (Art-Net, sACN).

Utilice únicamente estos tipos de conectores y utilice únicamente cables que sean adecuados para la aplicación determinada, en cuanto a la resistencia a la humedad, el agua y la luz solar.

Los conectores de alimentación y datos están equipados con tapas de goma para protegerlos de la entrada de agua. Mantenga instaladas en todo momento las tapas de goma en todos los conectores que no estén en uso.

No instale el dispositivo con el panel de conexiones hacia arriba en lugares que requieran una clasificación IP54 / Ubicaciones Húmedas o Mojadas.

Controle el peso de los tendidos de cables. No permita que un trozo de cable cuelgue de un conector.

Disponga los cables de forma que lleguen a los conectores desde abajo. Si es necesario, cree un ‘bucle de goteo’ (vea el dibujo a la derecha). Con esta disposición, la gravedad hará que la condensación o las gotas de agua se alejen de los conectores.

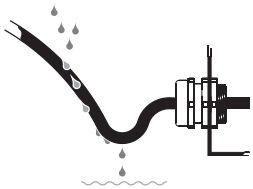

Bucle de goteo

El equipo acepta tensión de red AC a 100-240 V~ (nominal), 50/60 Hz. No conecte el equipo a una tensión de red que no se encuentre dentro de esta gama.

El equipo presenta un consumo máximo total de potencia de 1040 W.

El dispositivo consume una corriente total máxima de:

- 11.0 A cuando está conectado a la red eléctrica de 100 V~
- 5.2 A cuando está conectado a la red eléctrica de 200 V~
- 4.6 A cuando está conectado a la red eléctrica de 240 V~.

No conecte un dispositivo (o una cadena de dispositivos enlazados) a la alimentación si el consumo máximo de corriente resultante excede las clasificaciones eléctricas de cualquier cable o conector utilizado para suministrar alimentación.

Antes de conectar cualquier dispositivo a la toma de corriente del dispositivo, verifique el consumo máximo de corriente de todos los dispositivos que conectará a la alimentación en cadena. Cuando sume el consumo de corriente de toda la cadena, no exceda un total de 16 amperios, como máximo, incluido el primer dispositivo de la cadena.

Si transmite energía de un dispositivo a otro mediante tomas de corriente, observe los siguientes límites de seguridad o puede crear un riesgo de incendio y descarga eléctrica:

- No conecte un dispositivo MAC Viper XIP a la toma de corriente thru/salida de la red eléctrica del dispositivo cuando se suministra al dispositivo alimentación de red de 100 V a 120 V. No conecte ningún dispositivo que consuma más de 5 A cuando funcione dentro de esta gama de voltaje de alimentación de red.
- No conecte entre sí más de tres (3) dispositivos MAC Viper XIP en total en una cadena interconectada cuando se suministra al dispositivo una alimentación de red eléctrica de entre 200 y 240 V.

El dispositivo consume una corriente de entrada RMS de medio ciclo típica de 17,0 A durante los primeros 10 milisegundos, cuando se aplica por primera vez al dispositivo la alimentación de red a 230 V~, 50 Hz.

El voltaje y la frecuencia en el conector de paso de alimentación son los mismos que los aplicados al conector de entrada de alimentación.

Para conectar el equipo a la red eléctrica, debe proveerse de un cable de entrada de alimentación 12 AWG o 2.5 mm^2 para 16 A y clasificación de temperatura para adaptarse al entorno de instalación. En USA y Canadá, el cable debe tener homologación UL, tipo SJTW o equivalente. En la UE, los cables deben ser del tipo H05RN-F o equivalente. Martin dispone de cables adecuados con los conectores correctos.

Asegúrese de que el dispositivo está conectado eléctricamente a masa (tierra) a través del cable de entrada de alimentación. No retire la capa protectora de la carcasa ni afloje los tornillos para establecer una conexión a tierra separada del chasis del dispositivo

Utilice únicamente una fuente de alimentación eléctrica que cumpla con los códigos eléctricos y de construcción locales y que tenga protección tanto contra sobrecarga como contra fallo de masa (fallo de tierra).

Las tomas de corriente o los interruptores de alimentación externos utilizados para suministrar energía al dispositivo deben estar ubicados cerca de él y ser de fácil acceso para que el dispositivo pueda ser desconectado fácilmente de la alimentación.

Desconecte el equipo de la red eléctrica AC antes de realizar cualquier trabajo de instalación, limpieza o mantenimiento, cuando el equipo no está siendo utilizado.

Aísle inmediatamente el dispositivo de la corriente eléctrica si el enchufe o cualquier junta, cubierta, cable u otro componente está dañado, defectuoso, deformado, muestra signos de entrada de agua o signos de sobrecalentamiento. No vuelva a aplicar corriente eléctrica hasta que se hayan realizado las reparaciones necesarias.

Antes de utilizar el dispositivo, compruebe que el equipo de distribución de alimentación y los cables se encuentran en perfectas condiciones y son adecuados para los requisitos eléctricos de todos los dispositivos conectados.

No retire ninguna cubierta del dispositivo, excepto como se describe en la documentación del usuario del dispositivo.

El dispositivo contiene componentes que son accesibles y presentan alto voltaje mientras el dispositivo está conectado a la alimentación, y que permanecen bajo tensión hasta cinco minutos después de que se desconecta la alimentación. Espere al menos cinco minutos después de desconectarlo de la alimentación antes de abrir cualquiera de las cubiertas del dispositivo.

Abra las cubiertas y realice el mantenimiento de los componentes internos únicamente en un lugar seco y en condiciones secas.

Los transceptores DMX y Ethernet del dispositivo están aislados/SELV para evitar bucles de tierra y por razones de seguridad.

No utilice este equipo en una altitud superior a 2000 m por encima del nivel del mar.

Protección frente a quemaduras y fuego

No haga funcionar el equipo si la temperatura ambiente (Ta) supera los 40° C.

El exterior del aparato se calienta durante el uso. Después de 5 minutos de funcionamiento, se espera una temperatura superficial de 80 °C. La temperatura máxima de la superficie en estado estacionario también es de 80° C. Evite el contacto de personas y materiales.

Deje que el dispositivo se enfríe durante al menos 15 minutos antes de manipularlo.

Mantenga muy alejados del equipo los materiales inflamables. Mantenga todos los materiales combustibles (por ejemplo, tela, madera, papel) a una distancia de, por lo menos 0,2 m del dispositivo.

Asegúrese de que existe un flujo de aire libre y sin obstrucciones alrededor del equipo. Deje un espacio libre mínimo de 0,5 m alrededor de ventiladores y salidas de aire.

No utilice el equipo para iluminar superficies situadas a menos 3,25 m del dispositivo.

No pegue filtros, mascaras u otros materiales sobre ninguno de los componentes ópticos.

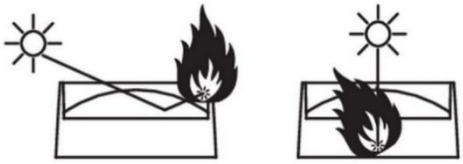

Consulte el siguiente dibujo. Las lentes del dispositivo pueden enfocar los rayos del sol dentro del dispositivo, creando un riesgo de incendio y daños. No exponga la parte frontal del dispositivo a la luz solar ni a ninguna otra fuente de luz potente desde ningún ángulo, ni siquiera durante unos segundos. Asegúrese de que el cabezal apunte en dirección opuesta al sol y a cualquier otra fuente potencial de luz potente en todo momento, incluso cuando el dispositivo no esté en uso.

No intente puentear interruptores termostáticos o fusibles.

Protección frente a daños oculares

Este dispositivo corresponde al grupo de aplicación BLH-C según EN IEC 62471-7 para iluminación de escenarios. El dispositivo corresponde al Grupo de Riesgo 3, según EN 62471, cuando se consideran todos los riesgos fotobiológicos y al Grupo de Riesgo 2, según IEC/TR 62778, solo para luz azul. Emite radiación óptica posiblemente peligrosa. Se incluye en las categorías de grupos de riesgo que se muestran a continuación según EN 62471 e IEC/TR 62778, en las peores condiciones:

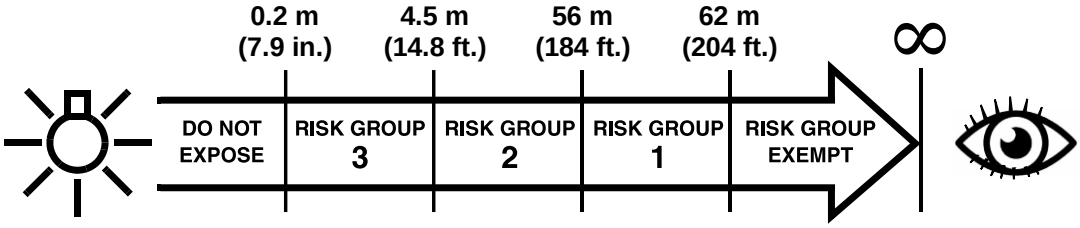

A una distancia de menos de 4,5 m del dispositivo, la salida de luz puede causar lesiones en los ojos o la piel antes de que las respuestas naturales de aversión de la persona expuesta (reflejo de parpadeo y reacción a la incomodidad en la piel) puedan protegerla. A distancias superiores a 4,5 m, los reflejos de aversión naturales normalmente previenen los peligros potenciales de lesiones oculares y cutáneas debidas a la salida de luz.

Coloque el dispositivo de manera que las personas no puedan quedar expuestas a la salida de luz a una distancia de menos de 4,5 m del dispositivo y de modo que no sea posible mirar fijamente la salida de luz a menos de 56 m durante mucho tiempo.

No mire directamente a la salida de luz del dispositivo.

No mire la salida de luz con lupas, telescopios, binoculares o instrumentos ópticos similares que puedan concentrar la salida de luz.

El grupo de aplicación BLH-C define una clase de tiempo (tiempo corto) <10 s que se debe respetar dentro de la distancia RG2 declarada en el caso de iluminación de efectos intencionales o visión no intencional hacia una luminaria de escenario.

Asegúrese de que ninguna persona está mirando hacia el dispositivo cuando éste se ilumina de forma repentina. Esto puede suceder cuando se aplica la alimentación, cuando el dispositivo recibe una señal DMX, o cuando se seleccionan ciertas opciones en el menú de control.

Desconecte el equipo de la red eléctrica siempre que no esté utilizándolo.

Proporcione buenas condiciones de iluminación para reducir el diámetro de la pupila de cualquier persona que trabaje en o cerca del dispositivo.

Protección frente a lesiones

El equipo pesa 37 kg sin incluir los herrajes de suspensión.

Cuando el dispositivo esté en uso, debe ser:

- Sujetado a una estructura segura y estable, como un truss de suspensión, o
- Colocado sobre una superficie horizontal estable que no presente peligro de tropezones o caídas.

Instale el dispositivo únicamente como se indica en este manual.

Cuando está instalado, el dispositivo no es portátil.

Asegúrese de que todas las estructuras de soporte y los herrajes utilizados puedan soportar al menos seis (6) veces el peso que soportan (o más si lo exigen las regulaciones locales aplicables).

Asegúrese de que todos los elementos de hardware de montaje (abrazaderas de montaje, soportes omega, etc.) estén en perfectas condiciones, estén aprobados por un organismo profesional como TÜV para el peso que soportarán y que cumplan con todas las normativas locales aplicables.

Asegúrese de que todas las estructuras de soporte y elementos de hardware de aparejo sean adecuados para el entorno de instalación y sean seguros en todas las condiciones climáticas y de temperatura. Supervise las condiciones climáticas y tome todas las precauciones de seguridad adecuadas si se pronostica o presenta un peligro.

Si lo suspende de una estructura, fije el dispositivo a una viga o soporte similar usando dos abrazaderas de montaje y soportes omega. No intente suspender el dispositivo de una sola abrazadera de montaje. No utilice cables de seguridad como principal medio de soporte.

Al sujetar un dispositivo a un truss u otra estructura de soporte en cualquier orientación, excepto cuando es colgado verticalmente con la cabeza apuntando hacia abajo, use abrazaderas de montaje de tipo pinza. No utilice abrazaderas en G, abrazaderas de fijación rápida ni ningún otro tipo de abrazadera que no rodee completamente la estructura de soporte cuando se fija.

Si existe algún peligro de que este producto pueda causar lesiones o daños en caso de que falle el sistema principal de fijación, asegúrelo como se describe en este manual de usuario con un cable de seguridad firmemente anclado, que lo atrapará si se cae. Asegúrese de que todos los cables de seguridad utilizados para la fijación secundaria estén en perfectas condiciones, estén aprobados por un organismo profesional como TÜV para el peso que soportarán y que cumplan con todas las regulaciones locales aplicables.

Elimine la mayor cantidad de holgura posible del cable de seguridad (enrollándolo más de una vez alrededor del truss, por ejemplo). Asegúrese de que, si falla el sistema principal de fijación, el dispositivo no pueda caer más de 20 cm, como máximo, antes de que el cable de seguridad lo atrape.

Si el punto de fijación del cable de seguridad se deforma, no suspenda el dispositivo. Haga reparar el dispositivo por un servicio autorizado por Martin.

Deje suficiente espacio libre alrededor del cabezal para asegurar que, cuando se mueva, no pueda chocar con ningún objeto u otro dispositivo.

Compruebe que todas las cubiertas externas y los herrajes de suspensión están sujetos de forma segura.

Impida el paso por debajo del área de trabajo y siempre que instale, repare o mueva el dispositivo, trabaje desde una plataforma estable. Asegúrese de que no haya riesgo de lesiones por la caída de piezas, herramientas u otros materiales.

No haga funcionar el dispositivo si le faltan cubiertas, juntas, o cualquier componente óptico, o si estos están dañados.

No levante ni transporte el dispositivo por su cabezal. Apoye el dispositivo únicamente por su base.

En caso de un problema de funcionamiento, deje de utilizar el dispositivo inmediatamente y desconéctelo de la alimentación. No intente utilizar un dispositivo que esté evidentemente dañado.

No modifique el dispositivo de ninguna manera que no esté descrita en la documentación del usuario del dispositivo. Instale únicamente piezas y accesorios suministrados o aprobados por Martin para el dispositivo.

Remita cualquier reparación no descrita en este manual al Servicio Martin o a un servicio autorizado por Martin.

Introduction

Thank you for selecting the MAC Viper XIP moving head lighting fixture from Martin®.

This Safety and Installation Manual is supplied with the fixture. It gives details of installing and servicing the fixture as well as connecting to mains power. The MAC Viper XIP User Manual, containing full instructions for connecting to control data, setting up, controlling and monitoring the fixture is available for download from the MAC Viper XIP area of the Martin website at www.martin.com. If you have any difficulty locating this document, please contact your Martin supplier for assistance.

Before installing, operating or servicing the MAC Viper XIP, please check the fixture's area of the Martin website at www.martin.com and make sure that you have the latest user documentation for the product.

Not all product specifications are included in the fixture's user documentation. You can find full specifications for the fixture in the MAC Viper XIP area of the Martin website. The online specifications include information to help you order accessories such as cables, flightcases etc.

The fixture is supplied with this Safety and Installation manual and two Martin omega brackets for fastening a rigging clamp to the fixture base.

Packing and unpacking

Allow the fixture to cool for 30 minutes before packing it for storage or transport in a flightcase or packaging. If the fixture is wet, wipe it with a soft, dry cloth and apply power until the fixture is completely dry before packing. This will avoid moisture damage and mold.

If you move the fixture from a cold to a warm environment, remove it from its flightcase or packaging and give it at least two hours to acclimatize before you apply power. This will help to avoid damage due to internal condensation.

Condensation

When using the fixture in outdoor locations – especially locations with wide temperature variations and/or high humidity – we recommend that you keep power applied to the fixture at all times in order to avoid condensation inside the fixture. However, it is possible to shut down power to the fixture for up to 18 hours if followed by a period of 6 hours with power applied.

Before using the product for the first time

1. Check the support pages on the Martin Professional website at www.martin.com for the most recent user documentation and technical specifications for the fixture. Martin user manual revisions are identified by the revision letter at the bottom of the inside cover.
2. Read 'Safety information' on page 5 before installing, operating or servicing the fixture.
3. Unpack and ensure that there is no transportation damage before using the fixture. Do not attempt to operate a damaged fixture.
4. Check that the voltage and frequency of the local power source match the mains power requirements of the fixture.
5. Either hard-wire the fixture's power input cable to an AC mains power source or install as described in this manual a power plug (cord cap) that is suitable for local power outlets on the power input cable and connect the cable to an AC mains power outlet. If you need to fabricate a power cable, use only the cable and connector specified in this manual.

Applying mains power

The fixture does not have an on/off switch. It becomes active as soon as AC mains power is applied at the power input connector. Be prepared for the head to move and for the fixture to suddenly emit bright light.

Each time power is applied to the fixture, it will reset all effects and functions to their home positions. A reset typically takes around 45 seconds.

Cold starting

At +5° C (41° F) and below, the fixture starts up in cold-start mode. In this mode, the current to some motors is increased and reset speed is reduced. This makes sure that the fixture can reset safely without any step loss. After a successful reset, the fixture stays in cold-start mode until it has warmed up. In cold-start mode there is a slight increase in noise from the fixture. Some effects (especially gobo changes and speed) are slower than normal.

The fixture exits cold-start mode as soon as it reaches an internal temperature of approximately 20° C (68° F).

To warm up the fixture as quickly as possible, set LED output to full intensity. If you prefer the fixture not to project light during warmup, set the CMY and CTO flags to 99%, i.e. almost fully closed, and set all framing blades to 99%, i.e. almost fully inserted. Note that if you set these effects to 100%, LED output will be shut down and the LED warmup effect will be lost.

Overview

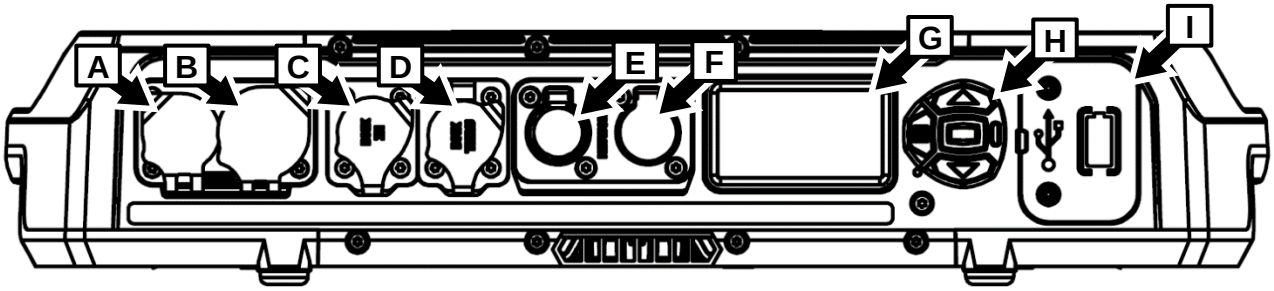

A – AC mains power IN (accepts Neutrik powerCON TRUE1 TOP or compatible)

B – AC mains power OUT/THRU (accepts Neutrik powerCON TRUE1 TOP or compatible)

C – DMX data IN (5-pin locking male XLR)

D – DMX data OUT/THRU (5-pin locking female XLR)

E – Control data Ethernet port A in/out

F – Control data Ethernet port B in/out

G – Control panel display

H – Control buttons

I – Cover for CR123A lithium battery and USB-C port (can be used with accessory options)

Tilt lock

The fixture has a tilt lock located on the yoke (see illustration on right) that can be applied during servicing, for example.

It is not necessary to release the tilt lock before transporting the MAC Viper XIP in its Martin flightcase, but the head must be angled at approximately 45° to match the flightcase insert.

Physical installation

Warning! Read ‘Safety information’ on page 5 before installing the fixture.

To avoid head collisions when installing MAC Viper XIP fixtures next to each other, allow a minimum center-to-center distance between fixtures of 704 mm (27.8 inches).

Martin can supply installation hardware such as rigging clamps and safety cables that are suitable for use with the fixture (see the product specifications on the MAC Viper XIP product page on the Martin website at www.martin.com).

Installation location

The MAC Viper XIP is designed for permanent or temporary indoor use or for temporary outdoor use. A fixture with an ‘IP54 / Wet Locations’ rating can withstand rain and splashing water, but it cannot withstand high pressure water jets or immersion in water.

Fasten the fixture to a secure structure or surface or stand it on a surface where it cannot be moved or fall over. If you install the fixture in a location where it may cause injury or damage if it falls, secure it as directed in this manual using a securely anchored safety cable that will hold the fixture if the primary fastening method fails.

Installation environment

The fixture has a rugged construction and is designed to withstand temporary outdoor conditions. However, it is not designed for use in extreme environments such as air with a high content of salt, chlorine, acid or other aggressive agents. Exposure to harsh environmental conditions like these may result in deterioration of the product that is not covered by the product warranty. If the fixture is exposed to salt etc., rinse it carefully in pure water.

The fixture is designed and tested according to the IP54 standard. This means that the fixture is dust-protected, not dust-tight. Ingress of dust is not entirely prevented, but it shall not enter in sufficient quantity to interfere with the safe operation of the fixture. If the fixture is used in dusty or sandy environments, cleaning will be required after use. Before using the fixture in a dusty or sandy environment, we recommend that you replace the gauze air filters in the head with the disposable air filters with a paper element that are available from Martin in sets of 12 (P/N 50400765). Air filter replacement takes no more than a few seconds.

Avoiding damage from other light sources

Do not point the light output from other lighting fixtures at the MAC Viper XIP, as powerful light can damage the display.

Standing the fixture on a flat surface

The fixture can be placed on a hard, fixed, flat horizontal surface provided that there is no risk that it may cause an obstruction or be knocked over. Ensure that the surface can safely bear the weight of all items that it will support, including any dynamic loads.

If you install the fixture in a location where it may cause injury or damage if it falls, secure it as directed in this chapter with a securely anchored safety cable.

Mounting the fixture on a truss

The fixture can be clamped to a truss or similar rigging structure in any orientation. Use half-coupler type clamps (see illustration on right) that completely encircle the truss chord or tubular support.

Half-coupler clamp

If installing the fixture outdoors, mount it so that the connections panel does not face upwards. Ensure that cables arrive from below the fixture, creating ‘drip loops’ in cables if necessary. Check that all rigging hardware is suitable for outdoor use.

To clamp the fixture to a truss:

1. Check that the rigging structure can support at least six times (or more if required by local regulations) the weight of all fixtures and equipment to be installed on it.
2. Block access under the work area.
3. The fixture is supplied with two omega-type brackets. Bolt a half-coupler type rigging clamp that is in perfect condition and approved for the weight that it will support securely to the each bracket. Use M12, grade 8.8 steel minimum bolts with self-locking nuts.
4. Fasten the two omega brackets complete with rigging clamps to the base of the fixture by locking each bracket’s quarter-turn fasteners into two of the receptacles (see **B** in illustration below) in the base of the fixture. The brackets must be spaced evenly. Turn quarter-turn fasteners a full 90° to lock them as shown on right.

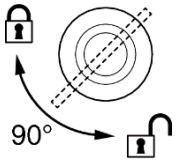

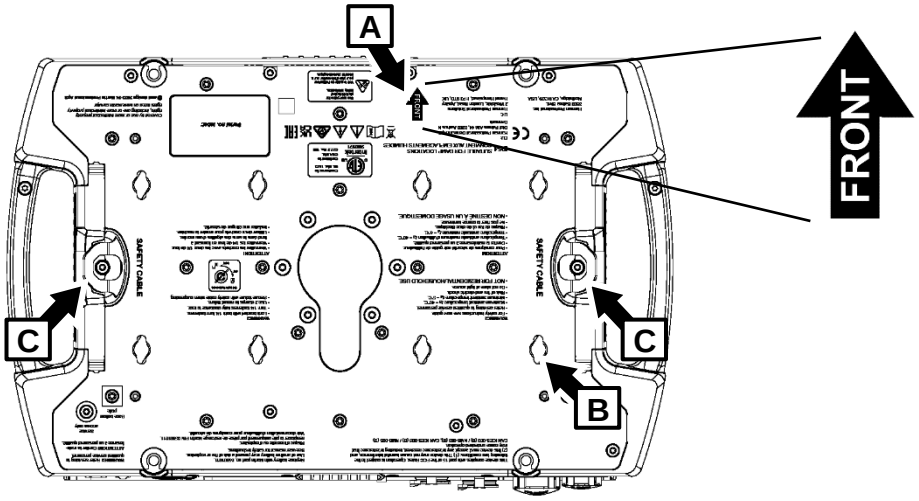

5. Note the position of the arrow marked **FRONT** (see **A** in illustration above). Working from a stable platform, hang the fixture on the truss and fasten the two rigging clamps onto the truss with FRONT pointing towards the main area to be illuminated.
6. Secure the fixture with a safety cable as directed below.
7. Make sure that there is no possibility of the head colliding with other fixtures or objects when it moves through its full pan and tilt ranges.

Securing with a safety cable

1. Obtain a safety cable that is approved for the weight of the fixture.
2. Fasten the cable to one of the safety cable attachment points in the base of the fixture (see **C** in illustration on previous page) by either looping it around or fastening a carabiner clip to the attachment point. Do not use one of the fixture’s carrying handles as the attachment point for the safety cable.

3. Remove as much slack as possible from the safety cable (by looping the cable around the truss chord, for example) and fasten it to a secure anchoring point.
4. Make sure that the safety cable will hold the fixture if a primary attachment fails.

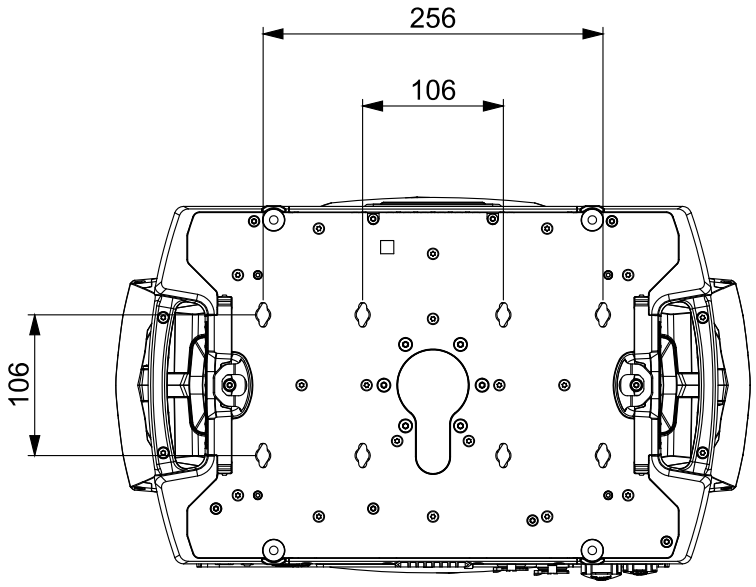

Quarter-turn receptacles in base

AC mains power

Warning! Read ‘Safety information’ on page 5 before connecting the fixture to AC mains power.

The fixture has an auto-ranging power supply that accepts AC mains power at 100-240 V at 50/60 Hz. Do not apply AC mains power at any other voltage or frequency to the fixture.

The fixture’s maximum current draw is as follows:

• At 100-120 V~: 11.0 A

• At 200-240 V~: 5.2 A

Typical half-cycle RMS inrush current: 17.0 A at 230 V, 50 Hz.

Typical earth-leakage current: 0.7 mA.

The fixture requires a power input cable with an IP65-rated Neutrik powerCON TRUE1 NAC3FX-W (TOP) or equivalent female cable connector for AC mains power input. The cable must meet the requirements listed under “Protection from electric shock” on page 6. Martin can supply suitable input cables with connectors 1.5 m (4.9 ft.) or 5 m (16.4 ft.) long, as well as loose input connectors (see the Martin website at www.martin.com).

The fixture can be hard-wired to a building electrical installation if you want to install it permanently. Alternatively, you can connect it to local power outlets if you install a suitable power plug on the power input cable. When installing a power plug, follow the plug manufacturer’s instructions and connect the wires in the power cable following the color coding guide in the table below:

	Live or L	**Neutral or N**	**Earth, Ground or ⏚**
US system	Black	White	Green
EU system	Brown	Blue	Yellow/green

If you need to install a Neutrik powerCON TRUE1 (TOP) or equivalent IP65-rated connector on a power cable, follow the connector manufacturer’s instructions (normally published on the manufacturer’s website or included with the product), respecting the color coding guide above.

Linking fixtures to power in a chain at 100-120 V

If you are supplying the fixture with AC mains power at 100-120 V, do not connect any other MAC Viper XIP fixture to the mains power OUT/THRU socket on the fixture’s connections panel. Do not connect any device to the mains power OUT/THRU that draws a current of more than 5 A.

Linking fixtures to power in a chain at 200-240 V

If you are supplying the fixture with AC mains power at 200-240 V, you can connect up to three (3) fixtures in total to mains power in a linked daisy chain as follows:

1. Obtain a 12 AWG / 2.5 mm2 power input cable and 12 AWG / 2.5 mm2 power relay cables (available from Martin – see the Martin website at www.martin.com).
2. Relay mains power from one fixture to another by connecting fixtures to power in a linked daisy-chain, mains power OUT/THRU socket to mains power IN socket. This daisy-chain may contain up to a maximum of three (3) fixtures total.

If you are supplying a fixture with AC mains power at 200-240 V, do not connect any device – or chain of devices – that draws a current of more than 10.8 A to the mains power OUT/THRU socket of that first fixture.

If you connect three fixtures to power in a daisy-chain, we recommend that you draw power from a circuit that is protected by a type C MCB (Miniature Circuit Breaker). This will avoid the breaker tripping unnecessarily due to inrush current.

Connecting to power

Connect the fixture to AC mains power by lining up the keys in the IP65 power input cable connector with the keyways in the mains power IN connector in the connections panel, inserting the connector and twisting clockwise. Twist the cable connector counterclockwise and remove it from the connections panel to disconnect.

The mains power connectors support hot-plugging, but it is still good practice to shut down power to the power input cable before connecting to or disconnecting from the fixture if you can do this without inconvenience.

The fixture does not have an on/off switch. It becomes active as soon as power is applied at the power input connector. Be prepared for the head to move suddenly and for the fixture to emit bright light as soon as power is applied.

Data connections

See the MAC Viper XIP User Manual available for download from www.martin.com for full details of connecting the fixture to control data.

Use shielded twisted-pair Ethernet cable of type S/UTP, SF/UTP, S/STP or SF/STP only for the data link. The cable must be rated Cat 5e or better. The cable shield must be electrically connected to connector housings, and the other devices on the data link must also support shielded connections.

Installation physique

Attention ! Lisez le chapitre ‘Précautions d’emploi’ à la page 11 avant d’installer l’appareil.

Pour éviter la collision des têtes lorsque des MAC Viper XIP sont placés côté à côté, prévoyez un entr’axe minimal de 704 mm.

Martin peut fournir du matériel tel que les embases, les colliers et les élingues de sécurité qui peut être utilisé avec l’appareil (voir les spécifications du produit sur la page MAC Viper XIP sur le site Web de Martin à l'adresse www.martin.com).

Emplacement d'installation

Le MAC Viper XIP est conçu pour une installation permanente ou temporaire en intérieur et une utilisation temporaire en extérieur. Un appareil homologué ‘IP54 / Zones Mouillés’ supporte la pluie et les éclaboussures mais il n’est pas conçu pour supporter des aspersions à haute pression ou l’immersion dans l’eau.

Fixez l’appareil à une structure ou une surface sécurisée ou placez-le sur une surface où il ne peut pas être déplacé ou tomber. Si vous installez l’appareil dans un endroit où il pourrait causer des blessures ou des dommages en cas de chute, fixez-le comme indiqué dans ce manuel à l'aide d’une élingue de sécurité solidement ancrée qui retiendra l’appareil en cas de défaillance de la méthode de fixation principale.

Environnement d’installation

La construction de l’appareil est robuste et conçue pour résister aux conditions extérieures temporaires. Toutefois, il n’est pas conçu pour les environnements extrêmes comme la présence de sel ou de chlore, d’acide ou d’autres agents agressifs dans l’air. Une exposition à ces environnements hostiles peut résulter en des détériorations du produit qui ne seraient pas couvertes par la garantie. Si l’appareil est exposé à ces agents agressifs, rincez-le soigneusement à l’eau.

L’appareil est conçu et testé selon la norme IP54. Cela signifie qu’il est protégé contre les poussières mais pas étanche aux poussières. La pénétration des poussières n’est pas complètement bloquée mais elles ne devraient pas rentrer suffisamment pour interférer avec le bon fonctionnement de l’appareil. Si l’appareil est utilisé dans un environnement poussiéreux ou sablonneux, il devra être nettoyé après. Avant de l’utiliser dans ce type d’environnement, nous vous conseillons de remplacer les filtres à air de la tête faits de gaze par des filtres à air en papier à usage unique disponibles auprès de Martin par lots de 12 (P/N 50400765). Le remplacement des filtres est une affaire de secondes.

Dommages causés par d’autres sources de lumière

Ne dirigez pas la lumière émise par d’autres appareils d’éclairage vers le MAC Viper XIP, car une lumière puissante peut endommager l’écran.

Positionnement de l’appareil sur une surface plane

L’appareil peut être posé sur une surface horizontale dure, fixe et plane à condition qu'il n'y ait aucun risque qu'il provoque une obstruction ou qu'il soit renversé. Assurez-vous que la surface peut supporter en sécurité le poids de tous les objets qu'elle supportera, y compris toutes les charges dynamiques.

Si vous installez l’appareil dans un endroit où il pourrait causer des blessures ou des dommages en cas de chute, fixez-le comme indiqué dans ce chapitre avec une élingue de sécurité solidement ancré.

Suspension de l’appareil avec une embase et un collier

L'appareil peut être simplement suspendu à une structure scénique ou similaire dans n’importe quelle orientation. Utilisez un collier qui enserre complètement le tube porteur (voir ci-contre).

Si vous installez l’appareil à l’extérieur, assurez-vous que le panneau de connexions n’est pas dirigé vers le haut. Vérifiez que les câbles arrivent par le bas et génèrent une

boucle d’égouttement si besoin. Vérifiez que tous les accessoires d'accroche sont utilisables en extérieur.

Pour fixer le luminaire à une structure scénique :

1. Vérifiez que la structure peut supporter au moins six fois (ou plus si la réglementation locale l'exige) le poids de tous les accessoires et équipements qui y seront installés.
2. Bloquez l'accès sous la zone de travail.
3. Deux embases de type oméga sont fournies avec l'appareil. Boulonnez sur chaque embase un collier de type demi-coupleur en parfait état et homologué pour le poids qu'il supportera. Utilisez un boulon M12 en acier de qualité minimale 8,8 avec un écrou autobloquant.
4. Fixez les embases oméga à la base du luminaire en verrouillant les attaches 1/4 de tour de chaque embase dans les réceptacles (voir **B** dans l'illustration sur la page suivante) dans la base du luminaire. Tournez les attaches 1/4 de tour de 90° pour les verrouiller comme illustré à droite.

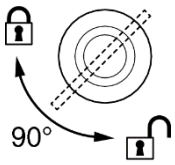

5. Notez la position de la flèche marquée **FRONT** (voir **B** dans l'illustration ci-dessous). En travaillant à partir d'une plate-forme stable, accrochez l'appareil sur le tube porteur et serrez le collier avec la flèche FRONT dirigée vers la zone principale à éclairer.

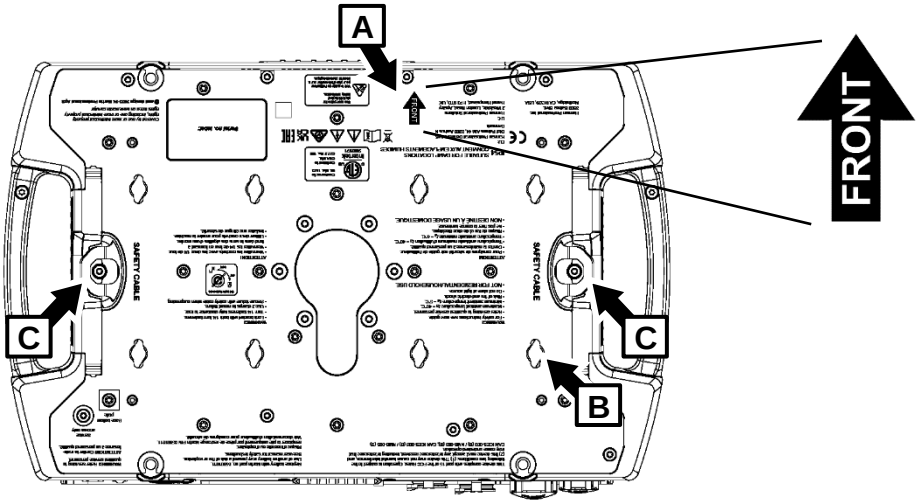

6. Sécurisez l'appareil avec une élingue de sécurité comme indiqué ci-dessous.
7. Vérifiez que la tête n'entrera pas en collision avec d'autres appareils ou objets lorsqu'elle se déplace sur toute son amplitude de pan et tilt.

Installation d’une élingue de sécurité

1. Procurez-vous une élingue de sécurité qui est homologuée pour le poids de l’appareil.
2. Fixez l’élingue au point de fixation prévu dans la base du luminaire (voir **C** dans l'illustration sur la page précédente) en l'enroulant autour ou en attachant un mousqueton au point de fixation **C**. N’utilisez pas les poignées du luminaire comme point de fixation de l’élingue de sécurité.
3. Eliminez autant de jeu que possible de l’élingue de sécurité (en enroulant l’élingue autour de la membrure de la ferme, par exemple) et fixez-la à un point d'ancrage stable.
4. Assurez-vous que l’élingue de sécurité retiendra le luminaire en cas de défaillance d'une fixation principale.

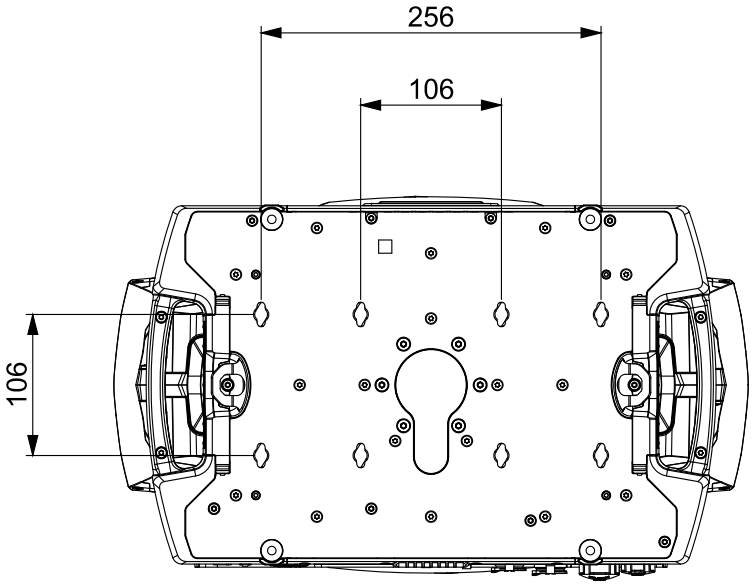

Inserts ¼ de tour dans la base

Alimentation

Attention ! Lisez le chapitre ‘Précautions d’emploi’ à la page 11 avant de brancher l’appareil au secteur.

L’appareil dispose d’une alimentation à découpage qui s’adapte automatiquement aux tensions secteur en courant alternatif sous 100-240 V (nominal), 50/60 Hz. Ne branchez pas l’appareil à une alimentation secteur qui ne respecte pas cette plage.

Le courant maximal appelé par l’appareil est :

- sous 100-120 V~ : 11,0 A
- sous 200-240 V~ : 5,2 A

Courant d'appel RMS demi-cycle typique : 17 A à 230 V, 50 Hz.

Courant de fuite à la terre typique : 0,7 mA.

L’appareil nécessite un câble d'entrée d'alimentation muni d’un connecteur IP65 Neutrik powerCON TRUE1 NAC3FX-W (TOP) pour l'entrée d'alimentation secteur. Le câble doit répondre aux exigences répertoriées sous « Protection contre les électrisations » à la page 12. Martin peut fournir des câbles d'alimentation adaptés de 1,5 m avec un connecteur d'un côté et le bout libre à l'opposé mais aussi du câble standard et des connecteurs d'entrée / sortie à monter (voir le site Web de Martin à l'adresse www.martin.com).

L’appareil peut être câblé directement à l'installation électrique d'un bâtiment si vous souhaitez l'installer de manière permanente. Vous pouvez également le connecter à des prises de courant locales si vous installez une fiche d'alimentation appropriée sur le câble d'entrée d'alimentation. Lors de l'installation d'une fiche d'alimentation, suivez les instructions du fabricant de la fiche et connectez les fils du câble d'alimentation en suivant le guide de codage couleur dans le tableau ci-dessous :

	Phase, Live ou L	**Neutre, Neutral ou N**	**Terre, Earth, Ground ou ⏚**
Système USA	Noir	Blanc	Vert
Système UE	Marron	Bleu	Jaune/vert

Si vous devez installer un connecteur Neutrik powerCON TRUE1 (TOP) sur un câble d'alimentation, suivez les instructions du fabricant du connecteur (normalement publiées sur le site Web du fabricant ou incluses avec le produit), en respectant le guide de codage couleur ci-dessus.

Connexion des appareils en cascade sous 100 – 120 V

Si vous alimentez l’appareil sous 100-120 V, ne connectez pas de MAC Viper XIP sur l’embase de recopie d’alimentation OUT/THRU sur le panneau de connexion. Ne connectez aucun appareil qui consomme plus de 5 A sur l’embase de recopie.

Connexion des appareils en cascade sous 200 – 240 V

Si vous alimentez l’appareil sous 200-240 V, vous pouvez connecter jusqu’à trois (3) appareils en cascade comme expliqué ci-dessous :

1. Procurez-vous un câble d’alimentation de section 12 AWG / 2.5 mm2 et des câbles de recopie d’alimentation de section 12 AWG / 2.5 mm2 (disponibles chez Martin – voir sur le site de Martin www.martin.com).

2. Câbles les appareils en cascade en reliant l’embase de recopie d’alimentation d’une machine à l’embase d’alimentation d’une autre. Cette cascade ne peut comporter qu’un maximum de trois (3) appareils au total.

Si vous alimentez l’appareil sous 200-240 V, ne connectez pas d’appareil ou de cascade d’appareils qui consommerait plus de 10.8 A sur l’embase de recopie OUT/THRU du premier appareil.

Si vous connectez plusieurs appareils en cascade, nous vous conseillons de protéger la ligne d’alimentation avec un disjoncteur magnétothermique de type C. Cette courbe évitera le déclenchement intempestif des disjoncteurs par le courant d’appel à la mise en route.

Connexion à l'alimentation

Connectez le luminaire à l'alimentation secteur en alignant le connecteur du câble d'entrée d'alimentation correctement avec le connecteur d'entrée d'alimentation dans le panneau de connexions. Insérez le connecteur et tournez-le dans le sens des aiguilles d'une montre. Déverrouillez le connecteur du câble en le tournant dans le sens inverse des aiguilles d'une montre et retirez-le du panneau de connexions pour le déconnecter.

Le connecteur d’alimentation supporte le branchement à chaud mais il est toujours préférable d’effectuer le raccordement ou la déconnexion hors tension si cela est réalisable sans difficulté.

Le luminaire n'a pas d'interrupteur marche/arrêt. Il devient actif dès que l'alimentation secteur est présente au niveau du connecteur d'entrée d'alimentation. Préparez-vous à ce que la tête bouge soudainement et à ce que le luminaire émette une lumière intense dès la mise sous tension.

Connexion de la télécommande

Consultez le Guide de l'utilisateur du MAC Viper XIP disponible sur le site www.martin.com pour plus de détails sur la connexion de l'appareil à sa télécommande.

Le câble Ethernet doit être de type paire torsadée et blindé, de type S/UTP, SF/UTP, S/STP ou SF/STP uniquement. Le câble doit être homologué CAT 5e ou supérieur. Le blindage du câble doit être connecté au corps des connecteurs et tous les autres appareils sur la ligne doivent être compatibles avec les connecteurs blindés.

Montage

Warnung! Lesen Sie die „Sicherheitshinweise“ auf Seite 18, bevor Sie das Gerät installieren.

Um Kollisionen zu vermeiden, wenn Sie Geräte nebeneinander installieren, muss der Mittenabstand der Geräte mindestens 704 mm betragen.

Martin kann Anschlagmittel wie Montageklemmen und Fangseile liefern, die für die Verwendung mit dem Gerät geeignet sind (siehe Produktspezifikationen im MAC Viper XIP Bereich auf der Martin Webseite unter www.martin.com).

Installationsort

Der MAC Viper XIP ist für den dauerhaften oder vorübergehenden Einsatz in Innenräumen oder im Freien konzipiert. Eine Leuchte mit der Schutzart IP54 ist regen- und spritzwassergeschützt, aber sie kann nicht mit Hochdruckwasserstrahlen bestrahlt oder in Wasser getaucht werden.

Befestigen Sie das Gerät an einer sicheren Struktur oder Oberfläche oder stellen Sie es auf eine Oberfläche, wo es nicht bewegt werden oder umfallen kann. Wenn Sie das Gerät an einem Ort installieren, an dem es bei einem Sturz zu Verletzungen oder Schäden kommen kann, sichern Sie es gemäß den Anweisungen in dieser Anleitung mit einem Fangseil, das das Gerät festhält, wenn die primäre Befestigung versagt.

Installationsumgebung

Das Gerät ist robust gebaut und für den vorübergehenden Einsatz im Freien ausgelegt. Die Klassifizierung „IP54 / Nasse Räume“ bedeutet, dass das Gerät gegen Regen und Spritzwasser geschützt ist. Es ist jedoch nicht für den Einsatz in extremen Umgebungen wie Luft mit hohem Salz-, Chlor- oder Säuregehalt oder anderen aggressiven Stoffen geeignet. Wenn das Gerät solchen Bedingungen ausgesetzt wird, kann dies zu einer Beschädigung des Geräts führen, die nicht durch die Garantie abgedeckt ist. Wenn das Gerät Salz usw. ausgesetzt wird, spülen Sie es sorgfältig mit reinem Wasser ab.

Das Gerät wurde gemäß der Norm IP54 entwickelt und getestet. Das bedeutet, dass das Gerät staubgeschützt, aber nicht staubdicht ist. Das Eindringen von Staub ist nicht vollständig verhindert, aber er darf nicht in einer solchen Menge eindringen, dass der sichere Betrieb des Geräts beeinträchtigt wird. Wenn das Gerät in staubiger oder sandiger Umgebung verwendet wird, muss es nach dem Gebrauch gereinigt werden. Bevor Sie das Gerät in einer staubigen oder sandigen Umgebung einsetzen, empfehlen wir Ihnen, die Gaze-Luftfilter im Kopf durch die Einweg-Luftfilter mit Papierelement zu ersetzen, die Sie bei Martin im 12er-Set erhalten (P/N 50400765). Der Austausch der Luftfilter dauert nur wenige Sekunden.

Vermeidung von Schäden durch andere Lichtquellen

Richten Sie den Lichtstrahl anderer Scheinwerfer nicht auf den MAC Viper XIP, da starkes Licht das Display beschädigen kann.

Aufstellen des Geräts auf einer ebenen Fläche

Das Gerät kann auf einer harten, festen, sicheren horizontalen Oberfläche aufgestellt werden, sofern keine Gefahr besteht, dass es ein Hindernis darstellt oder umgeworfen wird. Stellen Sie sicher, dass die Oberfläche das Gewicht aller unterstützten Gegenstände, einschließlich dynamischer Belastungen, sicher tragen kann.

Wenn Sie das Gerät an einem Ort installieren, an dem es bei einem Sturz zu Verletzungen oder Schäden kommen kann, sichern Sie es wie in diesem Kapitel beschrieben mit einem Fangseil.

Hängende Montage des Geräts an einem Träger

Das Gerät kann in beliebiger Ausrichtung an einer Traverse oder einem ähnlichen Träger befestigt werden. Verwenden Sie Halbkupplungsklemmen (siehe Abbildung rechts), die den Traversenstrang oder das Rohr vollständig umschließen.

Half-coupler clamp

Wenn Sie das Gerät im Freien installieren, montieren Sie es so, dass das Anschlussfeld nicht nach oben zeigt. Vergewissern Sie sich, dass die Leitungen unterhalb des Geräts ankommen und legen Sie, falls erforderlich, "Tropfschlaufen" in die Leitungen. Vergewissern Sie sich, dass alle Befestigungselemente für den Außeneinsatz geeignet sind.

Um das Gerät an einer Traverse zu befestigen:

1. Stellen Sie sicher, dass die Struktur mindestens das sechsfache (oder mehr, wenn die örtlichen Vorschriften dies erfordern) Gewicht aller darauf zu installierenden Geräte und Zubehöre tragen kann.
2. Blockieren Sie den Zugang unter dem Arbeitsbereich.
3. Das Gerät wird mit zwei Martin Omega-Adaptern geliefert. Schrauben Sie eine Halbschelle, die sich in einwandfreiem Zustand befinden und für das Gewicht, für das die Klemme tragen kann, zugelassen ist, an die Adapter. Verwenden Sie mindestens M12-Schrauben der Güteklasse 8.8 mit selbstsichernden Muttern.
4. Befestigen Sie beide Omega-Adapter an der Basis des Geräts, indem Sie die Schnell-verschlüsse der Halterung in die Aufnahmen (siehe **B** in der Abbildung unten) an der Basis einrasten lassen. Drehen Sie die Verschlüsse um volle 90°, um sie zu verriegeln, wie rechts gezeigt.

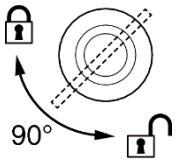

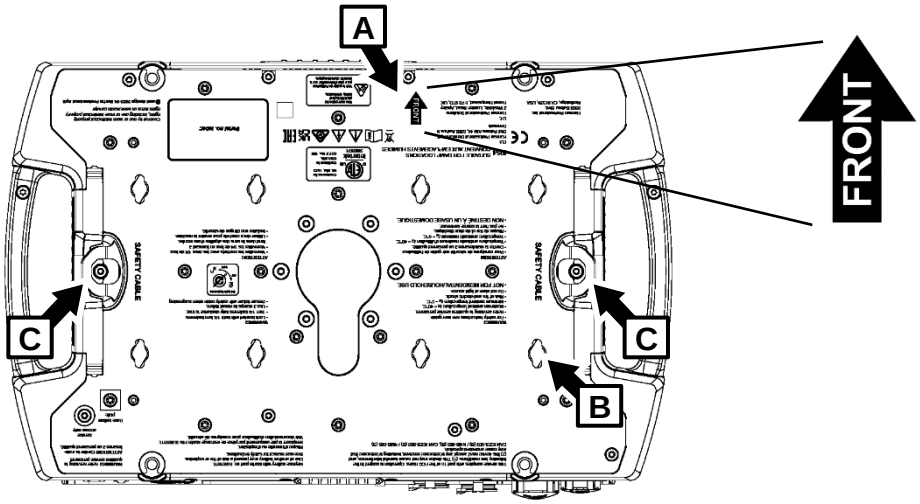

5. Beachten Sie den **FRONT** Pfeil (siehe **A** in der Abbildung oben). Hängen Sie das Gerät von einer stabilen Plattform aus an den Träger. Das Gerät muss frei nach unten hängen. **FRONT** zeigt in Richtung des zu beleuchtenden Bereichs.
6. Sichern Sie das Gerät mit einem Fangseil (siehe unten).
7. Vergewissern Sie sich, dass der Kopf nicht mit anderen Geräten oder Gegenständen kollidieren kann, wenn er seinen vollen Schwenk- und Neigebereich durchläuft.

Montage des Fangseils

1. Verwenden Sie ein Fangseil (oder eine andere Fangvorrichtung), das für das Gewicht des Geräts geeignet ist.
2. Befestigen Sie das Fangseil am Ankerpunkt für das Fangseil an der Basis (siehe **C** in der Abbildung auf der vorigen Seite), indem Sie es entweder umschlingen oder einen Karabinerhaken am Ankerpunkt **C** befestigen. Verwenden Sie keinen der Tragegriffe des Geräts als Befestigungspunkt für das Fangseil.
3. Entfernen Sie möglichst viel Spiel vom Fangseil (z. B. indem Sie das Seil um den Fachwerkgurt schlingen) und befestigen Sie es an einem sicheren Ankerpunkt.
4. Stellen Sie sicher, dass das Fangseil das Gerät hält, wenn eine primäre Befestigung versagt.

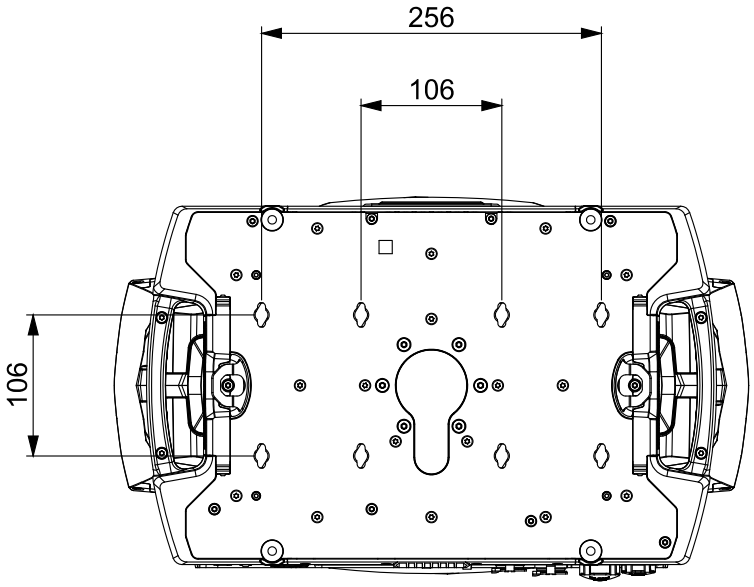

Quarter-turn receptacles in base

Wechselstromquelle

Warnung! Lesen Sie die „Sicherheitshinweise“ auf Seite 18, bevor Sie das Gerät mit der Wechselstromquelle verbinden.

Das Gerät verfügt über ein Netzteil mit automatischer Anpassung. Es akzeptiert Wechselstrom mit 100–240 V bei 50/60 Hz. Legen Sie keinen Wechselstrom mit einer anderen Spannung oder Frequenz an das Gerät an.

Die maximale Stromaufnahme des Geräts beträgt:

• Bei 100-120 V~: 11,0 A

• Bei 200-240 V~: 5,2 A

Typischer Halbzyklus-RMS-Einschaltstrom: 17,0 A bei 230 V, 50 Hz.

Typischer Erdableitstrom: 0,7 mA.

Das Gerät benötigt eine Netzleitung mit einem Neutrik powerCON TRUE1 NAC3FX-W (TOP) oder einer gleichwertigen Leitungsbuchse für den Netzeingang. Die Leitung muss die unter der „Schutz vor elektrischem Schlag“ auf Seite 19 aufgeführten Anforderungen erfüllen. Martin kann geeignete Netzleitungen mit 1,5 m Länge mit Neutrik Leitungsbuchse und offenen Enden, Durchschleif-Netzleitungen und lose Neutrik Netzbuchsen und Netzstecker liefern (siehe Martin Webseite unter www.martin.com).

Wenn Sie das Gerät dauerhaft installieren, können Sie es fest an die Elektroinstallation eines Gebäudes anschließen. Alternativ können Sie es auch an örtliche Steckdosen anschließen, wenn Sie einen geeigneten Netzstecker an der Netzleitung installieren. Befolgen Sie bei der Installation eines Netzsteckers die Anweisungen des Steckerherstellers und schließen Sie die Adern der Netzleitung gemäß der Farbcodierung in der folgenden Tabelle an:

	Phase oder L	**Neutral oder N**	**Erde oder ⏚**
US System	Schwarz	Weiße	Grün
EU System	Braun	Blau	Gelb/Grün

Wenn Sie einen Neutrik powerCON TRUE1 (TOP) an einer Netzleitung installieren müssen, befolgen Sie die Anweisungen des Steckerherstellers (normalerweise auf der Website des Herstellers veröffentlicht oder dem Produkt beiliegend) und beachten Sie dabei die oben stehende Farbcodierung.

Durchschleifen der Netzspannung zu weiteren Geräten bei 100-120 V Netzspannung

Wenn Sie das Gerät mit einer Netzspannung von 100-120 V versorgen, dürfen Sie keinen weiteren MAC Viper XIP an die Buchse OUT/THRU am Anschlussfeld des Geräts anschließen. Schließen Sie an die Buchse OUT/THRU keine Geräte an, die einen Strom von mehr als 5 A aufnehmen.

Durchschleifen der Netzspannung zu weiteren Geräten bei 200-240 V Netzspannung

Wenn Sie das Gerät mit einer Netzspannung von 200-240 V versorgen, können Sie bis zu drei (3) Geräte in einer Verkettung wie folgt an die Stromquelle anschließen:

1. Besorgen Sie sich eine 12 AWG / 2,5 mm2 Netzleitung und eine 12 AWG / 2,5 mm2 Durchschleifleitung (erhältlich bei Martin - siehe Martin Webseite unter www.martin.com).
2. Schleifen Sie die Netzspannung von einem Gerät zu einem anderen durch, indem Sie die Geräte in einer Verkettung von Netzstrom OUT/THRU-Buchse zu Netzstrom IN-Buchse verbinden. Diese Verkettung kann bis zu drei (3) Geräte enthalten.

Wenn Sie ein Gerät mit einer Netzspannung von 200-240 V versorgen, dürfen Sie kein Gerät - oder eine Kette von Geräten - mit einer Stromaufnahme von mehr als 10,8 A an die Buchse OUT/THRU des ersten Geräts anschließen.

Wenn Sie drei Geräte in einer Kette an die Stromquelle anschließen, empfehlen wir Ihnen, den Strom aus einem Stromkreis zu beziehen, der durch einen Leitungsschutzschalter (MCB) vom Typ C geschützt ist. Dadurch wird vermieden, dass der Schutzschalter aufgrund von Einschaltstrom unnötig ausgelöst wird.

Anschluss an die Stromquelle

Schließen Sie das Gerät an die Stromquelle an, indem Sie die Nase der IP65 Netzleitung mit den Nuten des Netzanschlusses IN im Anschlussfeld ausrichten, den Verbinder einstecken und im Uhrzeigersinn verdrehen. Drehen Sie den Kabelstecker gegen den Uhrzeigersinn und ziehen Sie ihn aus dem Anschlussfeld, um die Verbindung zu trennen.

Die Netzanschlüsse unterstützen Hot-Plugging, dennoch sollten Sie die Stromzufuhr zum Gerät unterbrechen, bevor Sie das Gerät ein- oder ausstecken, wenn Sie dies ohne Probleme tun können.

Das Gerät hat keinen Netzschalter. Es schaltet sich ein, sobald der Netzstecker in die Steckdose gesteckt wird. Stellen Sie sich darauf ein, dass sich der Kopf plötzlich bewegt und das Gerät helles Licht ausstrahlt, sobald es eingeschaltet wird.

Datenverbindungen

Alle Details zum Anschluss des Geräts an die Steuerdaten finden Sie in der Bedienungsanleitung des MAC Viper XIP, die Sie unter www.martin.com herunterladen können.

Verwenden Sie für die Datenverbindung nur geschirmte Twisted-Pair-Ethernet-Leitungen vom Typ S/UTP, SF/UTP, S/STP oder SF/STP. Die Leitung muss als Cat 5e oder besser eingestuft sein. Die Abschirmung muss elektrisch mit den Steckergehäusen verbunden sein, und die anderen Geräte in der Datenverbindung müssen ebenfalls geschirmte Verbindungen unterstützen.

Instalación física

SPANISH/ESPAÑOL

¡Advertencia! Lea ‘Información de seguridad’ en la página 24, antes de instalar el dispositivo.

Para evitar colisiones de los cabezales, cuando instale varias unidades MAC Viper XIP una junto a otra, deje una distancia mínima entre los centros de las unidades de 704 mm.

Martin puede suministrar herrajes de instalación, como abrazaderas de montaje y cables de seguridad, adecuados para ser utilizados con el dispositivo (consulte las especificaciones del producto en la página de producto MAC Viper XIP en el sitio web de Martin, en www.martin.com).

Ubicación de la instalación

MAC Viper XIP está diseñado para uso permanente o temporal en interiores o para uso temporal en exteriores. Un dispositivo con una clasificación ‘IP54 / Ubicaciones Mojadas’ puede resistir la lluvia y las salpicaduras de agua, pero no puede soportar chorros de agua a alta presión ni la inmersión en agua.

Fije el dispositivo a una estructura o superficie segura o colóquelo sobre una superficie donde no se pueda mover ni caer. Si instala el dispositivo en un lugar donde puede causar lesiones o daños en caso de caída, asegúrelo como se indica en este manual, utilizando un cable de seguridad anclado de forma segura que sujetará el dispositivo, en caso de que falle el método de fijación principal.

Entorno de instalación

El dispositivo tiene una construcción robusta y está diseñado para soportar condiciones exteriores temporales. Sin embargo, no está diseñado para su uso en ambientes extremos como aire con alto contenido de sal, cloro, ácido u otros agentes agresivos. La exposición a condiciones ambientales adversas como estas puede provocar un deterioro del producto que no está cubierto por la garantía del producto. Si el aparato está expuesto a la sal, etc., enjuáguelo cuidadosamente con agua pura.

El dispositivo está diseñado y probado según el estándar IP54. Esto significa que el aparato está protegido contra el polvo, no a prueba de polvo. No se evita por completo la entrada de polvo, pero no deberá entrar en cantidad suficiente como para interferir con el funcionamiento seguro del dispositivo. Si el dispositivo se utiliza en ambientes polvorientos o arenosos, será necesario limpiarlo después de su uso. Antes de usar el dispositivo en un ambiente polvoriento o arenoso, le recomendamos que reemplace los filtros de aire de gasa en el cabezal con filtros de aire desechables con un elemento de papel, que Martin ofrece en juegos de 12 (P/N 50400765). El reemplazo del filtro de aire no lleva más de unos segundos.

Evitar daños causados por otras fuentes de luz

No apunte la salida de luz de otros dispositivos de iluminación hacia la unidad MAC Viper XIP, ya que una luz potente puede dañar la pantalla.

Colocar el dispositivo sobre una superficie plana

El dispositivo se puede colocar sobre una superficie horizontal dura, plana y segura siempre que no exista riesgo de que pueda causar una obstrucción o ser derribado. Asegúrese de que la superficie pueda soportar de forma segura el peso de todos los elementos que soportará, incluidas las cargas dinámicas.

Si instala el dispositivo en un lugar donde pueda causar lesiones o daños en caso de que caiga, asegúrelo con un cable de seguridad firmemente anclado, tal y como se indica en este capítulo

Montaje del dispositivo en un truss

El dispositivo se puede sujetar a un truss o estructura de montaje similar en cualquier orientación. Utilice abrazaderas tipo pinza (consulte la ilustración de la derecha) que rodeen completamente la barra del truss o el soporte tubular.

Abrazadera tipo pinza

Si instala el dispositivo en el exterior, móntelo de modo que el panel de conexiones no quede hacia arriba. Asegúrese de que los cables lleguen desde debajo del dispositivo, creando "bucles de goteo" en los cables si es necesario. Compruebe que todos los accesorios de montaje sean adecuados para uso en exteriores.

Para fijar el equipo a un truss:

1. Compruebe que la estructura de elevación puede soportar al menos seis veces (o más, si así lo exige la normative local) el peso de todos los dispositivos y equipos que van a ser instalados en ella.
2. Impida el acceso bajo el área de trabajo.
3. El dispositivo se suministra con dos soportes tipo omega. Atornille una abrazadera de tipo pinza, que esté en perfecto estado y aprobada para el peso que soportará, de forma segura a cada soporte. Utilice pernos M12 de acero de grado 8,8, como mínimo, con tuercas autoblocantes.
4. Sujete los dos soportes omega completos con abrazaderas de montaje a la base del dispositivo, bloqueando las sujeciones de cuarto de vuelta de cada soporte en dos de los receptáculos (consulte B en la ilustración a continuación) en la base del dispositivo. Los soportes deben estar espaciados uniformemente. Gire las sujeciones de un cuarto de vuelta 90° completos para bloquearlos, como se muestra a la derecha.

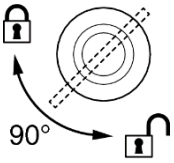

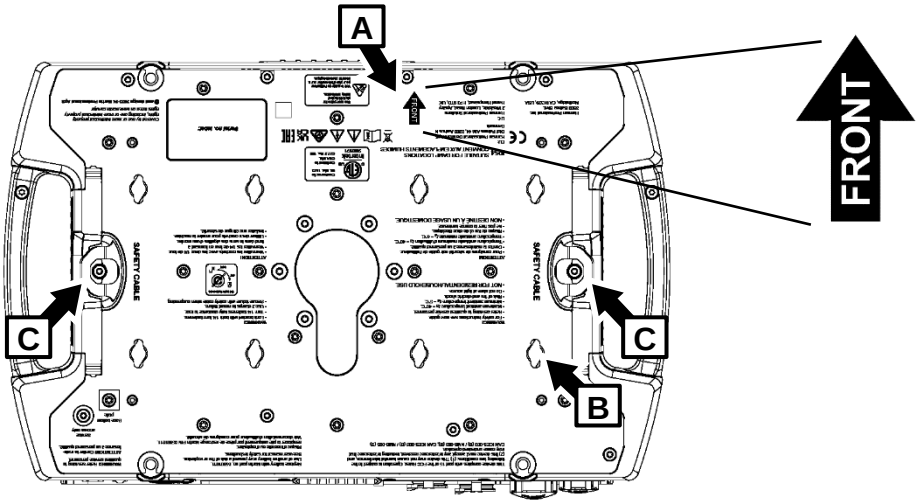

5. Observe la posición de la flecha marcada como FRONT (vea A en la ilustración superior). Trabajando desde una plataforma estable, cuelgue el dispositivo del truss colgando libremente hacia abajo y fije las dos abrazaderas de montaje en el truss con FRONT apuntando hacia el área principal a iluminar.
6. Asegure el dispositivo con un cable de seguridad, tal como se describe más adelante.
7. Asegúrese de que no haya posibilidad de que el cabezal colisione con otros dispositivos u objetos cuando se mueve en toda su gama de giro e inclinación.

Asegurar con un cable de seguridad

1. Consiga un cable de seguridad que esté aprobado para el peso del dispositivo.
2. Sujete el cable a uno de los puntos de fijación para el cable de seguridad situados en la base del dispositivo (vea **C** en la ilustración de la página anterior) ya sea enrollándolo o fijando un mosquetón al punto de fijación. No utilice una de las asas de transporte del dispositivo como punto de fijación para el cable de seguridad.
3. Elimine la mayor cantidad de holgura posible del cable de seguridad (enrollando el cable alrededor de la barra del truss, por ejemplo) y fíjelo a un punto de anclaje seguro.
4. Asegúrese de que el cable de seguridad sujetará el dispositivo en caso de que falle la fijación principal.

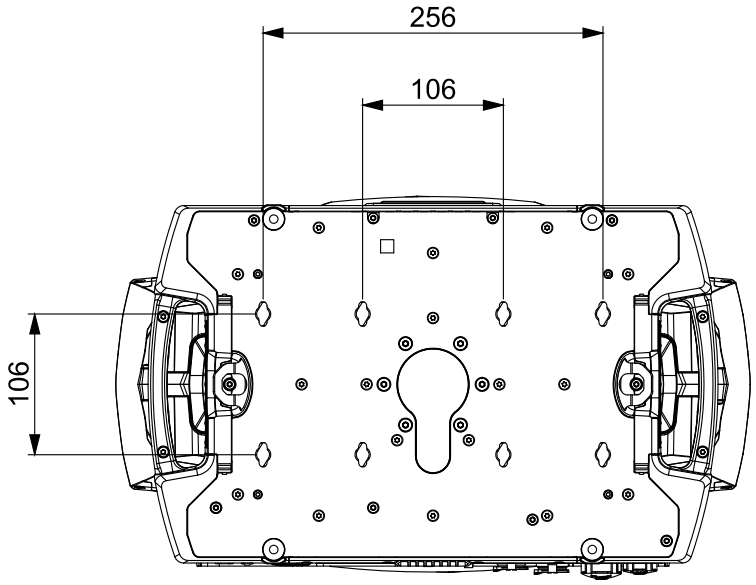

Receptáculos de cuarto de vuelta en la base

Alimentación AC

¡Advertencia! Lea ‘Información de seguridad’ en la página 24, antes de conectar el dispositivo a la red eléctrica AC.

La unidad dispone de una fuente de alimentación con autodetección que acepta tensión de red eléctrica AC a 100-240 V a 50/60 Hz. No aplique al dispositivo una tensión de red AC de cualquier otro voltaje o frecuencia.

El consumo máximo de corriente del dispositivo es el siguiente:

• A 100-120 V~: 11,0 A

• A 200-240 V~: 5,2 A

Corriente de arranque RMS de medio ciclo típica: 17.0 A a 230 V, 50 Hz.

Corriente de fuga a tierra típica: 0,7 mA.

El dispositivo requiere un cable de entrada de alimentación con un conector de cable hembra Neutrik powerCON TRUE1 NAC3FX-W (TOP) con clasificación IP65 o equivalente para entrada de alimentación de CA. El cable debe cumplir con los requisitos enumerados en “Protección frente a descargas eléctricas” en la página 25. Martin puede suministrar cables de entrada adecuados con conectores de 1,5 m o 5 m de largo, así como conectores de entrada sueltos (consulte el sitio web de Martin en www.martin.com).

Si desea instalarlo de forma permanente, el equipo puede ser cableado a la instalación eléctrica de un edificio. De forma alternativa, puede conectarlo a enchufes locales, si instala los conectores adecuados en el cable de entrada de corriente. Al instalar un enchufe de alimentación, siga las instrucciones del fabricante del enchufe y conecte los hilos del cable de alimentación siguiendo la guía de codificación de colores de la siguiente tabla:

	Vivo o L	**Neutro o N**	**Tierra, Masa o ⏚**
Sistema US	Negro	Blanco	Verde
Sistema EU	Marrón	Azul	Amarillo/verde

Si necesita instalar un conector Neutrik powerCON TRUE1 (TOP) o equivalente con clasificación IP65 en un cable de alimentación, siga las instrucciones del fabricante del conector (normalmente publicadas en el sitio web del fabricante o incluidas con el producto), respetando la guía de codificación de colores descrita más arriba.

Conectar dispositivos en cadena a la red eléctrica de 100-120 V

Si está suministrando al dispositivo alimentación de CA a 100-120 V, no conecte ningún otro dispositivo MAC Viper XIP a la toma de alimentación de red OUT/THRU en el panel de conexiones del dispositivo. No conecte ningún dispositivo a la red eléctrica OUT/THRU que consuma una corriente superior a 5 A.

Conectar dispositivos en cadena a la red eléctrica de 200-240 V

Si está alimentando al dispositivo con corriente eléctrica AC de 200-240 V, puede conectar del siguiente modo hasta tres (3) dispositivos en serie a la red eléctrica:

1. Obtenga un cable de entrada de alimentación de 12 AWG / 2,5 mm2 y cables de paso de alimentación 12 AWG / 2,5 mm2 (disponibles a través de Martin – consulte el sitio web de Martin en www.martin.com).

2. Transmita la alimentación de red de un dispositivo a otro conectando los dispositivos a la alimentación en una conexión en cadena, desde la toma de OUT/THRU de la alimentación de red a la toma de IN de alimentación de red. Esta conexión en cadena puede incluir hasta un máximo de tres (3) dispositivos en total.

Si está alimentando el dispositivo con corriente eléctrica AC a 200-240 V, no conecte al conector OUT/THRU del primer dispositivo ningún otro dispositivo, o cadena de dispositivos, que consuma una corriente superior a 10,8 A.

Si conecta tres dispositivos a la alimentación en cadena, le recomendamos que obtenga energía de un circuito que esté protegido por un MCB (disyuntor en miniatura) tipo C. Esto evitará que el disyuntor se dispare innecesariamente debido a la corriente de arranque.

Conexión a la alimentación

Conecte el dispositivo a la red eléctrica CA alineando las guías en el conector de cable de alimentación IP65 con las ranuras en el conector IN de alimentación situado en el panel de conexiones, insertando el conector y girándolo en el sentido de las agujas del reloj. Para desconectarlo, gire el conector del cable en sentido antihorario y retírelo del panel de conexiones.

Los conectores de alimentación de red admiten la conexión en caliente, pero sigue siendo una buena práctica apagar la alimentación del cable de entrada antes de conectarlo o desconectarlo del dispositivo, si puede hacerlo sin inconvenientes.

El equipo no dispone de un conmutador de encendido / apagado. Se activa tan pronto como es aplicada la alimentación a través del conector de entrada de alimentación. Esté preparado para movimientos repentinos del cabezal o la emisión de luz intensa tan pronto como se aplique la alimentación.

Conexión de datos

Consulte el Manual del Usuario de MAC Viper XIP, disponible para descargar desde www.martin.com, para obtener detalles completos sobre cómo conectar el dispositivo a los datos de control.

Utilice un cable Ethernet de par trenzado blindado de tipo S/UTP, SF/UTP, S/STP o SF/STP solo para el enlace de datos. El cable debe tener una clasificación Cat 5e o superior. El blindaje del cable debe estar conectado eléctricamente a las carcasas de los conectores y los demás dispositivos del enlace de datos también deben admitir conexiones blindadas.

Service and maintenance

Warning! Read ‘Safety information’ on page 5 before servicing the fixture.

Refer any service or repair operation not described in this manual or in the fixture’s User Manual to an authorized Martin service technician. Do not try to carry out such an operation yourself, as doing so may present a health or safety risk. It may also cause damage or malfunction, and it may void your product warranty. The LED light source is not user-replaceable.

Installation, on-site service and maintenance can be provided worldwide by the Martin Professional Global Service organization and its approved agents, giving owners access to Martin’s expertise and product knowledge in a partnership that will ensure the highest level of performance throughout the product’s lifetime. Please contact your Martin supplier for details.

The user must clean the MAC Viper XIP periodically to maintain optimum performance and cooling, removing air filters from the head and base as described in this chapter for inspection and cleaning. The user may replace the fixture’s 3-volt lithium battery as described in this chapter. The user may upload firmware (fixture software) via the fixture’s DMX data input port, Ethernet port or USB-C port using firmware from Martin and instructions in the fixture’s User Manual (available for download from the Martin website at www.martin.com). The user may also install custom gobos as directed in the fixture’s User Manual. Finally, the user may install or uninstall an optional wireless DMX accessory that fits onto the fixture’s USB port following instructions from Martin. All other service operations on the MAC Viper XIP must be carried out by Martin, its approved service agents or trained and qualified personnel using the official Martin service documentation for the MAC Viper XIP.

It is Martin policy to apply the strictest possible calibration procedures and use the best quality materials available to ensure optimum performance and the longest possible component lifetimes. However, optical components are subject to wear and tear over the life of the product, resulting in gradual changes in color over many thousands of hours of use. The extent of wear and tear depends heavily on operating conditions and environment, so it is impossible to specify precisely whether and to what extent performance will be affected. However, you may eventually need to replace optical components if their characteristics are affected by wear and tear after an extended period of use and if you require fixtures to perform within very precise optical and color parameters.

Service mode

Pressing MENU and ENTER buttons immediately when the fixture name appears in the display while powering the fixture on puts the fixture into service mode, in which pan and tilt motors are deactivated and SERV appears in the display. To take the fixture out of service mode, power off and then power on again normally.

The MAC Viper XIP User Guide (available for download from the MAC Viper XIP page on www.martin.com) gives full details of the menus in the fixture’s control panel.

Cleaning

Important! Excessive dust, smoke fluid, and particle buildup degrades performance, causes overheating and will damage the fixture. Damage caused by inadequate cleaning or maintenance is not covered by the product warranty.

At regular intervals, the front glass must be cleaned to optimize light output and air filters must be removed for inspection and cleaning. Cleaning schedules for lighting fixtures vary greatly depending on the operating environment. It is therefore impossible to specify precise cleaning intervals for the fixture. Environmental factors that may result in a need for frequent cleaning include:

- Use of smoke or fog machines.
- High airflow rates (near air conditioning vents, for example).
- Presence of cigarette smoke.
- Airborne dust (from stage effects, building structures and fittings or the natural environment at outdoor events, for example).

If one or more of these factors is present, inspect fixtures within their first 100 hours of operation to see whether cleaning is necessary. Check again at frequent intervals. This procedure will allow you to assess cleaning requirements in your particular situation. If in doubt, consult your Martin dealer about a suitable maintenance schedule.

Use gentle pressure only when cleaning, and work in a clean, well-lit area. Do not use any product that contains solvents or abrasives, as these can cause surface damage.

To clean the fixture:

1. Disconnect the fixture from power and allow it to cool for at least 15 minutes.
2. Vacuum or gently blow away dust and loose particles from the outside of the fixture and air vents with low-pressure compressed air. Holding cooling fan blades stationary with a screwdriver will protect them from spinning too fast and possibly being damaged when you apply a vacuum or air jet.
3. Clean surfaces using warm water with a little detergent and a soft cloth, sponge or soft brush of the type used for washing cars. Do not rub glass surfaces hard: lift particles off with a soft repeated press. Dry with a soft, clean, lint-free cloth or low-pressure compressed air. Remove stuck particles with an unscented tissue or cotton swab moistened with glass cleaner or distilled water.
4. Wipe the fixture with a soft, dry cloth after cleaning. We recommend that you apply power to the fixture for a short time, which will allow it to warm up slightly and dry out completely, before putting it into storage.

Cleaning air filters

The MAC Viper XIP has two wire gauze air filters in the head (one on either side of the head) and two wire gauze air filters in the base. When using the fixture in dusty conditions we recommend the use of head air filters with paper elements. These are available as accessories in sets of 12 from Martin suppliers by ordering P/N 50400765.

Head air filters

To service the head air filters:

1. Disconnect the fixture from power and allow to cool for 30 minutes.
2. Position the head pointing upwards so that the head air filter covers are accessible.
3. See illustrations below. Release the latches (arrowed) and remove the two head air filter covers, one on each side of the head. Remove the air filters from their recesses in the head.

4. Dispose of paper air filters. Do not try to clean or re-use a paper air filter. Clean metal air filters with a soft brush and vacuum cleaner or compressed air, taking care to avoid damaging the filter mesh. If metal filters are greasy, you can clean them in a household dishwasher at maximum 50° C (122° F), short cycle recommended. Dry them completely before reinstalling. The metal filter is designed to be re-used, but replace it with a new item if it is not in clean, undamaged condition after cleaning.
5. Place the clean air filters into their recesses in the head, making sure that there is no gap for air to pass around the edges of the filter.
6. Hook the rear end of each filter cover into the head and push the front end into the head until its clip engages fully. Check that the covers are held securely and cannot fall out of the head.

Base air filters

To service the base air filters:

1. See illustrations below. For each of the two air filters, push on the air filter cover retaining clips (arrowed) to release them, then remove the filter from the base.

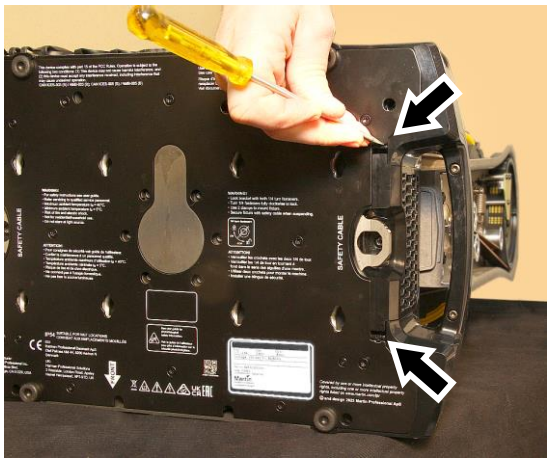

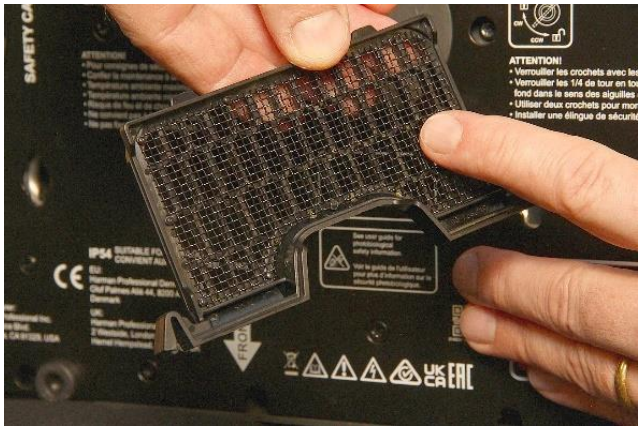

2. Remove dust from each filter with a soft brush and/or low-pressure compressed air. Remove grease with warm soapy water. You can clean the filters in a household dishwasher at maximum 50° C (122° F), short cycle recommended.
3. Dry each filter carefully, then push it back into its recess in the base until both retaining clips lock into place. Make sure that the filter is held securely.

Battery replacement

Warning! Disconnect the fixture from AC power before replacing its battery. Do not attempt to recharge the battery, or you may create a risk of fire or explosion.

The MAC Viper XIP has a non-rechargeable 3-volt lithium battery that provides power to the control panel and display when the fixture is not connected to AC mains power. If the battery runs flat, you must replace it. Do not attempt to recharge it.

The battery is located behind a cover in the USB port / battery compartment next to the control panel on the base of the fixture. If a wireless DMX module accessory is installed, the battery is behind this module.

To replace the battery:

1. Order Martin P/N 05801011 (CR123A, 3 V lithium battery).
2. Disconnect the fixture from AC mains power and allow to cool.
3. See illustration on right. Remove the two Torx10 screws from their holes (arrowed) in the black USB port / battery compartment cover.
4. Carefully lever the cover off the fixture base with a flathead screwdriver. Take care not to damage seals.

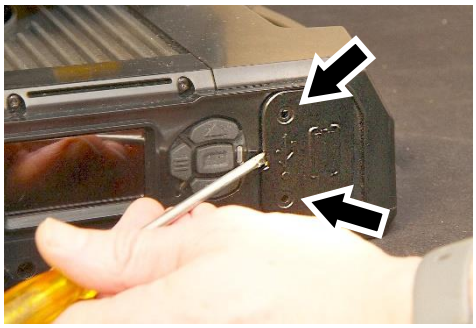

5. See illustration on right. The battery is located behind a yellow rubber cover. Pull the yellow cover off the battery compartment and remove the used battery.
6. Insert the new CR123A battery, respecting the correct battery polarity (positive terminal facing upwards, towards the head).
7. Reinstall the yellow rubber cover over the battery compartment. Check the condition of the seal on the black cover (or the wireless DMX module, if used) that fits over the USB port / battery compartment. The seal must be in perfect condition. If not, contact your Martin supplier for a replacement. Install the cover (or module), fastening it in position with its two screws. Check that it is closed securely before reapplying power.
8. Dispose of the used battery responsibly: send to an authorized waste recycling and disposal center.

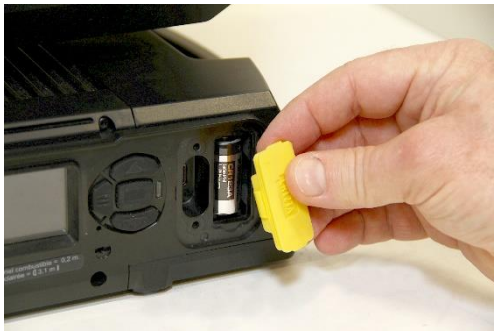

Installing a Universal Connect Module Accessory

The MAC Viper XIP User Manual available for download from the Martin website at www.martin.com contains instructions for installing a wireless Universal Connect Module accessory.

Lubrication

The MAC Viper XIP does not require lubrication under normal circumstances. Moving parts can be checked and a long-lasting Teflon-based grease reapplied by a Martin service partner if necessary.

Seal care

The yellow rubber seals, particularly on the fixture's head, can become sticky over time. This can make covers difficult to remove and you can risk displacing or deforming seals during cover removal. To make service easier and protect the seals, apply a very thin film of silicone grease to them. Apply just enough grease to act as a release agent and wipe off any excess. The grease should hardly be visible when it is correctly applied.

Specifications

For full product specifications, see the MAC Viper XIP area of the Martin website at www.martin.com

FCC compliance

This equipment has been tested and found to comply with the limits for a Class B digital device, pursuant to part 15 of the FCC Rules. These limits are designed to provide reasonable protection against harmful interference in a residential installation. This equipment generates, uses and can radiate radio frequency energy and, if not installed and used in accordance with the instructions, may cause harmful interference to radio communications. However, there is no guarantee that interference will not occur in a particular installation. If this equipment does cause harmful interference to radio or television reception, which can be determined by turning the equipment off and on, the user is encouraged to try to correct the interference by one or more of the following measures:

- Reorient or relocate the receiving antenna.
- Increase the separation between the equipment and receiver.
- Connect the equipment into an outlet on a circuit different from that to which the receiver is connected.
- Consult the dealer or an experienced radio/TV technician for help.

FCC supplier's declaration of conformity declaration

This device complies with part 15 of the FCC Rules. Operation is subject to the following two conditions:

- This device may not cause harmful interference.
- This device must accept any interference received, including interference that may cause undesired operation.

Canadian Interference-Causing Equipment Regulations – Règlement sur le Matériel Brouilleur du Canada

This Class B digital apparatus meets all requirements of the Canadian Interference-Causing Equipment Regulations.*Cet appareil numérique de la classe B respecte toutes les exigences du Règlement sur le Matériel Brouilleur du Canada.*

CAN ICES-003 (B) / NMB-003 (B); CAN ICES-005 (B) / NMB-005 (B)

EU Declaration of Conformity

Harman Professional, Inc. hereby declares that the equipment type MAC Viper XIP complies with the following: European Union Restriction of Hazardous Substances Recast (RoHS2) Directive 2011/65/EU and as amended by 2015/863; European Radio Equipment Directive (RED) 2014/53/EU.

Type: NFC tag

Frequency: 13.56 MHz

The full text of the EU Declaration of Conformity covering this product is available for download from the MAC Viper XIP product area of the Martin website at www.martin.com.

Conditional connection

For conformity with mains voltage fluctuations and flicker according to EN61000-3-11 during extensive use of continuous strobe effects the user must determine, in consultation with the mains power supply authority if necessary, that the equipment is connected to a supply impedance of less than 0.39 ohms at 50 Hz.

Disposing of this product

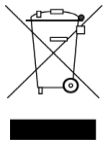

Martin products are supplied in compliance with Directive 2012/19/EC of the European Parliament and of the Council of the European Union on WEEE (Waste Electrical and Electronic Equipment), where applicable.

Help preserve the environment! Ensure that this product is recycled at the end of its life. Your supplier can give details of local arrangements for the disposal of Martin products

Martin®

www.martin.com