MAC Aura Raven XIP

Manuel de l'Utilisateur

Avec Manuel de Sécurité et d'Installation

Martin®

Information de mise à jour des documents

Révision D

Ajout de la fonction d’optimisation du gradateur virtuel (macro FX « Virtual Dimmer Square Law »). Ajout de recommandations concernant le transport de l’appareil avec ou sans accessoire Beamshaper installé. Mise à jour de la fonction d’identification de l’appareil définie par l’utilisateur. Ajout de la commande RECORD CURRENT LOOK au contrôle manuel dans les menus de commande. Mise à jour des commandes autonomes sur le canal DMX Control/Settings. Ajout d’informations sur le transfert du firmware d’un appareil à un autre.

Couvre les versions 1.1.x du firmware de l’appareil.

Révision C

Les manuels de l’utilisateur incluent désormais des avertissements concernant l'indice de protection IP lors de l'utilisation de l'accessoire ovaliseur (Beamshaper). Les instructions d'installation de l'ovaliseur sont désormais fournies uniquement avec celui-ci.

Révision B

Première diffusion publique.

Couvre le firmware v. 1.0.0.

©2025-2026 HARMAN PROFESSIONAL DENMARK ApS. Tous droits réservés. Les caractéristiques, les spécifications et l’aspect sont susceptibles d’être modifiés sans préavis. HARMAN PROFESSIONAL DENMARK ApS et ses filiales déclinent toute responsabilité en cas de blessure, de dommage, de perte directe ou indirecte, de perte consécutive, ou de préjudice économique ou de toute autre nature liés à l’utilisation ou à l’impossibilité d’utiliser l’équipement, ou à la non-fiabilité des informations continues dans ce document. Martin est une marque déposée de HARMAN PROFESSIONAL DENMARK ApS enregistrée aux États-Unis et/ou dans d’autres pays.

HARMAN PROFESSIONAL DENMARK ApS, Olof Palmes Allé 44, 8200 Aarhus N, Denmark
HARMAN PROFESSIONAL, INC. 8500 Balboa Blvd., Northridge CA 91325, USA

www.martin.com

MAC Aura Raven XIP, Manuel de l’utilisateur, Manuel de Sécurité / Installation, Français,
P/N 5147261-00 Rév. D

Table des matières

Introduction 5
- Mise en service de l'appareil 5
- Mise sous tension 6
- Démarrage à froid 6

Connexion à la télécommande 6
- Télécommande DMX 6
- Télécommande par Ethernet 7

Options de contrôle à distance 9
- DMX 9
- LEDs créatives et Vidéo P3 9
- RDM 10

Effets 11
- Shutter et stroboscope 11
- Gradation 11
- Composition de couleur 11
- Roue de couleur virtuelle 11
- Zoom 11
- CTC 11
- Point Vert / Magenta 12
- FX : effets préprogrammés 12
- Fréquence des LEDs 12
- Pan et Tilt 12
- Ovaliseur rotatif optionnel (*Beamshaper*) 12

Configuration de l'appareil 13
- Identificateur personnalisé 13
- Modes DMX 13
- Adresse DMX 13
- Univers DMX 13
- Réglages réseau 13
- Inversion pan-tilt 14
- Vitesse pan-tilt 14
- Vitesse des effets 14
- Limites de pan et tilt 14
- Correction de position pan-tilt 15
- Courbes de gradation 15
- Emulation tungstène 15
- Mode des couleurs 15
- Suiveur vidéo 16
- Modes de refroidissement 16
- Utilisation en extérieur et fonction de séchage 17
- Initialisation à distance par DMX 17
- Mise en veille de l'afficheur 17
- Rotation de l'afficheur 17
- Intensité de l'afficheur 17
- Contraste de l'afficheur 17
- Affichage des erreurs 18
- Affichage de l'historique des messages (erreurs et mises en garde) 18
- Mode hibernation 18

Mode autonome 18
Mémorisation des réglages 20
Retour aux réglages d'usine 20
Nettoyage des ventilateurs 20
Affichage du DMX reçu, *DMX LIVE* 20
Mode manuel 20
Séquences de test 21
Initialisation de l'appareil 22
Affichage des trames de test 22
Signal d'identification 22
Informations sur l'appareil 23
Etalonnages 24
Chargement des étalonnages d'usine 25
Menu *Adjustment* (Martin Global Service uniquement) 25
Historiques d'entretien 26
Panneau de contrôle embarqué 27
Utilisation du panneau de contrôle 27
LED d'état 27
Pile de service 28
Menu de raccourcis 28
Réglages mémorisés en permanence 28
Mode Service 28
Utilisation du protocole RDM 29
Martin Companion® et RDM 29
Fonctions RDM 30
Interface NFC 34
Menus du panneau de contrôle 35
Cartographie des pixels 43
Protocoles DMX 44
Mode Compact 44
Mode Basic 47
Mode Extended 50
Mode Ludicrous 51
Mode Plaid 52
Mode Compact Direct 53
Canal DMX de contrôle et configuration 54
FX : effets préprogrammés 56
Types d'effets 56
Table des macros FX 58
Guide d'orientation pan/tilt et zoom 64
Messages d'erreur et d'information 66
Accessoires et procédures de maintenance 70
Mise à jour du logiciel interne 70
Installation d'un module Universal Connect Module (*UCM*) 72

Introduction

Attention ! Avant d'installer, d'utiliser ou d'entretenir le MAC Aura Raven XIP, lisez la version la plus récente du Manuel d'installation et de sécurité du produit en accordant une attention particulière à la section Précautions d'emploi. Le Manuel d'installation et de sécurité est fourni avec l'appareil et inclus à la fin de ce document. La dernière version est également disponible en téléchargement gratuit depuis la rubrique consacrée au MAC Aura Raven XIP du site web de Martin® : www.martin.com

Important ! Les spécifications complètes du MAC Aura Raven XIP et de ses accessoires sont disponibles dans la rubrique consacrée au MAC Aura Raven XIP sur le site Web de Martin® : www.martin.com.

Merci d'avoir choisi le MAC Aura Raven XIP de Martin.

Ce Manuel de l'utilisateur complète le Manuel d'installation et de sécurité fourni avec l'appareil et inclus en fin de ce document. Ce Manuel de l'utilisateur contient des informations représentant un intérêt notamment pour les concepteurs et opérateurs, tandis que le Manuel d'installation et de sécurité contient des informations importantes pour tous les utilisateurs, notamment les installateurs et les techniciens.

Nous vous recommandons de consulter régulièrement le site Web de Martin pour la documentation mise à jour, car nous publions des versions révisées chaque fois que nous publions de nouveaux micrologiciels comportant des modifications ou de nouvelles fonctionnalités. Chaque fois que nous révisons ce guide, nous énumérons tous les changements importants à la page 2 afin que vous puissiez garder une trace des mises à jour.

Le flux des LEDs, comme de toute autre source de lumière, change graduellement après plusieurs milliers d'heures d'utilisation. Si vous devez répondre à des réglages colorimétriques précis, vous devrez éventuellement effectuer des réajustements au pupitre de commande.

Le MAC Aura Raven XIP est une lyre asservie wash haut de gamme dotée d'un effet Beam et d'un effet de rétroéclairage Aura pixellisé. Il offre un contrôle total des pixels avec des capacités de mapping vidéo sur le Beam, l'Aura, ou les deux. Il s'agit du dernier ajout de Martin à la famille MAC Aura, une gamme de projecteurs wash robustes, sans quasiment aucun compromis en termes de poids, de taille et d'esthétique, grâce au design exceptionnel pour l'extérieur développé par Martin. Il place le niveau de qualité optique très haut avec un flux uniforme à bords doux, un halo minimal et des effets volumétriques intenses grâce à un contrôle amélioré de la source de lumière

Mise en service de l'appareil

Avant de mettre l'appareil sous tension ou d'utiliser le MAC Aura Raven XIP :

- Lisez la section 'Précautions d'emploi' du Manuel d'installation et de sécurité inclus à la fin de ce document et fourni avec l'appareil mais aussi disponible en téléchargement sur le site de Martin : www.martin.com.
- Vérifiez que l'installation est sure et ne crée aucun risque de sécurité.
- Si l'appareil est déplacé d'un environnement froid vers un environnement chaud, sortez-le de son flight case ou de son emballage et laissez-le revenir à température ambiante pendant 2 heures au moins avant de le mettre sous tension. Cela aidera à éviter tout dégât dû à la condensation.
- Vérifiez que l'appareil est en parfaite condition. Ne mettez pas sous tension un appareil visiblement endommagé sous peine de créer un risque pour la sécurité et d'aggraver la situation.
- Vérifiez que la base est fixée fermement de façon que le couple de réaction lors des déplacements de la tête ne fasse pas bouger la base.
- Vérifiez que le verrouillage de tête est libéré.
- Soyez attentifs au démarrage de l'appareil : il peut se mettre en mouvement subitement. Vérifiez qu'il n'y a aucun risque de collision avec des personnes ou des objets.
- Soyez attentifs au démarrage de l'appareil : il peut s'allumer subitement. Vérifiez que personne ne regarde l'appareil à courte distance

- Vérifiez que la tension et la fréquence du réseau d'alimentation correspondent aux spécifications de l'appareil.

Mise sous tension

L'appareil n'a pas d'interrupteur Marche/Arrêt. Il est actif dès que le secteur est disponible sur son embase d'entrée d'alimentation. Préparez-vous au démarrage d'un mouvement de la tête et à l'émission soudaine d'une lumière blanche.

A chaque mise sous tension, l'appareil initialise tous ses effets et leur position de repos. L'initialisation dure approximativement 25 secondes.

Démarrage à froid

A +5° C et en-dessous, l'appareil s'allume en mode démarrage à froid. Dans ce mode, le courant vers certains moteurs est augmenté et la vitesse d'initialisation est diminuée pour permettre au système de s'initialiser sans erreur et sans perte de micro-pas. Après une initialisation réussie, l'appareil reste en mode démarrage à froid jusqu'à ce qu'il soit à température correcte. En démarrage à froid, le bruit est légèrement plus important.

L'appareil commence à sortir du mode démarrage à froid dès que la température interne avoisine les 15° C. Lorsque la température a atteint les 20° C, il est sorti du mode démarrage à froid.

Pour réchauffer aussi rapidement que possible l'appareil, allumez les LEDs à pleine intensité.

Connexion à la télécommande

Attention ! Avant de mettre le MAC Aura Raven XIP en service, lisez la dernière mise à jour du Manuel d'installation et de sécurité inclus à la fin de ce document et portant une attention particulière à la section 'Précautions d'emploi'. Outre les informations de sécurité, ce Manuel d'installation et de sécurité contient des instructions pour le raccordement au secteur.

Lors de l'utilisation en extérieur ou dans n'importe quel environnement à fort taux d'humidité ou avec présence d'eau, utilisez uniquement des connecteurs IP65.

Si un contrôle individuel de chaque appareil est requis, ils doivent avoir une adresse DMX unique. Les appareils qui peuvent se comporter de façon strictement identique peuvent partager la même adresse DMX et donc les mêmes canaux de commande.

Le nombre d'appareils que vous pourrez interconnecter en cascade est limité par le nombre de canaux requis par les appareils. 512 canaux au maximum sont disponibles par univers DMX. Pour ajouter plus d'appareils ou de groupes d'appareils, installez des univers DMX supplémentaires en déployant des lignes supplémentaires.

Le MAC Aura Raven XIP dispose de deux paires de connecteurs en entrée et en recopie :

- Une paire d'XLR 5 broches à verrouillage compatibles avec les séries XLR TOP IP65 de Neutrik (ou compatibles) et
- Une paire de connecteurs etherCON compatibles avec les connecteurs ethernet Neutrik TOP IP65 (ou compatibles).

Toutes les embases sont protégées par des cabochons en caoutchouc. Gardez les cabochons en place à tout moment sur les connecteurs non utilisés.

Télécommande DMX

Le MAC Aura Raven XIP dispose de connecteurs XLR 5 broches à verrouillage pour l'entrée et la recopie de signaux DMX et RDM. Le brochage est donné ci-dessous :

• Broche 1 : blindage

• Broche 2 : point froid (-)

• Broche 3 : point chaud (+).

Les broches 4 et 5 ne sont pas utilisées mais sont bien interconnectées entre les deux embases. Elles peuvent être utilisées pour transmettre un deuxième univers si besoin.

Conseils pour une liaison DMX fiable

- Utilisez un câble blindé à paires torsadées conçu pour les liaisons DMX.
- Le câble AWG 24 convient pour des distances allant jusqu'à 300 m. Il est recommandé d'employer des câbles de sections plus importantes et/ou un amplificateur pour des distances plus importantes.
- N'utilisez pas de câble pour microphone car il n'a pas l'impédance de ligne nécessaire et ne peut pas transmettre les commandes sur de grandes distances.
- Pour diviser la ligne de télécommande en branches, utilisez un splitter optiquement isolé. Utilisez un splitter compatible RDM si vous utilisez ce protocole.
- Ne surchargez pas la ligne DMX. Vous pouvez connecter jusqu'à 32 appareils au maximum sur une liaison DMX en cascade.
- Installez un bouchon de terminaison DMX sur le dernier appareil de la liaison.

Connexion des appareils avec des câbles DMX

Pour interconnecter des appareils en DMX ou DMX/RDM avec du câble DMX :

1. Connectez la sortie de données DMX du contrôleur à l'embase d'entrée DMX du premier appareil à contrôler (XLR mâle) à l'aide d'un câble DMX de bonne qualité.
2. Déployez un câble DMX entre l'embase de recopie des données du premier appareil (XLR femelle) et l'entrée de données de l'appareil suivant et continuez jusqu'à ce que la liaison soit complète.
3. Terminez la liaison de données en connectant une résistance de 120 Ohm et 0,25 Watt entre les broches 2 et 3 (data - et data +) sur la sortie du dernier appareil câblé. Si la ligne de commande est divisée en branches à l'aide d'un splitter DMX, terminez ainsi chaque branche de la ligne.

Télécommande par Ethernet

Le MAC Aura Raven XIP dispose de connecteurs etherCON compatibles Art-Net, sACN et Martin P3. Chaque embase peut être utilisée comme entrée ou recopie. Les embases etherCon disposent d'un relai qui maintient la continuité du signal entre les deux connecteurs même si l'appareil est hors tension ou injoignable.

Conseils pour une liaison Ethernet câblée fiable

- Utilisez du câble Ethernet à paires torsadées et blindé de type S/UTP, SF/UTP, S/STP ou SF/STP uniquement. Le câble doit être certifié Cat 5e ou supérieur.
- Le blindage du câble doit être relié électriquement au corps des connecteurs. Les autres appareils de la ligne doivent être compatibles avec ce type de liaisons blindées.
- Le MAC Aura Raven XIP est compatible avec les liaisons Ethernet 10/100 Mbit uniquement. Ne le connectez pas sur un port réseau à vitesse fixe Gigabit. Si vous devez intégrer le MAC Aura Raven XIP dans un réseau Gigabit, utilisez un switch réseau qui gère la vitesse des ports et peut descendre au moins à 100 Mbit/s.
- Pour diviser la ligne en branches, utilisez un switch réseau standard capable de commuter à 100 Mbit/s vers les appareils.
- Même si chaque appareil dispose d'un système de bypass sur ses connecteurs réseaux et d'une faible latence d'insertion, nous vous recommandons d'éviter de connecter plus de 50 appareils dans une seule chaîne d'interconnexions.
- Contrairement au câble DMX, la liaison Ethernet n'a pas besoin de bouchon de terminaison.

Connexion des appareils par câbles Ethernet

Pour connecter l'appareil à un réseau Art-Net, sACN ou Martin P3 avec des câbles Ethernet :

1. Connectez un câble Ethernet à l'une des embases etherCON de l'appareil.
2. Déployez le câble Ethernet jusqu'à l'appareil suivant et branchez-le sur une des embases de l'appareil suivant.
3. Continuez jusqu'à ce que la liaison soit complète.

Connexion zéro coupure

L’appareil dispose d’une liaison réseau zéro coupure. Si l’appareil perd l’alimentation ou si vous l’éteignez, il continue à relayer le signal Ethernet - Art-Net / sACN / P3 - aux autres appareils de la ligne sans interruption.

Vitesse de transmission

Tout switch Ethernet utilisé pour relayer les protocoles Art-Net, sACN ou P3 vers l’appareil doivent être capable de commuter à 10/100 Mbps. L’appareil ne supporte pas les débits Gigabits.

Options de contrôle à distance

Vous pouvez contrôler le MAC Aura Raven XIP avec un signal DMX et/ou avec le protocole Martin P3 ; l'appareil est également compatible RDM. L'appareil détecte automatiquement le type de données qu'il reçoit et y répond correctement sans nécessité d'une sélection manuelle de protocole.

Les options suivantes sont disponibles :

- Contrôle en DMX via un câble DMX standard raccordé aux connecteurs XLR 5 broches.
- Contrôle en DMX via le protocole Art-Net sur câble Ethernet raccordé aux connecteurs etherCON.
- Contrôle en DMX via le protocole sACN sur câble Ethernet raccordé aux connecteurs etherCON.
- Contrôle en DMX via un câble DMX et P3 vidéo via un câble Ethernet.
- Contrôle par P3 vidéo avec commandes DMX encapsulées via un câble Ethernet. Si vous connectez un signal DMX / Art-Net / sACN au contrôleur système P3, celui-ci intègre les commandes DMX dans le signal et les envoie à l'appareil par Ethernet.

Le canal P3 Mix DMX vous permet de choisir comment l'appareil traite les données lorsqu'il reçoit simultanément du DMX et des données P3. Vous pouvez utiliser les données de pixel P3 pour contrôler l'intensité et/ou la couleur de l'appareil en temps réel.

Vitesse de transmission

Tout switch Ethernet utilisé pour relayer les protocoles Art-Net, sACN ou P3 vers l'appareil doit être capable de commuter à 10/100 Mbps. L'appareil ne supporte pas les débits Gigabits.

DMX

Le MAC Aura Raven XIP accepte les signaux DMX-512A.

Configuration DMX

L'adresse DMX, ou canal de base, est le premier canal par lequel le projecteur reçoit ses instructions du contrôleur. Pour un contrôle individuel, chaque machine doit recevoir ses propres canaux, donc avoir sa propre adresse. Deux appareils peuvent partager la même adresse : ils se comporteront alors de manière strictement identique. Le partage d'adresse est intéressant pour le diagnostic de panne et le contrôle symétrique des machines en combinant inversion de pan et de tilt sur les machines elles-mêmes.

Modes DMX

Vous pouvez choisir parmi les 6 modes DMX du MAC Aura Raven XIP : Compact, Basic, Extended, Ludicrous, Plaid et Compact Direct. Consultez le détail des protocoles DMX à partir de la page 44 de ce manuel pour le détail des commandes disponibles et le nombre de canaux DMX nécessaire pour chaque mode.

Le mode Plaid utilise plus de 512 canaux DMX. Il ne peut pas être contrôlé par un signal DMX sur un câble DMX Classique. Ce mode n'est accessible qu'avec les protocoles Art-Net, sACN ou P3.

LEDs créatives et Vidéo P3

Le MAC Aura Raven XIP peut recevoir des données avec le protocole vidéo P3 propriétaire de Martin qui s'est établi comme un des standards du secteur depuis 15 ans. Il permet d'envoyer un signal vidéo provenant d'un serveur de média ou de toute autre source à un système d'affichage vidéo ou des projecteurs à LEDs compatibles P3 à l'aide d'un câble Ethernet grâce à un protocole fiable.

L'interface intuitive des contrôleurs P3 de Martin permet de visualiser et de configurer en quelques minutes un système de diffusion composé d'un grand nombre d'appareils dans n'importe quelle disposition physique. L'identification des récepteurs est automatique. La configuration se réduit à un glisser/déposer pour agencer les appareils. La latence entre l'entrée et la sortie vidéo est extrêmement basse et il n'y a pas de latence entre les machines car elles sont intégralement synchronisées par le protocole P3. Inutile de s'inquiéter de l'adressage avec le protocole P3, l'adresse IP n'est pas utilisée comme base de communication.

Le protocole P3 fournit à la fois les commandes DMX et les informations de vidéo aux appareils par un simple câble réseau. Sur le MAC Aura Raven XIP, les informations vidéo peuvent contrôler l'intensité ou la couleur des pixels de faisceau ou les deux ensembles en contrôlant le rendu en temps réel avec les canaux P3 Mix DMX.

RDM

Le MAC Aura Raven XIP est compatible avec RDM (Remote Device Management) qui permet la supervision et la configuration à distance par la ligne DMX. Voir 'Utilisation du protocole RDM' en page 29.

Effets

Cette section donne tous les détails sur les effets disponibles avec le MAC Aura Raven XIP. Consultez la section ‘Protocoles DMX’ à partir de la page 44 pour la liste complète des commandes DMX et des valeurs de contrôle des différents effets.

Shutter et stroboscope

Le shutter électronique permet des pleins feux et des noirs instantanés, un effet stroboscopique régulier ou aléatoire à vitesse programmable de 1 Hz à 20 Hz environ.

Gradation

Un gradateur lissé 0-100% est disponible en résolution 16 bits et complété de 4 courbes de gradation (voir ‘Courbes de gradation’ en page 15).

Composition de couleur

L’appareil dispose d’un système de composition de couleurs RGBL progressif pour le faisceau et RGB progressif pour l’Aura. Le faisceau compose en résolution 16 bits.

Le type de composition dépend du mode DMX :

- En modes DMX Compact, Basic, Extended, Ludicrous et Plaid, le système utilise une composition CTC + Teinte + RGB. Cela permet de positionner le point blanc avec les canaux de CTC et de teinte puis de composer une couleur en RGB par-dessus. L’appareil calcule le rapport entre rouge, vert, bleu et *lime* (vert citron) pour obtenir le blanc ou la couleur désirés le plus efficacement.
- En mode Compact Direct, l’appareil utilise une composition directe en RGBL. Vous devrez composer manuellement avec les canaux rouge, bleu, vert et lime pour obtenir le blanc ou la couleur voulus.

Roue de couleur virtuelle

La roue de couleurs virtuelle peut générer 48 couleurs parmi les plus populaires du nuancier LEE, autant pour le faisceau que pour l’Aura.

En utilisation normale, la roue de couleurs virtuelle annule le réglage effectué avec les canaux RGBL ou RGB.

Lorsque l’appareil utilise son moteur d’effets FX, la roue de couleur permet de choisir un arrière-plan pendant que les canaux RGB animent le premier plan.

Zoom

Le zoom motorisé permet de changer la taille du faisceau dans les plages ci-dessous :

- **Large**
  - Ouverture de champs (demi-flux) : 35,5°
  - Ouverture maximale (dixième de flux) : 52°
- **Serré**
  - Ouverture de champs (demi-flux) : 6,6°
  - Ouverture maximale (dixième de flux) : 9,8°

CTC

Le contrôle de température de couleur en 8 bits est disponible sur un canal dédié (ou sur deux canaux pour les modes qui séparent le contrôle du faisceau et de l’aura). Il permet de régler la température de couleur sur une plage de 2000 K à 12 850 K.

La valeur par défaut de ce canal est 128. A cette valeur, la température de couleur est de 6 500 K. Changer cette valeur modifie la température de couleur calibrée sur la courbe de corps noir.

Point Vert / Magenta

Le point Vert / Magenta, ou teinte, peut être réglé d'une nuance magenta (0.05 Duv négatif) à une nuance verte (0.05 Duv positif).

Par défaut, ce canal est à la valeur DMX 128. C'est le point neutre sans déviation. Changer ce canal décale la position du point blanc sur la réponse du corps noir vers le vert ou le magenta tous en conservant la température de couleur corrélée inchangée.

FX : effets préprogrammés

Les FX sont des macros préprogrammées qui permettent de composer des effets complexes et impressionnants avec un minimum de programmation. Consultez la section 'FX : effets préprogrammés' en page 56 pour la liste des FX disponibles.

Optimisation du gradateur virtuel

Lorsque vous utilisez le gradateur virtuel sur les canaux RGB des pixels Beam (canaux 39 à 149 en mode DMX Extended, Ludicrous ou Plaid) depuis une console d'éclairage, ou sur les canaux RGB des segments/pixels Backlight (canaux 150 à 266 en mode DMX Ludicrous ou canaux 150 à 851 en mode DMX Plaid), vous pouvez constater des variations de couleur dans la partie basse de la plage de gradation. Cela est dû au fait que ces canaux RGB de pixels sont uniquement sur 8 bits et n'offrent donc pas une résolution suffisante pour maintenir un équilibre parfait des couleurs dans cette partie de la plage de gradation.

Ce problème ne se produit pas lorsque vous utilisez les gradateurs (réels) 16 bits (canaux DMX 2 et 3 pour le Beam et canaux DMX 30 et 31 pour le Backlight).

Si vous souhaitez utiliser les gradateurs virtuels sur votre console d'éclairage, vous pouvez améliorer la partie basse de la plage de gradation en activant la macro FX **Virtual Dimmer Square Law** à l'aide du canal DMX 24 ou 26.

Fréquence des LEDs

Dans tous les modes DMX, il est possible d'affiner la fréquence de rafraîchissement des LEDs sur une plage de +/- 2% autour de la fréquence PWM standard de 2400 Hz.

Il est également possible d'activer le mode *haute fréquence* à 19 200 Hz. Ce mode réduit la qualité de la gradation à bas niveaux mais élimine les scintillements avec certains réglages de caméra.

Pan et Tilt

La tête du MAC Aura Raven XIP est déplaçable sur une plage de 540° en pan et 250° en tilt en résolution 16 bits, dans tous les modes DMX.

Consultez la page de référence d'orientation pan/tilt à la fin de ce manuel pour repérer les sens de déplacement.

Ovaliseur rotatif optionnel (Beamshaper)

Un accessoire motorisé et rotatif qui se monte à l'avant de la tête est disponible en option pour le MAC Aura Raven XIP. Il donne au faisceau une forme ovale qui peut être orientée de -180° à +180°.

Une fois l'ovaliseur installé, l'effet est appliqué en permanence. Pour utiliser le projecteur sans cet effet, vous devez le démonter.

L'installation et le retrait de cet accessoire sont simples et ne devraient pas prendre plus de quelques minutes. Les instructions d'installation sont fournies avec l'ovaliseur. Veuillez noter que l'appareil doit être mis hors tension lors de l'installation ou du retrait de l'ovaliseur.

Attention ! L'ovaliseur est classé IP20. L'installation de l'ovaliseur réduit l'indice de protection du projecteur de IP54 à IP20. Lors de l'utilisation de l'ovaliseur, assurez-vous que le projecteur est installé uniquement dans un environnement compatible avec ce niveau de protection IP20.

Attention ! Ne laissez pas l'accessoire Beamshaper fixé à l'appareil lorsque vous transportez l'appareil dans une structure en treillis ou sur un chariot. Ne laissez l'accessoire Beamshaper fixé que lorsque vous transportez l'appareil dans un flightcase Martin équipée d'un insert SiP conçu pour cet appareil.

Configuration de l’appareil

Vous pouvez paramétrer l’appareil par les méthodes listées ci-dessous :

- Panneau de contrôle embarqué (voir ‘Panneau de contrôle embarqué’ en page 27)
- RDM (voir ‘Utilisation du protocole RDM’ en page 29)
- DMX (voir ‘Protocoles DMX’ en page 44)
- Contrôleur système Martin P3
- NFC avec l’application Companion Mobile

Toute modification de configuration est mémorisée à la mise hors tension.

Les sections ci-dessous détaillent les paramétrages possibles.

Identificateur personnalisé

Disponible sur : Panneau de contrôle – RDM – P3 – NFC

L’identificateur FIXTURE ID de l’appareil est un nombre compris entre 1 et 65535 que vous pouvez définir librement. Il peut vous aider à identifier facilement un appareil dans une installation si vous définissez les ID des appareils en fonction de la numérotation des appareils sur la console d’éclairage. L’ID de l’appareil est également utilisé par les contrôleurs système Martin P3 pour associer les appareils de l’espace de travail P3 aux appareils correspondants dans l’installation.

Modes DMX

Disponible sur : Panneau de contrôle – RDM – P3 – NFC

Le MAC Aura Raven XIP propose 6 modes DMX : Compact, Basic, Extended, Ludicrous, Plaid et Compact Direct. Consultez la section ‘Protocoles DMX’ en fin de manuel pour plus de détails sur variantes de contrôle de chaque mode et le nombre de canaux DMX requis.

Puisque le choix du mode affecte le nombre de canaux DMX, il affecte également le choix des adresses des appareils. Il est préférable de choisir un mode DMX avant de commencer l’installation et l’attribution des adresses DMX.

Adresse DMX

Disponible sur : Panneau de contrôle – RDM – P3 – NFC

L’adresse DMX, ou canal de base, est le premier canal utilisé par l’appareil pour recevoir ses commandes du contrôleur. Une machine réglée à l’adresse 1 utilise le canal 1 et un certain nombre de canaux successifs en fonction du mode DMX assigné. Les canaux suivants peuvent être utilisés par le prochain appareil.

Pour un contrôle individuel de chaque appareil, chacun doit avoir ses propres canaux de contrôle. Vous pouvez donner la même adresse à plusieurs machines de même type, elles se comporteront de façon strictement identique. Le partage d’adresse peut être utile à des fins de diagnostic et de contrôle symétrique.

Univers DMX

Disponible sur : Panneau de contrôle – RDM – P3 – NFC

Vous pouvez choisir un univers DMX manuellement sur la plage 1 - 63999.

Réglages réseau

Disponible sur : Panneau de contrôle – RDM – P3 – NFC

Les réglages Ethernet suivants sont disponibles :

- IP ADDRESS : consultation de l’adresse actuelle et réglage manuel d’une adresse statique.
- SUBNET MASK : consultation et réglage manuel d’un masque de sous réseau.
- MAC ADDRESS : consultation de l’adresse MAC à 12 signes.

- RESET IP SETUP : efface les réglages Ethernet et ramène l'appareil à l'adressage automatique pour lequel l'adresse IP est calculée automatiquement à partir de son adresse MAC.

Inversion pan-tilt

Disponible sur : Panneau de contrôle – RDM – P3 – NFC

Les rubriques PAN INVERT et TILT INVERT permettent d'inverser le sens de travail des axes de pan et tilt. Cette fonction peut s'avérer utile pour créer rapidement des effets symétriques avec plusieurs machines ou pour coordonner le mouvement des machines suspendues avec celles posées au sol.

Vitesse pan-tilt

Disponible sur : Panneau de contrôle – RDM – DMX – P3 – NFC

La rubrique PAN / TILT SPEED permet de choisir trois modes de gestion de vitesse :

- STANDARD (par défaut) est conçu pour fournir un bon compromis entre vitesse et fluidité des mouvements pan et tilt.
- FAST optimise le mouvement pan / tilt pour la vitesse. Les déplacements lents peuvent perdre en fluidité.
- SMOOTH optimise le mouvement pan / tilt pour la fluidité. Les mouvements lents seront plus fluides que pour le réglage FAST mais la vitesse maximale de mouvement sera réduite.

Nous vous déconseillons d'utiliser le mode FAST lorsque l'accessoire ovaliseur rotatif est installé. Des vitesses de rotation de pan importantes avec l'accessoire tournant dans le sens opposé peuvent créer des accélérations suffisantes pour faire perdre son indexation à l'accessoire.

Vitesse des effets

Disponible sur : Panneau de contrôle – RDM – P3 – NFC

Vous pouvez optimiser les mouvements du zoom (et de l'ovaliseur s'il est installé) en fonction des besoins avec 4 options :

- STANDARD est conçu pour fournir un bon compromis entre vitesse et fluidité des mouvements d'effets.
- FAST optimise le mouvement des effets pour la vitesse. Les déplacements lents peuvent perdre en fluidité.
- SMOOTH optimise le mouvement des effets pour la fluidité. La vitesse maximale de mouvement est réduite.
- FOLLOW P/T affecte aux effets le réglage de vitesse des mouvements pan/tilt (voir précédemment).

Nous vous déconseillons d'utiliser le mode FAST lorsque l'accessoire ovaliseur rotatif est installé.

Limites de pan et tilt

Disponible sur : Panneau de contrôle – RDM – DMX – P3 – NFC

Définir des limites min/max pour la course du pan et du tilt permet de rapprocher les machines d'obstacles potentiels (d'autres appareils ou des structures par exemple) sans risque de collision. Le faisceau ne peut être braqué que sur une partie seulement de la scène ou des décors. C'est aussi une méthode pour éviter le passage de faisceaux aveuglant dans les yeux du public. Si vous établissez des limites de pan et tilt, le mouvement est restreint à une 'safe zone' dans ces limites.

Les commandes STORE LOWER PAN LIMIT et STORE UPPER PAN LIMIT permettent de fixer le minimum et le maximum de l'amplitude de mouvement en pan. Les commandes STORE LOWER TILT LIMIT et STORE UPPER TILT LIMIT agissent de même pour le tilt.

Pour fixer une limite, utilisez le canal DMX de pan ou de tilt pour positionner la tête et mémorisez cette position comme limite avec la commande STORE correspondante. Vous devez maintenir cette commande un certain temps pour l'activer.

Une fois les limites enregistrées, activez le système avec la commande ENABLE PAN AND TILT LIMITS. Envoyez la commande RESET PAN/TILT LIMITS pour effacer les limites mémorisées.

Le message **LIM** apparaît sur l'afficheur lorsqu'une ou plusieurs limites sont actives.

Notez qu'à la mise hors tension, l'appareil peut franchir les limites programmées en raison du poids propre de sa tête.

Si l'appareil détecte que l'accessoire Beamshaper est installé, il applique automatiquement une limite de tilt afin d'empêcher le Beamshaper de heurter la base de l'appareil.

Si vous installez un accessoire d'un autre fabricant, tel qu'un top hat, sur la tête de l'appareil, vous devez appliquer vous-même une limite de tilt. Une valeur de +30,000 et -30,000 constitue généralement un bon point de départ.

Correction de position pan-tilt

Disponible sur : Panneau de contrôle uniquement

L'appareil dispose de capteurs de position pan et tilt pour garantir une position précise de la tête.

La correction automatique de position pan/tilt est active par défaut. Si vous rencontrez des comportements inattendus dans la gestion de position de la tête, vous pouvez désactiver cette correction avec le menu SERVICE.

Courbes de gradation

Disponible sur : Panneau de contrôle – RDM – DMX – P3 – NFC

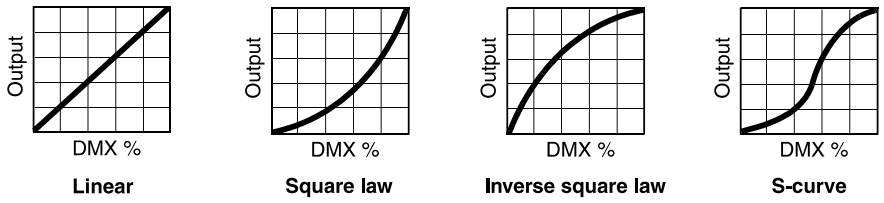

Quatre courbes sont disponibles :

- LINEAR – L'intensité lumineuse augmente linéairement par rapport à la commande DMX.
- SQUARE LAW (par défaut) – Contrôle d'intensité plus fin aux valeurs basses et plus grossier en fin de plage.
- INVERSE SQUARE LAW – Contrôle d'intensité plus grossier aux valeurs basses et plus fin en bout de course.
- S-CURVE – Contrôle d'intensité plus fin en début et en bout de course et plus grossier en milieu de plage de commande.

Emulation tungstène

Disponible sur : Panneau de contrôle – RDM – DMX – P3 – NFC

Avec l'émulation tungstène, le blanc est plus chaud, une dérive vers le blanc chaud se fait sentir aux faibles valeurs de gradateur et la réponse du gradateur est plus lente, ce qui produit un effet de persistance. Ce mode reproduit le comportement d'un projecteur à lampe incandescente.

Mode des couleurs

Disponible sur : Panneau de contrôle – RDM – DMX – P3 – NFC

L'appareil dispose de 2 modes de gestion des couleurs qui affectent la saturation et l'homogénéité entre machines :

- EXTENDED GAMUT optimise le déploiement des LEDS pour la meilleure saturation et l'obtention des couleurs les plus saturées. Le point blanc est étalonné et uniforme sur l'ensemble des machines mais lorsque les appareils approchent de la saturation maximale, de petites différences dans le rendu des couleurs peuvent apparaitre entre les machines.
- CALIBRATED COLOR optimise le déploiement des LEDS pour uniformiser les couleurs sur un ensemble de machines. Tous les appareils produisent la même couleur depuis le point blanc

jusqu'à la pleine saturation. Le niveau maximal de saturation est limité pour garantir cette uniformité.

Le mode Calibrated Color peut être utile si vous remarquez de légères différences de rendu des couleurs entre plusieurs projecteurs. Notez que les couleurs obtenues en RGB avec le mode Calibrated Color peuvent différer significativement des couleurs obtenues en mode Extended Gamut. Plusieurs projecteurs dans la même installation devraient normalement tous être configuré soit en mode Extended Gamut, soit en mode Calibrated Color afin de garantir le comportement colorimétrique le plus cohérent possible.

Suiveur vidéo

Disponible sur : Panneau de contrôle – RDM – DMX – P3 – NFC

Lorsque le mode VIDEO TRACKING est actif, la vitesse de transition des couleurs est optimisée pour la vitesse afin de répondre aux commandes de couleur provenant d'une source vidéo. L'appareil ne lisse plus les commandes DMX mais effectue des changements de couleur instantanés. Nous vous conseillons d'activer cette fonction si l'appareil répond à une source vidéo.

Lorsque le mode VIDEO TRACKING est désactivé, la vitesse de transition des couleurs est optimisée pour la qualité des transferts. L'appareil traite le signal DMX et répond en lissant les transitions pour garantir des transferts de couleur ou d'intensité fluides. Le traitement du signal ne prend qu'une fraction de secondes et n'est normalement pas visible mais si l'appareil doit être utilisé avec un signal vidéo (avec un contrôleur système Martin P3 par exemple), ce traitement peut interférer avec les temps de réponses nécessaires pour suivre la vidéo. Nous vous conseillons de désactiver cette fonction si l'appareil répond à un signal vidéo classique.

Modes de refroidissement

Disponible sur : Panneau de contrôle – RDM – DMX – P3 – NFC

Les modes de refroidissement permettent de fixer des priorités entre bruit de ventilation et efficacité lumineuse. Cinq réglages sont possibles :

- Le réglage REGULATED FANS règle la ventilation pour équilibrer le bruit de l'appareil et les caractéristiques du faisceau. La ventilation est d'abord activée à basse vitesse. Si la température de l'appareil dépasse un certain seuil, la ventilation est poussée. Si l'appareil atteint un seuil critique de température et que la ventilation à pleine vitesse n'est plus suffisante, la puissance du faisceau est limitée pour maintenir l'appareil dans des plages de température acceptable.
- Le réglage CONSTANT FULL force la ventilation à pleine vitesse sans régulation de température. Ce mode donne priorité à la puissance du faisceau en maximisant la ventilation. Ce mode peut aussi être utilisé pour déloger les accumulations de poussière dans les ventilateurs. L'appareil réduit la puissance du faisceau si la température dépasse le seuil maximal acceptable.
- Le réglage CONSTANT MEDIUM règle la ventilation à vitesse moyenne constante sans régulation de température. L'appareil réduit la puissance du faisceau si la température dépasse le seuil maximal acceptable.
- Le réglage CONSTANT LOW règle la ventilation à vitesse basse constante sans régulation de température. L'appareil réduit la puissance du faisceau si la température dépasse le seuil maximal acceptable.
- Le réglage CONSTANT ULTRA LOW règle la ventilation à très basse vitesse constante sans régulation de température. L'appareil réduit la puissance du faisceau si la température dépasse le seuil maximal acceptable.

Etant donné que le MAC Aura Raven XIP règle la luminosité de son faisceau en fonction de la température, le choix du mode de ventilation affecte l'intensité maximale possible. Le niveau exact dépend de facteurs tels que la température ambiante, la circulation d'air dans l'installation etc. mais à titre d'indication, pour une température ambiante de 20–25° C, vous pouvez obtenir les puissances ci-dessous, en rapport du mode FULL :

- REGULATED FANS : 100 %
- CONSTANT FANS ULTRA LOW : 78 %
- CONSTANT FANS LOW : 101 %
- CONSTANT FANS MEDIUM : 105 %

- CONSTANT FANS FULL : 107 %

Utilisation en extérieur et fonction de séchage

Disponible sur : Panneau de contrôle – DMX – RDM – P3 – NFC

L'appareil dispose de fonctions pour vous aider à gérer l'appareil à l'extérieur :

- Utilisez la commande EMPTY HEAD qui déplace la tête pour éliminer toute accumulation d'eau.
- Vous pouvez utiliser la fonction de séchage (*DRY OFF*) dans laquelle l'appareil utilise sa propre chaleur, sa ventilation et sa capacité de mouvement pour accélérer le processus de séchage. Utilisez la fonction DRY OFF avant de ranger l'appareil dans son flight case ou dans un autre contenant pour le stockage ou le transport si l'appareil a été utilisé dans un environnement humide ou exposé à la pluie. Ranger un appareil humide dans un contenant fermé génère de la corrosion et de la condensation.
- La fonction SAFE PARKING amène la tête dans une position où aucune accumulation d'eau ou de neige n'est possible sur la lentille frontale. Elle permet aussi d'éviter les dommages dus à la lumière du soleil.

Le canal DMX de contrôle et configuration dispose également d'une option AUTO EMPTY WATER. Lorsqu'elle est active, l'appareil déplace automatiquement sa tête pour évacuer l'eau si l'appareil détecte une accumulation sur l'optique frontale.

Voir également 'Capteurs environnementaux ' en page 24

Initialisation à distance par DMX

Disponible sur : Panneau de contrôle – RDM – P3 – NFC

Cette option vous permet d'autoriser ou d'interdire l'initialisation de l'appareil à distance par DMX. Désactivez DMX RESET ENABLE pour éviter toute initialisation à distance accidentelle qui pourrait perturber le bon déroulé d'un spectacle.

Mise en veille de l'afficheur

Disponible sur : Panneau de contrôle – RDM – P3 – NFC

Vous pouvez autoriser l'afficheur embarqué à rester allumé en permanence ou à s'éteindre et passer en veille après 2, 5 ou 10 minutes d'inactivité pour limiter les distractions de l'audience.

Lorsque le panneau de contrôle est en veille, il se rallume dès un appui sur une touche. Si l'option ERROR DISPLAY MODE (voir ci-après) est réglée sur NORMAL, l'afficheur s'allume immédiatement en cas de détection de défaut.

Rotation de l'afficheur

Disponible sur : Panneau de contrôle – RDM – P3 – NFC

Vous pouvez choisir le sens de lecture de l'afficheur : NORMAL ou ROTATE 180° (sens de lecture inversé pour les situations où l'appareil est installé en suspension).

Intensité de l'afficheur

Disponible sur : Panneau de contrôle – RDM – P3 – NFC

Vous pouvez régler l'intensité de l'afficheur de 10% à 100%.

Contraste de l'afficheur

Disponible sur : Panneau de contrôle – RDM – P3 – NFC

Vous pouvez régler le contraste de l'afficheur rétroéclairé de 3% à 100%. Par défaut, le réglage est de 41%.

Affichage des erreurs

Disponible sur : Panneau de contrôle – RDM – P3 – NFC

L'appareil dispose de deux options d'affichage pour les erreurs détectées par le système d'auto-diagnostic :

- SILENT désactive l'affichage des messages d'erreur et des mises en garde sur le panneau de contrôle à moins qu'une touche ne soit enfoncée sur le clavier. La LED d'état s'allume en rouge en cas d'erreur et en ambre en cas de mise en garde.
- NORMAL active l'affichage des messages sur le panneau de contrôle embarqué. Si l'appareil reporte une erreur, l'afficheur se rallume et montre le message. La LED d'état s'allume en rouge en cas d'erreur et en ambre en cas de mise en garde.

Affichage de l'historique des messages (erreurs et mises en garde)

Disponible sur : Panneau de contrôle – RDM – NFC

Vous pouvez consulter une liste de vingt messages d'état que le projecteur a enregistrés, en utilisant soit le menu SERVICE sur le panneau de contrôle du projecteur, soit un contrôleur DMX compatible RDM, soit l'application Companion Mobile après avoir scanné le projecteur via NFC.

Mode hibernation

Disponible sur : Panneau de contrôle – RDM – DMX – P3 – NFC

Le mode Hibernation réduit l'intensité à zéro et désactive les effets. La consommation est réduite à 6 W environ. Ce mode propose une option économique pour les machines devant rester sous tension même lorsqu'elles ne sont pas utilisées. Dans un contexte architectural ou d'événementiel architectural, vous pouvez programmer une mémoire qui endort les appareils pour la période où ils ne sont pas actifs.

La sortie du mode hibernation débute par une initialisation complète. Soyez attentif aux mouvements de l'appareil.

Mode autonome (stand-alone)

Disponible sur : Panneau de contrôle – DMX – RDM avec Martin Companion – P3

En mode autonome, l'appareil peut afficher une ou plusieurs scènes (une 'scène' est un état visuel ou une combinaison d'effets) sans contrôleur connecté.

Mode autonome à une seule scène

Avec le panneau de contrôle du projecteur ou le canal DMX de contrôle et configuration (canal Control/Settings), vous pouvez configurer un fonctionnement autonome à scène unique comme suit :

1. Par DMX ou avec le mode manuel sur le panneau de contrôle du projecteur, réglez l'appareil pour afficher l'état lumineux que vous souhaitez enregistrer comme scène autonome.
2. Enregistrez cette scène dans la mémoire de l'appareil en :
   - envoyant une commande *Mode autonome : Enregistrer le look actuel* sur le canal DMX de contrôle et configuration ;
   - sélectionnant STANDALONE → RECORD → SAVE** sur le panneau de contrôle de l'appareil ; ou
   - sélectionnant MANUAL CONTROL → RECORD CURRENT LOOK sur le panneau de contrôle de l'appareil.
3. Pour que l'appareil affiche en permanence sa scène autonome enregistrée lorsqu'il est sous tension et qu'il ne reçoit aucun signal de commande :
   - envoyez une commande *Mode hors ligne = Executer programme lumineux* sur le canal DMX de contrôle et configuration ; ou
   - sélectionnez STANDALONE → PLAYBACK → ENABLE sur le panneau de contrôle de l'appareil.

4. Pour que l’appareil continue d’afficher le look (c’est-à-dire la scène) qu’il affiche au moment où il cesse de recevoir un signal de commande :
   - envoyez une commande *Mode hors ligne = Maintenir le dernier look* sur le canal DMX de contrôle et configuration ; ou
   - sélectionnez STANDALONE → PLAYBACK → DISABLE sur le panneau de contrôle de l’appareil.

Si l’appareil reçoit un signal de commande DMX pendant la lecture d’une scène autonome, il cesse immédiatement d’afficher sa scène enregistrée. Si l’appareil est éteint puis rallumé ou s’il est réinitialisé, il affiche à nouveau sa scène enregistrée.

Mode autonome en séquence

En utilisant le protocole RDM via l'application Martin Companion Desktop, vous pouvez programmer une séquence autonome contenant jusqu'à 20 scènes avec des temps de maintien (durée de la scène) et de fondu (transition entre les scènes) individuels. La séquence peut être synchronisée sur plusieurs projecteurs. Martin Companion dispose d'une interface intuitive, nous ne fournirons donc que de brefs détails sur la programmation autonome ci-dessous.

Pour programmer un spectacle autonome à l'aide de Martin Companion :

1. Connectez un PC exécutant l'application Martin Companion à la ligne de télécommande. Si les projecteurs sont connectés avec une ligne DMX512 traditionnelle, utilisez une interface Martin Companion USB-to-DMX, disponible auprès des distributeurs Martin, pour connecter votre PC.
2. Mettez sous tension les projecteurs de la liaison que vous souhaitez programmer.
3. Naviguez jusqu’à la rubrique Standalone dans Martin Companion et attendez que tous les projecteurs soient inventoriés automatiquement. Sélectionnez ensuite les projecteurs que vous souhaitez programmer en utilisant les cases à cocher situées devant eux.

   Vous pouvez maintenant :
   - cliquer sur **Create** pour créer une nouvelle séquence autonome pour ces machines,
   - ou cliquer sur **Edit** pour modifier la séquence déjà présente dans les projecteurs sélectionnés,
   - ou cliquer sur **Clear Fixture(s)** pour supprimer toute séquence mémorisée dans les projecteurs sélectionnés.

   Vous pouvez également charger une séquence précédemment créée à partir d'un fichier en cliquant sur **Load Show**.
4. Le reste du processus de programmation est assez intuitif dans l'interface de Martin Companion.

Notez que tous les projecteurs d'une séquence autonome ne doivent pas nécessairement afficher les mêmes états lumineux – il est possible de créer une scène différente pour chaque appareil. Martin Companion sélectionnera automatiquement un projecteur pour agir en tant qu'hôte lors d'un fonctionnement autonome synchronisé (voir ci-dessous).

Si vous activez le fonctionnement autonome, les projecteurs exécuteront leur séquence en permanence lorsqu'ils seront sous tension sans signal de contrôle.

Si les projecteurs reçoivent un signal de contrôle pendant la lecture d'une scène autonome, ils arrêteront immédiatement d'afficher leur séquence. Si l'alimentation d'un projecteur est coupée puis remise, ou si le projecteur est réinitialisé, il affichera à nouveau sa séquence autonome enregistrée.

Si vous désactivez le fonctionnement autonome, les projecteurs passent simplement au noir s'ils cessent de recevoir un signal de contrôle. Cependant, la désactivation du mode autonome ne supprime pas la séquence de leur mémoire : elle sera toujours disponible si vous réactivez le mode autonome.

Fonctionnement autonome synchronisé

Tous les projecteurs programmés ensemble pour un fonctionnement autonome synchroniseront la lecture de leurs scènes. Les projecteurs doivent être connectés les uns aux autres par une ligne de télécommande pour que la synchronisation fonctionne, mais ils n'ont pas besoin d'être connectés à un contrôleur DMX / P3 / Art-Net / sACN. Les projecteurs synchronisés passeront au même numéro de

scène avec la même durée et le même temps de fondu, mais différents projecteurs peuvent avoir un effet d'éclairage différent pour un même numéro de scène.

Notez que Martin Companion désigne automatiquement un projecteur comme *hôte* autonome, et tous les autres comme *clients*. Le projecteur *hôte* se contente de dire aux projecteurs clients de « passer à la scène X avec un temps de fondu Y ». L'effet d'éclairage que chaque projecteur utilise dans une scène spécifique est mémorisé individuellement dans chaque projecteur. Encore une fois, tous les projecteurs ne doivent pas nécessairement afficher le même état lumineux dans chaque scène. Seules la durée et les temps de fondu sont synchronisés.

Mémorisation des réglages

Disponible sur Panneau de contrôle uniquement

La configuration actuelle de l'appareil peut être mémorisée dans un des 3 registres CUSTOM 1 à CUSTOM 3 : cela permet de rétablir une configuration usuelle rapidement. Cela inclut tous les réglages du menu PERSONALITY ainsi que l'adresse et le mode DMX et l'identificateur ID à 4 chiffres.

Retour aux réglages d'usine

Disponible sur : Panneau de contrôle – RDM – P3 – NFC

Vous pouvez ramener tous les réglages à leur version de sortie d'usine ; tous vos réglages seront supprimés.

Le retour aux réglages d'usine n'affecte pas les étalonnages.

Nettoyage des ventilateurs

Disponible sur : Panneau de contrôle – RDM – P3 – NFC

Ce mode de ventilation pousse la vitesse des ventilateurs au maximum pour une courte période afin de déloger la poussière, les confettis, etc. Cette procédure n'est pas suffisante pour nettoyer complètement les pales de ventilateurs mais elle évacue les gros éléments : elle peut s'avérer utile pour retirer le plus gros des dépôts entre deux représentations par exemple pendant que les machines sont installées.

Affichage du DMX reçu, *DMX LIVE*

Disponible sur Panneau de contrôle uniquement

La commande DMX LIVE → SOURCE permet de visualiser la source de commande active : Pas de source / DMX / Art-Net / sACN / P3 / Universal Connect Module.

Vous pouvez afficher les valeurs DMX reçues (0 à 255) pour chaque canal de commande de l'appareil. Ces informations peuvent être utiles pour le dépannage ou le diagnostic.

- RATE donne le taux de rafraîchissement du signal DMX en paquets par secondes. Les valeurs supérieures à 44 ou inférieures à 10 peuvent être la cause de comportements erratiques, surtout en mode suiveur.
- QUALITY donne une indication de la qualité du signal DMX reçu sous la forme de pourcentage de paquets reçus corrects. Les valeurs très inférieures à 100 indiquent des effets de parasitage, de mauvaises connexions ou un problème émanant de la qualité de la ligne ou du contrôleur.
- START CODE donne l'entête du signal DMX. Les paquets dont le code est différent de 0 peuvent gêner les performances du projecteur.

Mode manuel

Disponible sur Panneau de contrôle uniquement

Vous pouvez contrôler manuellement tous les effets de l'appareil, y compris pan et tilt, sans signal DMX, uniquement depuis le panneau de contrôle.

Pour contrôler manuellement l'appareil :

1. Choisissez MANUAL CONTROL et naviguez avec les touches HAUT et BAS dans la liste des effets pour en choisir un. Validez avec ENTREE.

2. Choisissez la valeur DMX entre 000 et 255 (ou 000 et 65535 pour les canaux 16 bits) à envoyer à l'effet avec les touches HAUT et BAS. Validez avec ENTREE.
3. Pour revenir à la liste des effets, appuyez sur MENU.
4. Pour contrôler d'autres effets manuellement en superposition au premier, répétez les étapes 1, 2 et 3.

   L'appareil continue à jouer les effets configurés manuellement jusqu'à ce qu'une nouvelle valeur leur soit affectée.

   Pour sortir du menu MANUAL CONTROL, appuyez sur MENU. Les effets paramétrés sont annulés immédiatement.

Séquences de test

Disponible sur : Panneau de contrôle – RDM – P3 – NFC

Vous pouvez exécuter une séquence de test de tous les effets ou bien choisir les effets à tester individuellement.

Test automatique des effets

Depuis le panneau de contrôle, vous pouvez tester tous les effets :

1. Naviguez jusqu'à TEST → TEST ALL et appuyez sur ENTREE pour confirmer.
2. Avec les touches HAUT et BAS, naviguez dans les effets de l'appareil.
3. Appuyez sur ENTREE pour confirmer votre sélection. L'appareil effectue alors un test automatique de l'effet choisi.
4. Appuyez sur MENU pour sortir du test et revenir à la liste des effets.
5. Pour arrêter la séquence et revenir au menu précédent, appuyez sur MENU.

Test des LEDs

Depuis le panneau de contrôle, vous pouvez tester les LEDs de la source.

Pour tester les LEDs :

1. Naviguez jusqu'à TEST → TEST LEDs et appuyez sur ENTREE pour confirmer.
2. Avec les touches HAUT et BAS, naviguez dans les groupes de LEDs et les effets de la roue de couleur.
3. Appuyez sur ENTREE pour confirmer votre sélection. L'appareil effectue alors un test automatique de l'effet choisi.
4. Appuyez sur MENU pour sortir du test et revenir à la liste des effets.
5. Pour arrêter la séquence et revenir au menu précédent, appuyez sur MENU.

Test du zoom

Depuis le panneau de contrôle, vous pouvez tester module de zoom :

1. Naviguez jusqu'à TEST EFFECTS → TEST ZOOM et appuyez sur ENTREE pour confirmer. L'appareil effectue alors un test automatique du zoom.
2. Appuyez sur MENU pour sortir du test et revenir à la liste des effets.

Test du pan et du tilt

Depuis le panneau de contrôle, vous pouvez tester module de pan/tilt :

1. Naviguez jusqu'à TEST → TEST PAN/TILT puis choisissez PAN ou TILT.
2. Appuyez sur ENTREE. L'appareil effectue un test de la fonction choisie.
3. Appuyez sur MENU pour sortir du test et revenir à la liste des effets.

Initialisation de l’appareil

Disponible sur : RDM – DMX – P3 – NFC

Vous pouvez initialiser l’appareil entièrement pour le ramener à son état initial après mise sous tension. Soyez attentif au mouvement de la tête qui se déplace sur l’amplitude complète de pan et de tilt. La procédure prend plusieurs secondes.

Affichage des trames de test

Disponible sur P3

Il est possible d’afficher des trames de test, de régler leur intensité et de prendre la main sur n’importe quel signal DMX reçu par l’appareil depuis un contrôleur système P3.

Signal d’identification

Disponible sur : RDM – P3

La commande **Identify Device** provoque un flash et un mouvement de la tête pour vous permettre d’identifier une machine dans le système installé.

Informations sur l’appareil

Usure générale

Disponible sur : Panneau de contrôle – RDM – P3 – NFC

L’appareil dispose de deux compteurs qui enregistrent les heures passées sous tension :

- Un compteur enregistre l’usure depuis la sortie d’usine et ne peut pas être remis à zéro.
- Un compteur peut être remis à zéro par l’utilisateur et permet de garder un historique des heures de service par exemple.

Mises sous tension

Disponible sur : Panneau de contrôle – RDM – P3 – NFC

Comme pour l’usure générale, l’appareil dispose d’un compteur initialisable et d’un compteur absolu qui enregistrent le nombre de cycles d’alimentation :

Usure des LEDs

Disponible sur : Panneau de contrôle – RDM – P3 – NFC

Comme pour l’usure générale, l’appareil dispose d’un compteur initialisable et d’un compteur absolu qui enregistrent le temps d’allumage des LEDs du faisceau et de l’aura.

Version du micrologiciel

Disponible sur : Panneau de contrôle – RDM – P3 – NFC

La commande FIRMWARE permet de visualiser la version du micrologiciel installée.

Les instructions pour la mise à jour sont données dans la section consacrée à l’entretien un peu plus tard dans ce document.

Identificateur RDM unique

Disponible sur : Panneau de contrôle – RDM – P3 – NFC

L’appareil dispose d’un identificateur unique RDM UID à 12 signes en usine qui permet de l’identifier. Vous pouvez consulter cet identificateur mais il n’est pas modifiable.

Numéro de série

Disponible sur : RDM – P3 – NFC

L’appareil reçoit un numéro de série unique en usine. Vous pouvez consulter cet identificateur mais il n’est pas modifiable.

Températures

Disponible sur : Panneau de contrôle – RDM – P3 – NFC

Vous pouvez consulter les valeurs retournées par les capteurs de température de l’appareil. Sur le panneau de contrôle, faites défiler la liste des capteurs et appuyez sur ENTREE pour les afficher. Appuyez sur MENU pour revenir à la liste des capteurs.

Les températures sont données en degrés Celsius.

Vitesses de ventilation / Fan speeds

Disponible sur : Panneau de contrôle – RDM – NFC

Le système peut afficher la vitesse RPM de chaque ventilateur. Sur le panneau de contrôle, faites défiler la liste des ventilateurs et appuyez sur ENTREE pour afficher leur vitesse. Appuyez sur MENU pour revenir à la liste des ventilateurs.

Capteurs environnementaux

Disponible sur : Panneau de contrôle

Le menu SERVICE dispose d'une rubrique OUTDOOR donnant les informations suivantes :

- WET STATE : un capteur externe sur la base indique si l'appareil est sec ou mouillé.
- WET CURRENT indique combien de temps, en minutes, l'appareil est resté mouillé (sur la base du capteur précédent).
- WET LIFETIME indique combien de temps, en minutes, l'appareil est resté mouillé depuis la sortie d'usine.

Orientation de la Base

Disponible sur : Panneau de contrôle

La rubrique OUTDOOR du menu SERVICE permet également de visualiser le retour d'information sur l'orientation de l'appareil à la mise sous tension. Cette information peut être un complément au contrôle visuel pour les techniciens de maintenance et les aider à corriger le fonctionnement du système.

Etalonnages

Disponible sur : Panneau de contrôle – DMX

Le menu SERVICE → CALIBRATION et le canal DMX de contrôle et configuration vous permettent de définir des corrections dans le logiciel de l'appareil afin d'ajuster les positions du pan, de tilt et des effets par rapport aux valeurs DMX reçues par l'appareil. Cela permet de peaufiner le réglage et d'obtenir un comportement uniforme sur différents appareils.

Les appareils Martin sont réglés et étalonnés en usine, et un étalonnage ultérieur ne sera nécessaire que si les appareils ont été soumis à des chocs anormaux pendant le transport, ou si l'usure normale a affecté l'alignement après une longue période d'utilisation. Vous pouvez également utiliser l'étalonnage pour régler les appareils avec précision pour un emplacement ou une application spécifique.

Nous vous recommandons de suivre l'une des deux procédures d'étalonnage ci-dessous. Une fois les effets de l'appareil étalonnés avec l'une ou l'autre, l'appareil mémorise les nouvelles corrections et les nouvelles positions d'effets ne seront pas affectées par les cycles de mise sous tension.

Procédure d'étalonnage

Commencez par braquer l'appareil de référence et les appareils à étalonner vers une surface plane. Vous pouvez étalonner un appareil à la fois ou plusieurs appareils simultanément.

Allumez les machines et réglez le pan, le tilt et les effets à la même valeur DMX.

Etalonnage par le panneau de contrôle

Avec le panneau de contrôle, pour chaque machine à étalonner :

1. Ouvrez le menu SERVICE → CALIBRATION.
2. Naviguez dans la liste jusqu'à l'effet à étalonner. Appuyez sur ENTREE pour le sélectionner.
3. Affinez la correction de l'effet tout en comparant avec la machine de référence (l'amplitude de correction dépend du type d'effet).
4. Une fois l'étalonnage satisfaisant, appuyez sur ENTREE pour mémoriser et appuyez sur MENU pour revenir à la liste des effets.
5. Continuez l'étalonnage des effets en répétant les étapes ci-dessus pour chaque fonction de l'appareil.
6. Une fois toutes les corrections apportées, maintenez la touche MENU enfoncée pour sortir de la procédure.

Etalonnage par le canal DMX de contrôle et configuration

Pour corriger la position d'un effet via la commande DMX, sur chaque machine à étalonner :

1. Réglez l'effet à une valeur particulière en DMX (par exemple, réglez toutes les machines concernées à une valeur moyenne pour le canal de zoom).

2. Envoyez la commande ‘Activer l’étalonnage’ du canal DMX de contrôle et configuration et maintenez-la pendant 5 secondes pour la valider
3. L’appareil enregistre désormais la position actuelle de tous les effets et les maintient. Pour étalonner un effet, commencer par le débrayer en modifiant sa valeur DMX d’au moins +/- 10%. L’effet retourne à sa position programmée. Le canal DMX représente dès lors la correction à apporter à l’effet et non plus sa position. L’amplitude de correction dépend de l’effet mais c’est en général +/- 5 à 10 % de sa course complète. Vous pouvez corriger l’effet en utilisant son canal de commande (8 ou 16 bits) comme suit :
   - Valeur DMX 0 = -5%
   - Valeur DMX 127/32767 = 0%
   - Valeur DMX 255/65535 = +5%.
4. Corrigez l’effet jusqu’à ce qu’il atteigne la position souhaitée (par exemple, corrigez l’angle de zoom de chaque machine pour que tous les faisceaux soient identiques : c’est la taille de faisceau que vous obtiendrez en envoyant la valeur DMX 200).
5. Envoyez la commande ‘Mémoriser l’étalonnage de XXX’ sur le canal de contrôle et configuration et maintenez-la au moins 5 secondes pour la valider. La nouvelle valeur d’étalonnage est mémorisée.
6. Lorsque les corrections sont toutes apportées, envoyez la valeur 0 sur le canal de contrôle et configuration et maintenez-la pendant 5 secondes pour sortir du mode étalonnage et revenir au contrôle DMX normal.

Chargement des étalonnages d’usine

Disponible sur : Panneau de contrôle – DMX

L’appareil conserve son étalonnage d’usine en mémoire même si vous avez réglé des corrections personnalisées. Vous pouvez effacer tout étalonnage sur mesure établi en suivant la procédure ci-dessus en rechargeant les valeurs d’usine avec la commande SERVICE → CALIBRATION → LOAD DEFAULTS → LOAD.

Ecrasement des étalonnages d’usine

Disponible sur Panneau de contrôle uniquement

Il est possible d’écraser les étalonnages d’usine et de les remplacer par des valeurs sur mesure mais c’est une opération qui a de fortes conséquences. Contactez Martin Service pour plus d’information sur cette commande.

Important ! Ecraser les étalonnages d’usine est irréversible. Si vous avez établi un ensemble de corrections et les avez mémorisées avec CALIBRATION → LOAD DEFAULTS → SAVE***, vous ne pourrez plus jamais récupérer la configuration d’usine.***

Pour écraser les étalonnages par défaut :

1. Réglez un nouveau jeu de corrections sur les effets qui le nécessitent en suivant la procédure décrite précédemment.
2. Appliquez la commande SERVICE → CALIBRATION → LOAD DEFAULTS → SAVE. Important ! Cette commande est irréversible et écrase définitivement les étalonnages d’usine.

Menu *Adjustment* (Martin Global Service uniquement)

Disponible sur Panneau de contrôle uniquement

Important ! Le menu SERVICE → ADJUST donne accès à des procédures de réglages mécaniques réservées à Martin Global Service ou aux agents techniques agréés par Martin. Ne rentrez pas dans cette rubrique si vous ne disposez pas de la documentation technique sous peine d’endommager l’appareil, ce qui ne serait pas couvert par la garantie.

Pan/tilt auto-calibration

Le menu SERVICE -> ADJUST du panneau de contrôle contient une commande qui lance une séquence d’étalonnage automatique du pan et du tilt. Le pan et le tilt se déplacent sur toute leur amplitude de mouvement pendant cette procédure.

Assurez-vous que l'appareil est bien fixé et qu'il y a de l'espace autour de la tête pour le mouvement complet du pan et du tilt avant de démarrer cette séquence.

Historiques d’entretien

Disponible sur Panneau de contrôle

La commande SERVICE LOG → EXPORT du panneau de contrôle en mode SERVICE permet d’effectuer une capture de toute la configuration de l’appareil et de toutes les informations en mémoire pour les transférer sur une clé USB insérée dans le port USB de l’appareil, situé derrière le capot à droite du panneau de contrôle. Ces informations comprennent notamment les messages d’état actuels ou archivés, les données du capteur de pluie, l’adresse DMX et l’univers utilisé, les adresses IP et MAC, tous les compteurs d’usage, l’état de tous les paramètres, etc.

La commande SERVICE LOG → CLEAR efface l’historique définitivement de la mémoire de l’appareil.

Panneau de contrôle embarqué

Cette section explique comment paramétrer l'appareil avec les menus du panneau de contrôle. La structure complète des menus est disponible dans la section 'Menus du panneau de contrôle' en page 35.

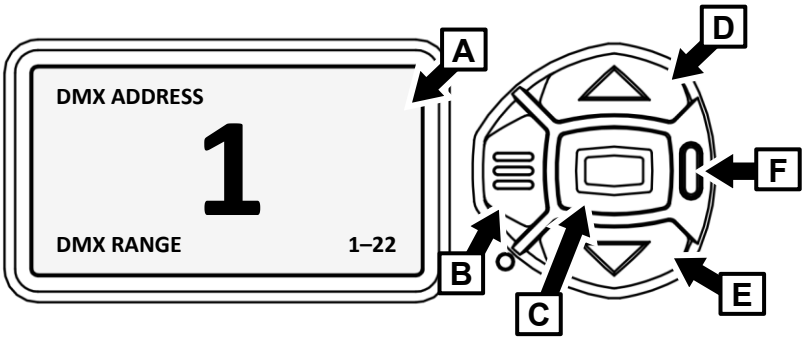

A – Afficheur embarqué
B – Touche **Menu**
C – Touche **Entrée**
D – Touche **Haut**
E – Touche **Bas**
F – LED d'état

A l'allumage, l'appareil s'initialise puis affiche son adresse DMX (ou son identificateur à 4 chiffres s'il a été paramétré) puis d'éventuels messages.

L'afficheur peut adapter automatiquement son sens de lecture en fonction de la position de l'appareil avec le menu PERSONALITY → DISPLAY ou avec les Raccourcis du clavier (voir "Menu de raccourcis" en page 28).

Utilisation du panneau de contrôle

- Appuyez sur la touche Menu **B** ou Entrée **C** pour accéder aux menus.
- Utilisez les touches Haut et Bas (**D** et **E**) pour naviguer dans les menus.
- La touche Entrée **C** permet d'entrer dans une rubrique ou de valider une sélection.
- L'option active dans le menu est indiquée par un astérisque ✠.
- Appuyez sur la touche Menu **B** pour remonter d'un niveau dans les rubriques

LED d'état

La LED **F** située à côté des touches de contrôle indique l'état de l'appareil et du DMX en fonction de sa couleur et de son allumage ou de son clignotement :

- VERT : Tout est normal.
- AMBRE : Message de mise en garde (périodicité d'entretien par exemple).

  Si l'option ERROR MODE est réglée sur Normal, les messages de mise en garde s'affichent sur l'écran immédiatement. Si l'option est réglée sur Silent, l'afficheur doit être activé en appuyant sur la touche Entrée **C** pour lire le message.
- ROUGE : Erreur détectée.
  - Si l'option ERROR MODE est réglée sur Normal, les messages d'erreur s'affichent sur l'écran immédiatement.
  - Si l'option ERROR MODE est réglée sur Silent, l'affichage des messages est obtenu en ouvrant la rubrique SERVICE → ERROR LIST.
- CLIGNOTANTE : Aucun signal DMX détecté.
- CONSTANTE : Signal DMX valide présent.

La LED d'état est active même si l'afficheur est inactif ou si ce dernier passe en mode veille.

Pile de service

Attention ! La pile au lithium du panneau de contrôle n'est pas rechargeable. N'essayez pas de la recharger. Si la pile est vide, vous pouvez obtenir des piles neuves auprès de votre revendeur Martin.

Le MAC Aura Raven XIP contient une pile CR123A 3 V au lithium placée derrière un capot à côté du panneau de contrôle. La pile de service donne accès aux fonctions les plus importantes du panneau de contrôle lorsque l'appareil n'est pas connecté au secteur. Les fonctions disponibles sont les suivantes :

- Adresse DMX
- Mode DMX
- Identificateur ID
- Réglages de personnalité
- Rappel des réglages d'usine
- Informations (durée d'utilisation, nombre d'allumages, version logicielle)
- Liste d'erreurs

Pour activer l'afficheur quand l'appareil n'est pas raccordé au secteur, appuyez sur la touche Menu **B**. Appuyez à nouveau pour rentrer dans les menus. L'afficheur s'éteint 10 secondes après la dernière action sur le clavier et le système se désactive après 1 minute d'inactivité. Appuyez sur la touche Menu **B** pour le réactiver.

Menu de raccourcis

Maintenez la touche Menu **B** pendant 2 à 3 secondes pour ouvrir la page des raccourcis proposant des commandes essentielles. Choisissez une fonction avec les touches fléchées et validez avec Entrée **C** ou appuyez sur Menu **B** pour revenir à l'affichage précédent :

- RESET ALL lance une initialisation complète de l'appareil.
- ROTATE DISPLAY tourne le sens d'affichage de 180°.
- CLEAR PAN/TILT LIMITS efface les limites de PAN/TILT enregistrées.
- SET PAN/TILT LIMITS réactive les limites de pan et tilt mémorisées et désactivées.
- SERVICE LOG exporte une copie de tous les paramètres et de toutes les données mémorisées de l'appareil sur une clé USB insérée dans le port USB situé derrière le capot de batterie.

Réglages mémorisés en permanence

Les réglages suivants sont mémorisés en permanence dans l'appareil et ne sont pas affectés par une extinction ou une remise sous tension ni par la mise à jour du logiciel :

- Adresse DMX
- Mode DMX
- Identificateur ID
- Réglages de personnalité (pan/tilt, ventilation, nettoyage de la ventilation, courbes de gradation, réglages d'afficheur, erreurs et gestion des erreurs, etc.)
- Compteurs initialisables et non initialisables
- Réglages de service (étalonnage, firmware)

Ces réglages peuvent être ramenés aux valeurs d'usine depuis le panneau de contrôle ou le DMX.

Mode Service

Maintenez les touches MENU et ENTRÉE enfoncées en même temps pendant la mise sous tension de l'appareil pour passer en mode d'entretien Service Mode : pan et tilt sont désactivés et le message SERV apparaît sur l'afficheur.

Le mode d'entretien permet d'éviter tout mouvement accidentel de la tête pendant les réglages.

Pour sortir du mode Service, éteignez puis rallumez l'appareil et laissez-le s'initialiser normalement.

Utilisation du protocole RDM

Vous pouvez utiliser le protocole RDM pour paramétrer et superviser l'appareil. Ce chapitre couvre l'utilisation de l'application Martin Companion pour la gestion et la configuration des MAC Aura Raven XIP par RDM. Bien que nous recommandions l'utilisation de l'application Martin Companion, la plupart des contrôleurs RDM supporteront également le MAC Aura Raven XIP. Consultez le fabricant du contrôleur si vous ne trouvez pas le MAC Aura Raven XIP dans la liste des machines supportées. Les procédures et les noms de commandes peuvent varier d'un contrôleur à l'autre.

Configuration d'un appareil seul ou d'un groupe d'appareils

Vous pouvez paramétrer une machine seulement en envoyant des commandes RDM en unicast ou configurer toutes les machines connectées simultanément en envoyant des commandes RDM en broadcast.

Martin Companion® et RDM

Pour configurer les MAC Aura Raven XIP par RDM, nous vous recommandons d'utiliser l'interface **Martin Companion Cable PC-to-DMX** disponible comme accessoire auprès de votre revendeur Martin. Cet outil se câble sur un port USB de votre PC et sur l'entrée DMX d'un appareil Martin par son XLR 5 broches. L'interface Martin Companion Cable est conçue pour fonctionner avec la suite logicielle **Martin Companion** pour PC Windows. Ce logiciel est téléchargeable gratuitement sur le site web de Martin www.martin.com. Martin Companion récupère systématiquement la dernière mise à jour du logiciel pour le MAC Aura Raven XIP dès qu'il est connecté à Internet.

Les instructions de raccordement de l'interface Martin Companion Cable sont fournies avec l'interface et peuvent également être téléchargées depuis le site web de Martin.

Martin Companion propose les fonctionnalités suivantes :

- Interface utilisateur simple sur PC
- Mise à jour des firmware
- Configuration et adressage par RDM
- Programmation des animations autonomes avec démarrage automatique à la mise sous tension.

Fonction RDM

Une liste complète des fonctions RDM du MAC Aura Raven XIP est donnée à la fin de ce chapitre. Ces fonctions sont identifiées par le terme plus spécifique de 'PIDs' ('Parameter IDs').

Inventaire des appareils

Avant de communiquer avec les machines connectées en RDM, vous devez envoyer une commande d'inventaire (*'fixture discovery'*) à toutes les machines câblées sur la ligne pour que le contrôleur RDM les identifie en récupérant leur identificateur unique (UID). Ce processus peut prendre un certain temps, en fonction du nombre de machines connectées.

Pour inventorier les machines sur la ligne :

1. Vérifiez que les machines sont correctement connectées au contrôleur RDM sur la ligne de télécommande et qu'elles sont toutes sur secteur.
2. Envoyez une commande d'inventaire par RDM (Martin Companion le fait automatiquement dès que le câble est connecté).
3. Laissez le temps au contrôleur d'identifier les machines sur la ligne et de préparer les communications.

Paramètres compatibles

Les MAC Aura Raven XIP peuvent communiquer la liste de leurs paramètres au contrôleur RDM ainsi qu'une information brève sur chaque paramètre.

Exemple : régler une adresse DMX

Vous pouvez configurer l'adresse DMX d'une machine (ou d'un groupe) à distance par RDM. Une procédure type avec Martin Companion v. 2.0 ressemble à celle-ci-dessous, mais elle peut varier d'un contrôleur à l'autre :

1. Vérifiez que les machines sont sous tension et connectées à une ligne DMX/RDM.
2. Connectez l'interface Martin Companion Cable à votre PC et à la ligne DMX/RDM.
3. Démarrez l'application Martin Companion.
4. Ouvrez la section **RDM** de Martin Companion.
5. Attendez que la commande d'inventaire soit terminée. C'est une procédure automatique, attendez simplement que l'icône d'inventaire, en haut à droite, arrête de clignoter.
6. Ouvrez l'onglet **Patch** et vérifiez les colonnes **Mode** et **Address**.
7. Modifiez les valeurs dans les colonnes pour modifier le mode et l'adresse DMX d'une ou plusieurs machines.

Messages d'état

Le MAC Aura Raven XIP dispose d'un système d'autodiagnostic qui détecte les défauts de fonctionnement ou les problèmes de sécurité (excès de température par exemple). Il retourne un message d'état ou d'avertissement. Ces messages peuvent être utilisés pour faciliter le dépannage et l'entretien. Les messages apparaissent sur l'afficheur du panneau de contrôle et remontent également par RDM.

Il est possible de :

- Rappeler l'historique de tous les messages gardés en mémoire.
- Afficher des informations supplémentaires sur les messages.
- Vider l'historique des messages d'état.

Fonctions RDM

Le MAC Aura Raven XIP accepte les PIDs RDM ci-dessous :

PID	Nom	Description	GET	SET
Inventaire des machines connectées				
0x0001	DISC_UNIQUE_BRANCH	Inventaire	N/A	N/A
0x0002	DISC_MUTE	Inventaire	N/A	N/A
0x0003	DISC_UN_MUTE	Inventaire	N/A	N/A
Information sur l'appareil				
0x0060	DEVICE_INFO	Information basique	✓	
0x0080	DEVICE_MODEL_DESCRIPTION	Nom du produit	✓	
0x0081	MANUFACTURER_LABEL	Fabricant	✓	
0x0082	DEVICE_LABEL	Label personnalisé	✓	✓
0x8003	FIXTURE_ID	Numéro personnalisé	✓	✓
0x8700	SERIAL_NUMBER	Numéro de série	✓	
0x00C0	SOFTWARE_VERSION_LABEL	Version logicielle	✓	
0x0200	SENSOR_DEFINITION	Description capteur	✓	
0x0201	SENSOR_VALUE	Valeur capteur	✓	✓
0x0400	DEVICE_HOURS	Compteur d'usure (initialisable)	✓	✓

PID	Nom	Description	GET	SET
0x870A	DEVICE_HOURS_TOTAL	Compteur d'usure (absolu)	✓	
0x0401	LAMP/LED_HOURS	Usure des LEDs (initialisable)	✓	✓
0x870B	LAMP/LED_HOURS_TOTAL	Usure des LEDs (absolu)	✓	
0x0405	DEVICE_POWER_CYCLES	Compteur de cycles d'alimentation (initialisable)	✓	✓
0x870C	DEVICE_POWER_CYCLES_TOTAL	Compteur de cycles d'alimentation (absolu)	✓	
Configuration DMX				
0x00E0	DMX_PERSONALITY	Personnalité DMX	✓	✓
0x00E1	DMX_PERSONALITY_DESCRIPTION	Détails sur le mode	✓	
0x00F0	DMX_START_ADDRESS	Adresse DMX	✓	✓
0x0121	SLOT_DESCRIPTION	Détail des canaux	✓	
Configuration Ethernet				
0x0700	LIST_INTERFACES	Liste des ports Ethernet	✓	
0x0701	INTERFACE_LABEL	Nom des ports Ethernet	✓	
0x0702	INTERFACE_HARDWARE_ADDRESS_TYPE1	Adresse MAC	✓	
0x0703	IPV4_DHCP_MODE	Client DHCP	✓	
0x0705	IPV4_CURRENT_ADDRESS	Lecture de l'adresse IP	✓	
0x0706	IPV4_STATIC_ADDRESS	Choix de l'adresse IP	✓	✓
0x0709	INTERFACE_APPLY_CONFIGURATION	Active la config. Ethernet		✓
0x0903	ENDPOINT_TO_UNIVERSE	Choix de l'univers Art-Net/sACN	✓	✓
Gestion de l'appareil				
0x0050	SUPPORTED_PARAMETERS	Inventaire paramètres	✓	
0x0051	PARAMETER_DESCRIPTION	Description paramètres	✓	
0x0090	FACTORY_DEFAULTS	Rappel valeurs d'usine	✓	✓
0x1000	IDENTIFY_DEVICE	Identifie la machine	✓	✓
0x1001	RESET_DEVICE	Initialisation		✓
0x1020	PERFORM_SELFTEST	Auto-test	✓	✓
0x1021	SELF_TEST_DESCRIPTION	Description auto-test	✓	
0x0500	DISPLAY_INVERT	Inversion afficheur	✓	✓
0x0501	DISPLAY_LEVEL	Intensité afficheur	✓	✓

PID	Nom	Description	GET	SET
0x0600	PAN_INVERT	Inversion Pan	✓	✓
0x0601	TILT_INVERT	Inversion Tilt	✓	✓
0x8001	DMX_RESET	Autorise reset par DMX	✓	✓
0x8301	EFFECT_SPEED	Vitesse des effets	✓	✓
0x8308	DISPLAY_ERRORS_ENABLE	Affiche les messages d'erreur	✓	✓
0x8310	DIMMER_CURVE	Choix courbe gradateur	✓	✓
0x8004	COLOR_MODE	Choix du mode de couleurs	✓	✓
0x8325	VIDEO_TRACKING	Suiveur vidéo	✓	✓
0x8312	DISPLAY_AUTO_OFF	Mise en veille automatique de l'afficheur	✓	✓
0x8326	DISPLAY_CONTRAST	Contraste de l'afficheur	✓	✓
0x8329	HIBERNATION_MODE	Active l'hibernation	✓	✓
0x832A	TUNGSTEN_MODE	Active le mode tungstène	✓	✓
0x8400	PAN_TILT_SPEED	Vitesse pan/tilt	✓	✓
0x8402	PAN_TILT_LIMITATION_ENABLE	Active les limites P/T	✓	✓
0x8403	PAN_LIMITATION_MINIMUM	Limite Pan basse	✓	✓
0x8404	PAN_LIMITATION_MAXIMUM	Limite Pan haute	✓	✓
0x8405	TILT_LIMITATION_MINIMUM	Limite Tilt basse	✓	✓
0x8406	TILT_LIMITATION_MAXIMUM	Limite Tilt haute	✓	✓
0x8409	PAN_TILT_LIMITATION_RESET	Initialise les limites P/T		✓
0x8603	FAN_CLEAN	Autonettoyage ventilation	✓	✓
0x8604	FAN_MODE	Mode ventilation	✓	✓
0x8333	AURA_IN_COMPACT_MODE	Activation de l'Aura pour les modes Compact et Compact Direct DMX	✓	✓
0x8336	AUTO EMPTY WATER	Active/désactive la fonction d'élimination de l'eau accumulée	✓	✓
0x8337	OUTDOOR ACTIONS	Empty, Dry Off, Safe Parking	✓	✓

PID	Nom	Description	GET	SET
UCM (Universal Connect Module – lorsqu'il est installé dans le port UCM)				
0x8010	DMX_UCM_SHOW_ID	Identificateur du module UCM	✓	✓
0x8011	DMX_UCM_SHOW_KEY	Code PIN du module UCM	✓	✓
0x8013	DMX_UCM_RF_OUTPUT_POWER	Puissance de transmission du module UCM	✓	✓
0x8014	DMX_UCM_ANTENNA_TYPE	Antenne UCM	✓	✓
0x8017	DMX_UCM_CONNECTION_STATE	Etat de connexion du module UCM	✓	
0x8018	DMX_UCM_MODULE_MODEL	Modèle de l'interface UCM	✓	
0x8019	DMX_UCM_MODULE_MANUFACTURE	Fabricant du module UCM	✓	
0x801A	DMX_UCM_MODULE_FIRMWARE	Version logicielle du module UCM	✓	
Mode autonome avec Martin Companion				
0x1030	CAPTURE_PRESET	Capture l'état lumineux actuel et le mémorise		✓
0x1031	PRESET_PLAYBACK	Rejoue l'état lumineux mémorisé	✓	✓
0x8220	MANUAL_MODE_OVERRIDE	Remplace les valeurs DMX par les valeurs RDM	✓	✓
0x810B	PRESET_PLAYBACK_LIMIT	Nombre d'état lumineux du programme autonome	✓	✓
0x8101	SYNCHRONIZED	Active la synchronisation en mode autonome et détermine le maître de la synchronisation	✓	✓
0x810C	OFFLINE_MODE	Comportement en l'absence de DMX	✓	✓
Status messages				
0x0020	QUEUED_MESSAGE	Lecture des messages en attente	✓	
0x0030	STATUS_MESSAGES	Information sur l'état	✓	
0x0031	STATUS_ID_DESCRIPTION	Description de l'état	✓	
0x0032	CLEAR_STATUS_ID	Efface l'historique		✓

Interface NFC

Le MAC Aura Raven XIP dispose d'une interface NFC pour la configuration et la visualisation de ses données à l'aide d'un smartphone compatible NFC et l'application Martin Companion (disponible pour Android et iOS).

Vous pouvez effectuer les actions ci-dessous avec l'application Martin Companion et l'interface NFC de votre smartphone :

- Régler tous les paramètres disponibles dans les menus embarqués (mode DMX, adresse DMX, courbe de gradation, ventilation etc.)
- Superviser l'appareil (inspecter les données des capteurs, les codes d'erreur, les données d'usure, les numéros de série, les versions de firmware etc.)
- Déclencher des commandes rapides (retour aux réglages d'usine, initialiser les limites pan/tilt, lancer un autotest etc.)

Pour utiliser l'interface NFC :

1. Téléchargez l'application Martin Companion sur votre smartphone depuis l'Apple App Store ou depuis Google Play Store.
2. Activez l'interface NFC de votre smartphone.
3. Maintenez le téléphone et son antenne NFC directement contre l'afficheur de l'appareil comme illustré ci-contre. L'antenne NFC est située directement derrière l'afficheur du panneau de contrôle.

   La position exacte de l'antenne NFC dépend du modèle de téléphone. Reportez-vous au manuel de ce dernier si vous n'êtes pas sûr de sa position.

L'interface NFC est également disponible quand l'appareil est éteint, même si la batterie est déchargée ou manquante.

Menus du panneau de contrôle

Les commandes suivantes sont disponibles sur le panneau de contrôle embarqué. Certaines sont également disponibles en RDM, sur le canal DMX de Contrôle et Configuration ou par le protocole P3 avec un contrôleur système Martin P3.

Les valeurs par défaut sont **écrites en gras**.

Les menus repérés avec l'icône de batterie sont disponibles sans alimentation secteur.

Niveau 1	Niveau 2	Niveau 3	Notes
DMX SETUP			
DMX ADDRESS	**1** - XXX		Adresse DMX **(valeur par défaut = 1)**.
CONTROL MODE	COMPACT		Choix du mode de contrôle
	BASIC		
	EXTENDED		
	LUDICROUS		
	PLAID		
	COMPACT DIRECT		
DMX UNIVERSE	**1** - 63999		Choix de l'univers DMX (par défaut = 1).
WIRELESS	NO MODULE ATTACHED (si aucun module n'est installé)		
	Information sur le module - ce menu dépend du modèle et du fabricant du module UCM (Universal Connect Module) connecté à l'appareil. Voir documentation du module pour plus de détails.		
ETHERNET SETUP			
IP ADDRESS	XXX.XXX.XXX.XXX		Adresse IP statique
	PART 1 MSB		Réglage du premier octet (MSB) de l'adresse IP
	PART 2		Réglage du deuxième octet de l'adresse IP
	PART 3		Réglage du troisième octet de l'adresse IP
	PART 4 LSB		Réglage du dernier octet (LSB) de l'adresse IP
SUBNET MASK	XXX.XXX.XXX.XXX		Affiche le masque de sous-réseau
	EDIT SUBNET MASK	XXX.XXX.XXX.XXX	Réglage du masque par incrément de 1 bit en partant de la gauche
MAC ADDRESS	XX:XX:XX:XX:XX:XX		Adresse MAC
RESET IP SETUP	RESET	ARE YOU SURE? →YES/NO	Ramène l'adresse statique et le masque de sous-réseau aux valeurs d'usine – calculées sur l'adresse MAC
FIXTURE ID			
1 - 65535			Identifiant d'appareil et adresse P3 personnalisé **(par défaut = 1)**

PERSONALITY			
PAN/TILT	PAN INVERT	ON/**OFF**	Inversion de sens du pan : droite → gauche
	TILT INVERT	ON/**OFF**	Inversion de sens du tilt : haut → bas
	LIMIT PAN/TILT	LIMIT ENABLE ON/**OFF**	Active les limites de pan/tilt
		PAN MIN → degrees	Limite de pan minimale
		PAN MAX → degrees	Limite de pan maximale
		TILT MIN → degrees	Limite de tilt minimale
		TILT MAX → degrees	Limite de tilt maximale
		RESET PAN / TILT LIMITS	Confirmer : ARE YOU SURE? YES/NO Annule les limites de pan/tilt
SPEED	PAN/TILT	FAST	Algorithme de vitesse pan/tilt
		SMOOTH	
		STANDARD	
	EFFECT	FAST	Algorithme de vitesse des effets
		SMOOTH	
		STANDARD	
		FOLLOW P/T	La vitesse des effets est la même que celle de pan et tilt
DIMMER CURVE	S-CURVE		Courbe de gradation en S (simule la courbe en tension linéaire RMS d'une lampe à incandescence)
	INV SQ LAW		Courbe de gradation en loi des carrés inverse
	SQUARE LAW		Courbe de gradation en loi des carrés
	LINEAR		Courbe de gradation optiquement linéaire
TUNGSTEN EMULATOR	ON		Température de couleur et courbe de gradation calquées sur le comportement d'une lampe tungstène
	OFF		
COLOR MODE	CALIBRATED COLOR		Composition de couleur optimisée pour l'uniformité sur un ensemble de machines
	EXTENDED GAMUT		Composition de couleur optimisée pour la saturation
VIDEO TRACKING	ENABLED		Gestion des couleurs optimisées pour la vitesse de transition
	DISABLED		Gestion des couleurs optimisées pour le lissé de transition
DMX RESET	**ON**		L'appareil peut être initialisé à distance par DMX
	OFF		Pas d'initialisation à distance par DMX

COOLING MODE	CONSTANT FAN FULL		Ventilation optimisée pour une intensité lumineuse maximale. La ventilation est au maximum et l'intensité réduite si l'appareil s'approche des limites thermiques.
	CONSTANT FAN MEDIUM		La ventilation est à vitesse moyenne et l'intensité réduite si l'appareil l'approche des limites thermiques.
	CONSTANT FAN LOW		La ventilation est à vitesse basse et l'intensité réduite si l'appareil l'approche des limites thermiques.
	CONSTANT FAN ULOW		La ventilation est optimisée pour un fonctionnement discret à vitesse ultra basse. L'intensité réduite si l'appareil s'approche des limites thermiques.
	REGULATE FANS		Compromis entre rendement lumineux et silence. La ventilation est régulée par la température et l'intensité réduite uniquement si la ventilation à pleine vitesse ne suffit plus à garder la température dans des limites admissibles.
DISPLAY	DISPLAY SLEEP	10 MINUTES	Mise en veille de l'afficheur 10 minutes après la dernière utilisation.
		5 MINUTES	Mise en veille de l'afficheur 5 minutes après la dernière utilisation.
		2 MINUTES	Mise en veille de l'afficheur 2 minutes après la dernière utilisation.
		ON	Afficheur allumé en permanence
	DISPLAY INTENSITY	10 ... **100**	Réglage de l'intensité de l'afficheur en % (par défaut = **100%**)
	DISPLAY ROTATION	ROTATE 180	Sens de lecture tourné à 180°
		NORMAL	Orientation de l'afficheur normale
	DISPLAY CONTRAST	3 … **41** … 100	Réglage du contraste de l'afficheur (par défaut = **41%**)
ERROR MODE	SILENT		Désactive l'affichage des messages d'erreur et les mises en garde (la LED d'état indique toujours la présence de messages d'erreur ou de mise en garde).
	NORMAL		Autorise l'affichage des messages d'erreur et de mise en garde.
HIBERNATION MODE	ON		Active l'hibernation du système (lumière et moteurs inhibés).
	OFF		Désactive le mode Hibernation

STANDALONE	RECORD	SAVE	Capture l'état lumineux en cours depuis la commande DMX ou avec les réglages du panneau de contrôle pour composer la mémoire du mode autonome.
	PLAYBACK	ENABLE	Joue la mémoire ou la séquence autonome lorsqu'aucun signal DMX ou réseau n'est reçu.
		DISABLE	L'appareil affiche la dernière scène qu'il a été configuré pour afficher (c'est-à-dire son dernier look) lorsqu'il ne reçoit aucun signal de commande DMX ou réseau.
AURA IN COMPACT MODE	ENABLE		Les LEDS de l'Aura suivent la couleur et l'intensité des LEDs du faisceau en modes Compact et Compact Direct.
	DISABLE		Les LEDs de l'Aura restent éteintes en modes Compact et Compact Direct.
AUTO EMPTY WATER	**ON**		L'appareil s'oriente automatiquement pour vider l'eau accumulée sur la lentille frontale.
	OFF		Pas d'évacuation automatique de l'eau accumulée.
DEFAULT SETTINGS			
FACTORY DEFAULT	LOAD	ARE YOU SURE? → YES/NO	Retour de tous les réglages aux valeurs d'usine (sauf étalonnages)
CUSTOM 1	LOAD	ARE YOU SURE? → YES/NO	Charge le jeu de réglages 1
	SAVE	ARE YOU SURE? → YES/NO	Mémorise les réglages dans le jeu 1
CUSTOM 2	LOAD	ARE YOU SURE? → YES/NO	Charge le jeu de réglages 2
	SAVE	ARE YOU SURE? → YES/NO	Mémorise les réglages dans le jeu 2
CUSTOM 3	LOAD	ARE YOU SURE? → YES/NO	Charge le jeu de réglages 3
	SAVE	ARE YOU SURE? → YES/NO	Mémorise les réglages dans le jeu 3
INFORMATION			
POWER ON TIME	TOTAL	0 … XXX HR	Compteur horaire de mise sous tension depuis la sortie d'usine (non modifiable)
	RESETTABLE	0 … XXX HR	Compteur horaire de mise sous tension depuis la dernière mise à zéro
		CLEAR COUNTER? → YES/NO	Mise à zéro du compteur

POWER ON CYCLES	TOTAL	0 … XXX HR	Compteur de mises sous tension depuis la sortie d'usine (non modifiable)
	RESETTABLE	0 … XX HR	Compteur de mises sous tension depuis la dernière mise à zéro
		CLEAR COUNTER? → YES/NO	Mise à zéro du compteur
LED ON TIME	BEAM TOTAL	0 … XX HR	Compteur horaire d'usage des LEDs du faisceau depuis la sortie d'usine (non modifiable)
	BEAM RESETTABLE	0 … XX HR	Compteur horaire d'usage des LEDs du faisceau depuis la dernière mise à zéro
		CLEAR COUNTER? → YES/NO	Mise à zéro du compteur
	AURA TOTAL	0 … XX HR	Compteur horaire d'usage des LEDs de l'Aura depuis la sortie d'usine (non modifiable)
	AURA RESETTABLE	0 … XX HR	Compteur horaire d'usage des LEDs de l'Aura depuis la dernière mise à zéro
		CLEAR COUNTER? → YES/NO	Mise à zéro du compteur
FW VERSION	XX.XX.XX		Version actuelle du micrologiciel installé
RDM UID	4D50.XXXXXXXX		Identificateur RDM ID unique
FAN SPEEDS	HEAD FAN 1 ... BASE FAN 1 …	0 … XXX RPM	Naviguer pour afficher les vitesses des différents ventilateurs
TEMPERATURES (since last fixture reset)	UI…LED BOARD	CURRENT / MIN / MAX X C	Naviguer pour afficher les températures des différentes cartes : valeur actuelle, valeur max*, valeur min*, en °C. (*) *Depuis la dernière initialisation / mise sous tension*
BEAMSHAPER STATUS	ATTACHED		Ovaliseur de faisceau correctement installé / non détecté.
	NOT ATTACHED		
DMX LIVE			
SOURCE	NO INPUT / DMX / ART-NET / SACN / P3 / UCM		Affiche la source de commande (UCM = Universal Connect Module)
RATE	0 – 44 Hz		Vitesse de transmission en paquets par seconde
QUALITY	0 – 100%		Pourcentage de paquets corrects reçus
START CODE	0 – 255		Code d'en-tête
STROBE … FX SYNC	XXX		Naviguer pour afficher les valeurs reçues sur chaque canal DMX

TEST			
TEST ALL	BEAM DIMMER … TILT		Séquence de test de toutes les fonctions. Pour tester une fonction spécifique, utilisez les touches Haut/Bas pour naviguer entre les différentes fonctions. Appuyez sur Entrée pour redémarrer la séquence de test. Appuyez sur Menu pour sortir de la séquence.
TEST LEDS	BEAM DIMMER … AURA VIRTUAL COLOR WHEEL		Séquence de test des LEDs uniquement. Appuyez sur Menu pour sortir de la séquence.
TEST EFFECTS	ZOOM		Test mécanique du zoom (et de l'ovaliseur s'il est installé). Appuyez sur Entrée pour redémarrer la séquence de test. Appuyez sur Menu pour sortir de la séquence.
	BEAMSHAPER		
TEST PAN/TILT	PAN		Séquence de test du pan uniquement. Appuyez sur Menu pour sortir de la séquence.
	TILT		Séquence de test du tilt uniquement. Appuyez sur Menu pour sortir de la séquence.
MANUAL CONTROL			
RESET			Initialisation de l'appareil
STROBE … AURA P3 MIX			Naviguez dans la liste pour contrôler manuellement chaque effet.
RECORD CURRENT LOOK	ARE YOU SURE?	YES/NO	Mémorise toutes les valeurs DMX actuellement reçues et les garde comme scène autonome.
SERVICE			
ERROR LIST	Vide ou jusqu'à 20 messages		Historique des messages d'erreur et de mise en garde
FAN CLEAN	**OFF**		Ventilation à haute vitesse pour vider les ventilateurs
	ON		
PAN/TILT FEEDBACK	OFF		Active / désactive la correction automatique de position pan/tilt
	ON		
ADJUST **Important !** Réservé à (ou sur assistance de) Martin Service uniquement !	P/T AUTOCALIBRATION	PRESS UP → START	Etalonnage automatique des axes de pan et tilt. **Attention !** La tête se déplace sur toute son amplitude, gardez la zone dégagée.

CALIBRATION	BEAM DIMMER ... AURA BLUE	*Plage d'étalonnage (selon l'effet concerné)*	Naviguez dans la liste des effets, appuyez sur Entrée pour valider. Réglez la position avec les touches haut/bas et mémorisez avec Entrée.
	LOAD DEFAULTS	LOAD	Charge les étalonnages d'usine
	SAVE DEFAULTS	SAVE	Remplace les étalonnages d'usine par les étalonnages actuels
FIXTURE TO FIXTURE FW	UPLOAD VIA DMX512	STOP / START / FORCE	Configure l'appareil pour transférer son firmware à tous les autres appareils du même type présents sur la liaison de données
	UPLOAD VIA ART-NET	STOP / START / FORCE	
	UPLOAD SPEED	HIGH SPEED / HIGH STABILITY	Sélectionne la vitesse de transfert du firmware d'un appareil à un autre. HIGH STABILITY prend plus de temps, mais offre une meilleure fiabilité.
OUTDOOR	ACTION	STOP	Stoppe toutes les fonctions d'extérieur
		DRY OFF SURE? → YES/NO	Active la routine de séchage
		SAFE PARKING SURE? → YES/NO	Active le mode park dans lequel la tête pointe vers le sol pour éviter toute accumulation d'eau et tout dommage dû au soleil
		EMPTY HEAD SURE? → YES/NO	Bascule la tête pour vider l'eau accumulée
	WET STATE		Affiche l'information du capteur de pluie : Wet ou Dry.
	WET CURRENT	0 ... XXX MIN	Durée d'exposition en condition humide depuis la dernière mise sous tension (minutes)
	WET LIFETIME	0 ... XXX HR	Durée d'exposition en condition humide depuis la sortie d'usine (hr.)
	ORIENTATION	STANDING	Orientation actuelle de l'appareil
		HANGING	
		CONNECTORS UP	
		CONNECTORS DOWN	
		SIDEWAYS 90 CW	
		SIDEWAYS 90 CCW	
SERVICE LOG	NO DEVICE / EXPORT		Pas de support USB / Appuyez sur ENTER pour exporter les historiques sur le port USB
	CLEAR	SURE? → YES/NO	Efface l'historique de l'appareil

USB	NO DEVICE		Aucun support USB détecté sur le port USB ou aucun firmware disponible sur le support USB
	UPDATING FILES		L’appareil se met à jour depuis le support USB
	AVAILABLE FIRMWARE	XX.XX.XX ... XX.XX.XX	Choisissez un firmware depuis les versions mémorisées dans l’appareil. Naviguez dans les versions disponibles et confirmez avec Entrée celui choisi pour la mise à jour.

Cartographie des pixels

Les 37 LEDs du faisceau et les 234 LEDs de l'aura sont agencées et numérotées comme ci-dessous :

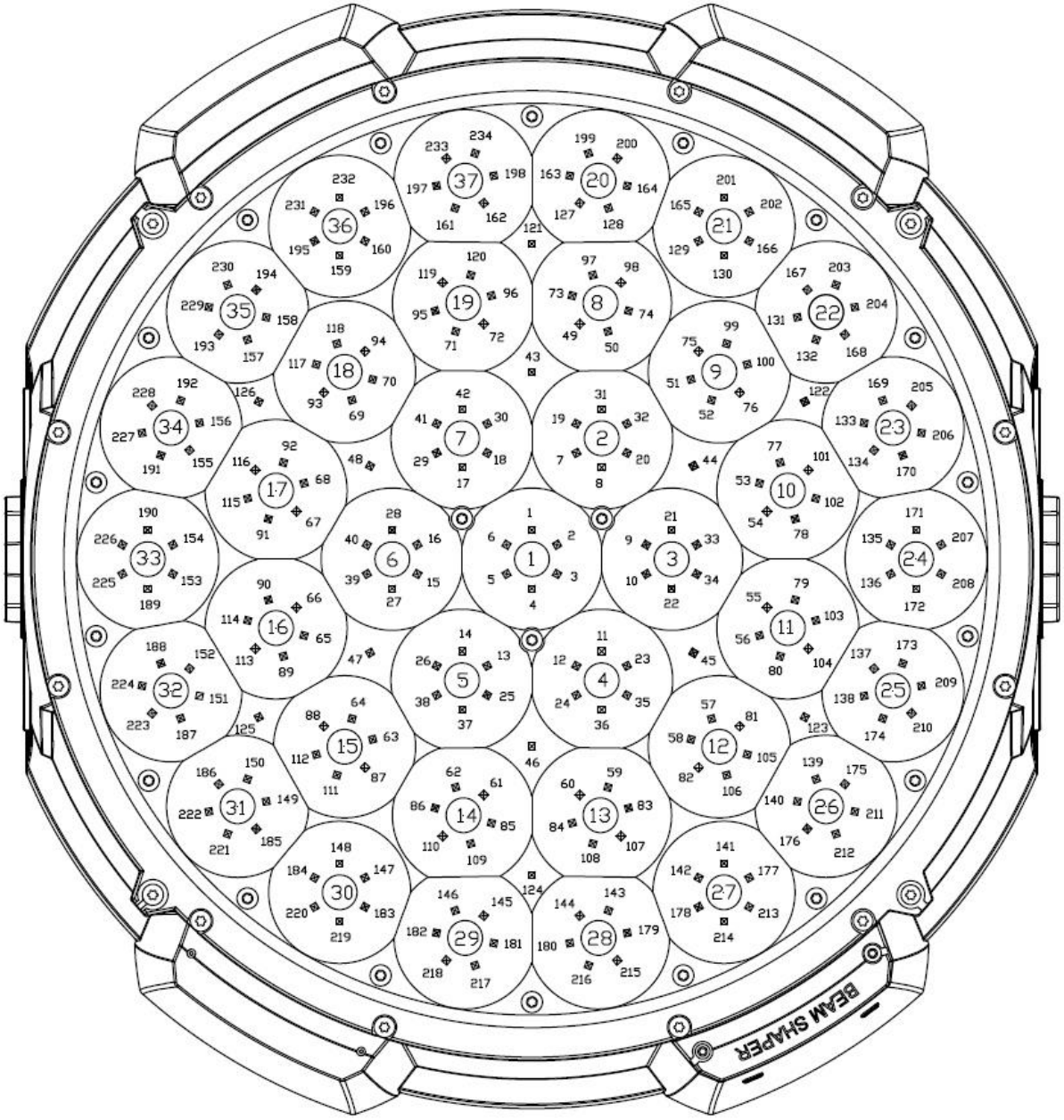

La tête est illustrée sur un appareil suspendu verticalement, l'afficheur et les connecteurs à l'arrière, le pan à 50% et l'appareil fait face.

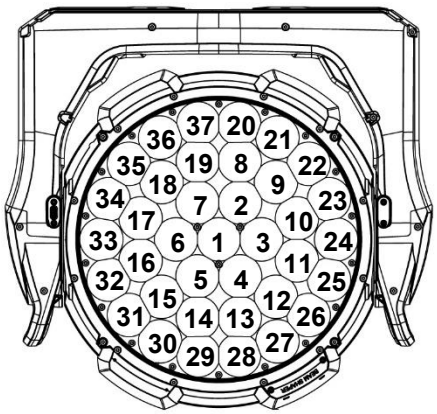

Protocoles DMX

Mode Compact

22 canaux DMX

Canal	Valeur DMX	Fonction	Trans-fert	Défaut
1	0–19 20–49 50–200 201–210 211–255	**Strobocope/shutter** Shutter fermé Shutter ouvert Stroboscope, lent → rapide Shutter ouvert Stroboscope aléatoire, lent → rapide	Sec	30
2 **3**	0–65535	**Gradateur*** Fermé → Ouvert	Fondu	0
4 **5**	0–65535	**Rouge*** Intensité 0 → 100%	Fondu	65535
6 **7**	0–65535	**Vert*** Intensité 0 → 100%	Fondu	65535
8 **9**	0–65535	**Bleu*** Intensité 0 → 100%	Fondu	65535
10	0–38 39 … 128 … 254 255	**CTC (Température de couleur)*** Progressif de 2000 K à 12850 K par pas de 50 K 2000 K 2050 K … 6500 K … 12800 K 12850 K	Fondu	128
11	0–126 127–128 129–255	**Point Vert / Magenta (teinte)*** Magenta / Duv négatif → neutre Neutre (réponse native / corps noir) Neutre → Vert / Duv positif	Fondu	128

*Les canaux de Stroboscope / Shutter, Gradateur, RGB, CTC, Teinte et Roue de couleurs contrôlent les LEDs du faisceau et de l'aura dans les modes Compact et Compact Direct. Ils ne contrôlent que le faisceau dans tous les autres modes DMX.

La composante Lime est ajoutée au mix RGB automatiquement.

		Roue de couleur virtuelle*		
	0–10	Neutre		
		Couleurs pleines		
	11–12	Moroccan Pink (LEE 790)		
	13–14	Pink (LEE 157)		
	15–16	Special Rose Pink (LEE 332)		
	17–18	Follies Pink (LEE 328)		
	19–20	Fuchsia Pink (LEE 345)		
	21–22	Surprise Pink (LEE 194)		
	23–24	Congo Blue (LEE 181)		
	25–26	Tokyo Blue (LEE 071)		
	27–28	Deep Blue (LEE 120)		
	29–30	Just Blue (LEE 079)		
	31–32	Medium Blue (LEE 132)		
	33–34	Double CT Blue (LEE 200)		
	35–36	Slate Blue (LEE 161)		
	37–38	Full CT Blue (LEE 201)		
	39–40	Half CT Blue (LEE 202)		
	41–42	Steel Blue (LEE 117)		
	43–44	Lighter Blue (LEE 353)		
	45–46	Light Blue (LEE 118)		
	47–48	Medium Blue Green (LEE 116)		
	49–50	Dark Green (LEE 124)		
	51–52	Primary Green (LEE 139)		
	53–54	Moss Green (LEE 089)		
12	55–56	Fern Green (LEE 122)	Sec	0
	57–58	Jas Green (LEE 738)		
	59–60	Lime Green (LEE 088)		
	61–62	Spring Yellow (LEE 100)		
	63–64	Deep Amber (LEE 104)		
	65–66	Chrome Orange (LEE 179)		
	67–68	Orange (LEE 105)		
	69–70	Gold Amber (LEE 021)		
	71–72	Millennium Gold (LEE 778)		
	73–74	Deep Golden Amber (LEE 135)		
	75–76	Flame Red (LEE 164)		
	77–78	Red Magenta (LEE 113)		
	79–80	Medium Lavender (LEE 343)		
	81–82	Pure White		
	83–84	Pure Red		
	85–86	Pure Yellow		
	87–88	Pure Green		
	89–90	Pure Cyan		
	91–92	Pure Blue		
	93–94	Pure Magenta		
	95–96	Peacock Blue (LEE 115)		
	97–98	Dark Lavender (LEE 180)		
	99–100	Double CT Orange (LEE 287)		
	101–102	Full CT Orange (LEE 204)		
	103–104	Half CT Orange (LEE 205)		
	105–106	Deep Straw (LEE 015)		
	107–190	*Sans effet*		

*Les canaux de Stroboscope / Shutter, Gradateur, RGB, CTC, Teinte et Roue de couleurs contrôlent les LEDs du faisceau et de l'aura dans les modes Compact et Compact Direct. Ils ne contrôlent que le faisceau dans tous les autres modes DMX.

12 suite	191–214 215–219 220–243 244–247 248–251 252–255	***Rotation de la roue*** Sens horaire, rapide → lent Arrêt (là où la roue se trouve) Sens antihoraire, lent → rapide ***Couleurs aléatoires*** Rapide Médium Lent		
13 **14**	0–65535	**Zoom** Large → serré	Fondu	32768
15 **16**	0 32768 65535	**Ovaliseur** *(uniquement lorsque le module optionnel est installé sur la tête)* ***Indexation continue*** -180° 0° +180°	Fondu	32768
17 **18**	0–65535	**Pan** Gauche → droite	Fondu	32768
19 **20**	0–65535	**Tilt** Avant → arrière	Fondu	32768
21	***Contrôle et configuration – voir 'Canal DMX de contrôle*** et configuration***' en page 54***			
22	0 1–127 128 129–254 255	**Fréquence des LEDs** *Sans effet* Variable, -2% → 0% 2400 Hz Variable, 0% → +2% PWM haute fréquence (19200 Hz)	Sec	128

Mode Basic

38 canaux DMX

Canal	Valeur DMX	Fonction	Transf-ert	Défaut
Canaux 1 à 22 identiques au mode Compact				
23	0–26 27 … 228 229–255	**P3 Mix – Faisceau** ***Mode DMX*** Intensité et couleurs contrôlées intégralement par DMX, signal P3 ignoré ***Mode mixte*** Transfert de contrôle d'intensité et de couleurs du DMX vers le signal P3 : • à 27, intensité et couleurs toujours contrôlées par DMX; • entre 27 et 228, transfert progressif du contrôle de DMX à P3; • à 228, contrôle intégral de l'intensité et des couleurs par P3. ***Mode Vidéo*** Intensité des pixels contrôlée par P3. Couleurs contrôlées par DMX	Sec	0
24	0–255	**Sélection FX 1** Sélection, 1 -255	Sec	0
25	0–126 127–128 129–255	**Réglage FX 1** Arrière, rapide → lent Stop Avant, lent → rapide	Fondu	128
26	0–255	**Sélection FX 2** Sélection, 1 -255	Sec	0
27	0–126 127–128 129–255	**Réglage FX 2** Arrière, rapide → lent Stop Avant, lent → rapide	Fondu	128
28	0 1–35 36 37–100 101–120 121–140 141–255	**Synchronisation des FX** Pas de synchronisation Décalage (10° → 350°) Synchronisés *Sans effet* Démarrage aléatoire (le canal de réglage FX1 contrôle la vitesse générale) Durée aléatoire *Sans effet*	Sec	36
Contrôle du rétroéclairage Aura (toutes les LEDs ensemble)				
29	0–19 20–49 50–200 201–210 211–255	**Aura - Strobocope/shutter** Shutter fermé Shutter ouvert Stroboscope, lent → rapide Shutter ouvert Stroboscope aléatoire, lent → rapide	Sec	30
30 **31**	0–65535	**Aura - Gradateur** Fermé → Ouvert	Fondu	0

32	0–255	**Aura - Rouge** Intensité 0 → 100%	Fondu	255
33	0–255	**Aura – Bleu** Intensité 0 → 100%	Fondu	255
34	0–255	**Aura - Vert** Intensité 0 → 100%	Fondu	255
35	0–38 39 … 128 … 254 255	**Aura - CTC (Température de couleur)*** Progressif de 2000 K à 12850 K par pas de 50 K 2000 K 2050 K … 6500 K … 12800 K 12850 K	Fondu	128
36	0–126 127–128 129–255	**Aura - Point Vert / Magenta (teinte)*** Magenta / Duv négatif → neutre Neutre (réponse native / corps noir) Neutre → Vert / Duv positif	Fondu	128
37	0–10 11–12 13–14 15–16 17–18 19–20 21–22 23–24 25–26 27–28 29–30 31–32 33–34 35–36 37–38 39–40 41–42 43–44 45–46 47–48 49–50 51–52 53–54 55–56 57–58 59–60 61–62 63–64 65–66 67–68 69–70 71–72 73–74 75–76	**Aura – Roue de couleur virtuelle** Neutre ***Couleurs pleines*** Moroccan Pink (LEE 790) Pink (LEE 157) Special Rose Pink (LEE 332) Follies Pink (LEE 328) Fuchsia Pink (LEE 345) Surprise Pink (LEE 194) Congo Blue (LEE 181) Tokyo Blue (LEE 071) Deep Blue (LEE 120) Just Blue (LEE 079) Medium Blue (LEE 132) Double CT Blue (LEE 200) Slate Blue (LEE 161) Full CT Blue (LEE 201) Half CT Blue (LEE 202) Steel Blue (LEE 117) Lighter Blue (LEE 353) Light Blue (LEE 118) Medium Blue Green (LEE 116) Dark Green (LEE 124) Primary Green (LEE 139) Moss Green (LEE 089) Fern Green (LEE 122) Jas Green (LEE 738) Lime Green (LEE 088) Spring Yellow (LEE 100) Deep Amber (LEE 104) Chrome Orange (LEE 179) Orange (LEE 105) Gold Amber (LEE 021) Millennium Gold (LEE 778) Deep Golden Amber (LEE 135) Flame Red (LEE 164)	Sec	0

	77–78 79–80 81–82 83–84 85–86 87–88 89–90 91–92 93–94 95–96 97–98 99–100 101–102 103–104 105–106 107–190 191–214 215–219 220–243 244–247 248–251 252–255	Red Magenta (LEE 113) Medium Lavender (LEE 343) Pure White Pure Red Pure Yellow Pure Green Pure Cyan Pure Blue Pure Magenta Peacock Blue (LEE 115) Dark Lavender (LEE 180) Double CT Orange (LEE 287) Full CT Orange (LEE 204) Half CT Orange (LEE 205) Deep Straw (LEE 015) *Sans effet* ***Rotation de la roue*** Sens horaire, rapide → lent Arrêt (là où la roue se trouve) Sens antihoraire, lent → rapide ***Couleurs aléatoires*** Rapide Médium Lent		
38	0–26 27–228 229–255	**Aura - P3 Mix** ***Mode DMX*** Intensité et couleurs contrôlées intégralement par DMX, signal P3 ignoré ***Mode mixte*** Transfert de contrôle d'intensité et de couleurs du DMX vers le signal P3 : • à 27, intensité et couleurs toujours contrôlées par DMX; • entre 27 et 228, transfert progressif du contrôle de DMX à P3; • à 228, contrôle intégral de l'intensité et des couleurs par P3. ***Mode Vidéo*** Intensité des pixels contrôlée par P3. Couleurs contrôlées par DMX	Sec	0

Mode Extended

149 canaux DMX

Canal	Valeur DMX	Fonction	Trans-fert	Défaut
Canaux 1 – 38 similaires au mode Basic				
37 x commandes RGB = 111 canaux DMX pour le contrôle individual des pixels du faisceau				
39	*0–255*	*Faisceau, Pixel 1, Rouge Intensité 0 → 100%*	*Fondu*	*0*
40	*0–255*	*Faisceau, Pixel 1, Vert Intensité 0 → 100%*	*Fondu*	*0*
41	*0–255*	*Faisceau, Pixel 1, Bleu Intensité 0 → 100%*	*Fondu*	*0*
…	*….*	*….*		*0*
147	*0–255*	*Faisceau, Pixel 37, Rouge Intensité 0 → 100%*	*Fondu*	*0*
148	*0–255*	*Faisceau, Pixel 37, Vert Intensité 0 → 100%*	*Fondu*	*0*
149	*0–255*	*Faisceau, Pixel 37, Bleu Intensité 0 → 100%*	*Fondu*	*0*

Numérotation des pixels du faisceau, mode Extended

Le mode DMX Extended ajoute un contrôle RGB individuel des 37 pixels du Beam. La composante *vert citron* est automatiquement ajoutée au mélange de couleurs RGB du faisceau. Le contrôle individuel des pixels est combiné aux canaux de contrôle RGB général du faisceau sur une base de priorité HTP (la valeur DMX la plus élevée prend la priorité).

Les pixels du faisceau sont numérotés comme indiqué ci-dessous (projecteur suspendu vers le bas, écran et connecteurs à l'arrière du projecteur, pan à 50 %, projecteur incliné vers l'avant).

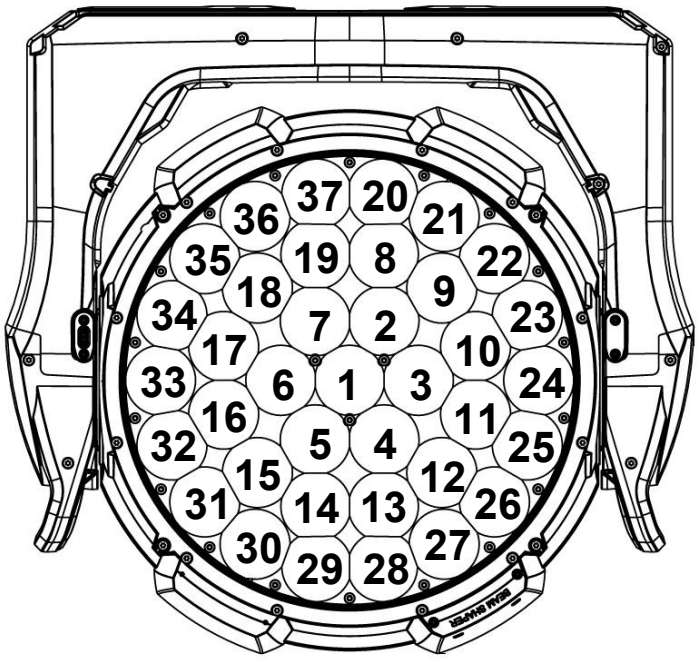

Mode Ludicrous

266 canaux DMX

Canal	Valeur DMX	Fonction	Trans-fert	Défaut
Canaux 1 – 149 similaires au mode Extended				
117 canaux de contrôle pour les segments de l'Aura				
150	*0–255*	*Aura autour du pixel 1 du faisceau, Rouge Intensité 0 → 100%*	*Fondu*	*0*
151	*0–255*	*Aura autour du pixel 1 du faisceau, Vert Intensité 0 → 100%*	*Fondu*	*0*
152	*0–255*	*Aura autour du pixel 1 du faisceau, Bleu Intensité 0 → 100%*	*Fondu*	*0*
…	*….*	*….*	*Fondu*	*0*
264	*0–255*	*Deuxième anneau de l'Aura, Rouge Intensité 0 → 100%*	*Fondu*	*0*
265	*0–255*	*Deuxième anneau de l'Aura, Vert Intensité 0 → 100%*	*Fondu*	*0*
266	*0–255*	*Deuxième anneau de l'Aura, Bleu Intensité 0 → 100%*	*Fondu*	*0*

Le mode Ludicrous donne les mêmes options de contrôle que le mode Extended mais il ajoute le contrôle des 234 pixels de l'Aura en 39 segments :

- Contrôle RGB de chaque groupe de pixels Aura autour des pixels de faisceau **1** – **37** comme un seul segment (37 segments x 3 couleurs = 111 canaux), plus
- Contrôle RGB de l'anneau intérieur de l'Aura, 6 pixels dans un seul segment (x 3 couleurs = 3 canaux), plus
- Contrôle RGB du second anneau de l'Aura, 6 pixels dans un seul segment (x 3 couleurs = 3 canaux).

Les segments sont numérotés comme indiqué ci-dessous (projecteur suspendu vers le bas, écran et connecteurs à l'arrière du projecteur, pan à 50 %, projecteur incliné vers l'avant).

= Segment **38** (anneau intérieur de l'Aura)
= Segment **39** (second anneau de pixels de l'Aura)

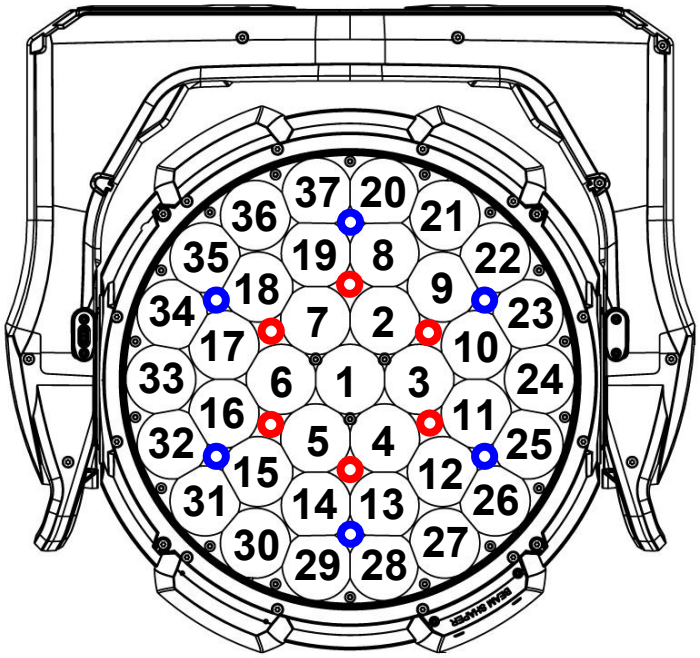

Mode Plaid

851 canaux DMX

Le mode Plaid utilise plus de 512 canaux DMX : il n'est disponible que lorsque l'appareil est contrôlé en Art-Net, sACN ou P3.

Canal	Valeur DMX	Fonction	Trans-fert	Défaut
Canaux 1 – 149 similaires au mode Extended				
702 canaux de contrôle individuel des 234 pixels de l'Aura				
150	*0–255*	*Aura, Pixel 1, Rouge Intensité 0 → 100%*	*Fade*	*0*
151	*0–255*	*Aura, Pixel 1, Vert Intensité 0 → 100%*	*Fade*	*0*
152	*0–255*	*Aura, Pixel 1, Bleu Intensité 0 → 100%*	*Fade*	*0*
…	*….*	*….*	*Fade*	*0*
849	*0–255*	*Aura, Pixel 234, Rouge Intensité 0 → 100%*	*Fade*	*0*
850	*0–255*	*Aura, Pixel 234, Vert Intensité 0 → 100%*	*Fade*	*0*
851	*0–255*	*Aura, Pixel 234, Bleu Intensité 0 → 100%*	*Fade*	*0*

Le mode Plaid donne les mêmes options de contrôle que le mode Extended et ajoute le contrôle RGB individuel des 234 pixels du rétroéclairage Aura. Les pixels du faisceau et de l'aura sont numérotés comme illustré dans la section 'Cartographie des pixels' en page 43.

Mode Compact Direct

22 canaux DMX

Canal	Valeur DMX	Fonction	Trans-fert	Défaut
1	0–19 20–49 50–200 201–210 211–255	**Strobocope/shutter** Shutter fermé Shutter ouvert Stroboscope, lent → rapide Shutter ouvert Stroboscope aléatoire, lent → rapide	Sec	30
2 **3**	0–65535	**Gradateur*** Fermé → Ouvert	Fondu	0
4 **5**	0–65535	**Rouge*** Intensité 0 → 100%	Fondu	65535
6 **7**	0–65535	**Vert*** Intensité 0 → 100%	Fondu	65535
8 **9**	0–65535	**Bleu*** Intensité 0 → 100%	Fondu	65535
10 **11**	0–65535	**Lime*** Intensité 0 → 100%	Fondu	65535
12	*Sans effet*			
13 **14**	0–65535	**Zoom** Large → serré	Fondu	32768
15 **16**	0 32768 65535	**Ovaliseur** *(uniquement lorsque le module optionnel est installé sur la tête)* ***Indexation continue*** -180° 0° +180°	Fondu	32768
17 **18**	0–65535	**Pan** Gauche → droite	Fondu	32768
19 **20**	0–65535	**Tilt** Avant → arrière	Fondu	32768
21	***Contrôle et configuration – voir 'Canal DMX de contrôle*** et configuration***' en page 54***			
22	0 1–127 128 129–254 255	**Fréquence des LEDs** *Sans effet* Variable, -2% → 0% 2400 Hz Variable, 0% → +2% PWM haute fréquence (19200 Hz)	Sec	128

*Les canaux de Stroboscope / Shutter, Gradateur, RGB et Lime, contrôlent les LEDs du faisceau et de l'aura ensemble dans le mode Compact Direct.

Il est possible de désactiver complètement l'aura en mode Compact Direct avec le canal de controle et configuration, le panneau de contrôle, RDM, NFC ou P3.

Canal DMX de contrôle et configuration

Le tableau ci-dessous liste les fonctions de configuration accessibles à distance par DMX avec le canal 21 dans tous les modes DMX.

Les commandes du canal doivent être maintenues pendant une certaine durée pour les activer. La durée est indiquée pour chaque commande.

Canal	Valeur DMX	Fonction	Trans-fert	Défaut
21	0–9	*Sans effet, maintenir 5 s. pour sortir de la fonction d'étalonnage*	Sec	0
	10–14	Initialisation de l'appareil (5 s.)		
	15–16	*Sans effet*		
	17	Initialisation du faisceau (5 s.)		
	18	Initialisation pan/tilt (5 s.)		
	19–22	*Sans effet*		
	23	Gradation linéaire (1 s.)		
	24	Gradation en loi des carrés (1 s.)		
	25	Gradation en loi des carrés inverse (1 s.)		
	26	Gradation en courbe en S (1 s.)		
	27	Vitesse pan/tilt = Standard (défaut, 1 s.)		
	28	Vitesse pan/tilt = Fast (1 s.)		
	29	Vitesse pan/tilt = Smooth (1 s.)		
	30–35	*Sans effet*		
	36	Mode tracking vidéo actif (1 s.)		
	37	Mode tracking vidéo inactif (défaut, 1 s.)		
	38	Mode couleur Extended Gamut (défaut, 1 s.)		
	39	Mode couleurs étalonnées (1 s.)		
	40–51	*Sans effet*		
	52	Afficheur embarqué allumé (défaut, 1 s.)		
	53	Afficheur embarqué éteint (1 s.)		
	54	Ventilation régulée, puissance fixe (défaut, 1 s.)		
	55	Ventilation pleine vitesse, intensité max. régulée (1 s.)		
	56	Ventilation moyenne, intensité max. régulée (1 s.)		
	57	Ventilation basse, intensité max. régulée (1 s.)		
	58	Ventilation ultra basse, intensité max. régulée (1 s.)		
	59–60	*Sans effet*		
	61	Hibernation = ON (5 s.)		
	62	Hibernation = OFF (défaut, 5 s.)		
	63–64	*Sans effet*		
	65	Limites pan/tilt = ON (5 s.)		
	66	Limites pan/tilt = OFF (défaut, 5 s.)		
	67	Mémorise limite de pan basse (5 s.)		
	68	Mémorise limite de pan haute (5 s.)		
	69	Mémorise limite de tilt basse (5 s.)		
	70	Mémorise limite de tilt haute (5 s.)		
	71	Initialise les limites pan/tilt (5 s.)		
	72	Emulation tungstène = ON (1 s.)		
	73	Emulation tungstène = OFF (défaut, 1 s.)		
	74	Mode autonome : Enregistrer le look actuel (5 s)		

	75	Mode hors ligne = Exécuter le programme lumineux autonome (5 s)		
	76	Mode hors ligne = Maintenir le dernier look (par défaut, 5 s)		
	77–91	*Sans effet*		
	92	Mode Compact, Aura = ON		
	93	Mode Compact, Aura = OFF (défaut, 1 s.)		
	94–99	*Sans effet*		
	100	Active l'étalonnage (5 s.)		
	101	Mémorise l'étalonnage pan/tilt (5 s.)		
	102	Mémorise l'étalonnage de gradateur (5 s.)		
	103–113	*Sans effet*		
	114	Mémorise l'étalonnage de zoom (5 s.)		
	115–198	*Sans effet*		
	199	Ramène tous les étalonnages aux valeurs d'usine (sauf étalonnage lumière, 5 s.)		
	200–207	*Sans effet*		
	208	Evacuation de l'eau auto. = ON (1 s.)		
	209	Evacuation auto. = ON (défaut, 1 s.)		
	210	Outdoor : arrêt des actions (défaut, 1 s.)		
	211	Outdoor : évacue l'eau de la tête (1 s.)		
	212	Outdoor : démarre la procédure de séchage (arrêt en fin de séquence ou sur commande DMX 210, 1 s.)		
	213	Outdoor : parking de la tête (1 s.)		
	214–255	*Sans effet*		

FX : effets préprogrammés

Le tableau dans les pages suivantes liste les effets dynamiques (macros préprogrammées) disponibles dans les modes Basic, Extended, Ludicrous et Plaid du MAC Aura Raven XIP. Pour les contrôler :

- Choisissez un effet ou deux effets superposables avec les canaux 24 et 26 en utilisant les commandes listées dans le tableau.
- Réglez la vitesse des effets (ou d'autres paramètres, selon les effets) avec les canaux 25 et 27.
- Affinez la synchronisation des effets sur l'ensemble des machines impliquées avec le canal 28.

Types d'effets

Intensité du faisceau (1-13)

Ces effets modulent l'intensité des LEDs du faisceau tout en maintenant la couleur donnée par les canaux RGB et les pixels P3.

Effets de pixels du faisceau (14-69)

Ces effets utilisent les pixels du faisceau individuellement pour les animations tout en conservant les couleurs données par les canaux RGB, les canaux RGB individuels et les pixels P3.

La roue de couleur virtuelle peut également être utilisée en couleur d'arrière-plan.

Couleur du faisceau (70-97)

Ces effets remplacent la couleur choisie avec les canaux RGB, la roue de couleur virtuelle et les pixels P3.

Modificateurs de couleur du faisceau (98-103)

Ces effets dérivent la couleur choisie avec les canaux RGB, la roue de couleur virtuelle et les pixels P3.

Effets temporels du faisceau (104)

Cet effet modifie la temporalité des effets du faisceau.

Intensité de l'aura (105-117)

Ces effets modulent l'intensité des LEDs de l'aura tout en maintenant la couleur donnée par les canaux RGB, les canaux RGB des pixels et les pixels P3. La roue de couleur virtuelle peut également être utilisée en couleur d'arrière-plan.

Effets de pixels de l'aura (118-183)

Ces effets utilisent les pixels de l'aura individuellement pour les animations tout en conservant les couleurs données par les canaux RGB, les canaux RGB individuels et les pixels P3. La roue de couleur virtuelle peut également être utilisée en couleur d'arrière-plan.

Couleur de l'aura (184-211)

Ces effets remplacent la couleur choisie avec les canaux RGB, les canaux RGB individuels, la roue de couleur virtuelle et les pixels P3.

Modificateurs de couleur de l'aura (212-219)

Ces effets dérivent la couleur choisie avec les canaux RGB, les canaux RGB individuels, la roue de couleur virtuelle et les pixels P3.

Effets temporels de l'aura (ralenti vidéo, 220)

Cet effet modifie la temporalité des effets de l'aura.

Combinaison faisceau et aura (221-227)

Ces effets combinent ou alternent le faisceau et l'aura.

Zoom (228-237)

Ces effets modifient le zoom, parfois en combinaison avec le gradateur.

Pan et tilt (238-249)

Ces effets modulent la position de la tête autour de la position donnée par les canaux de pan et tilt.

Masques et visuels (250-254)

Cet effet puise dans une bibliothèque interne des masques d'intensité ou des motifs de couleurs statiques. Utilisez le canal Réglage FX 1 / Réglage FX 2 pour choisir un motif dans la bibliothèque.

Courbe de gradation (255)

Cet effet applique une courbe de gradation aux gradateurs virtuels utilisés sur une console d'éclairage.

Table des macros FX

Valeur DMX	Effet
0	Aucun FX
Intensité du faisceau - global	
1	Largeur de pulsation de strobe (quand le strobe est activé avec le canal 1)
2	Strobe négatif
3	2x Strobe
4	3x Strobe
5	4x Strobe
6	Montée, descente, flash
7	Montée, descente, flash, seconde couleur
8	Montée, flash, descente, flash
9	Montée, flash, descente, flash, seconde couleur
10	Niveaux aléatoires
11	Scintillement cinéma
12	Eclair atomique
13	Orage
Intensité du faisceau – Pixels	
14	Pixel Killer statique
15	Ciel étoilé
16	Ciel étoile intense
17	Effets d'orage aléatoire
18	Effets d'orage aléatoire intense
19	Ciel étoile
20	Fibre optique
21	Bruit optique
22	Accumulation / disparition, aléatoire, sans transfert
23	Accumulation / disparition, aléatoire, avec transfert
24	Chenillard aléatoire sans transfert, 1 pixel
25	Chenillard aléatoire avec transfert, 1 pixel
26	Chenillard aléatoire sans transfert, 3 pixels
27	Chenillard aléatoire avec transfert, 3 pixels
28	Chenillard aléatoire sans transfert, 6 pixels
29	Chenillard aléatoire avec transfert, 6 pixels
30	Chenillard aléatoire sans transfert, 12 pixels
31	Chenillard aléatoire avec transfert, 12 pixels
32	Demi-faisceau
33	Demi-faisceau tournant, sans transfert
34	Demi-faisceau tournant, avec transfert
35	In-Out, sans transfert
36	In-Out, avec transfert
37	Gouttes d'eau
38	Balayage radar, sans transfert
39	Balayage radar, avec transfert
40	Diagonale tournante, sans transfert
41	Diagonale tournante, avec transfert
42	Motif de croix tournant, sans transfert
43	Motif de croix tournant, avec transfert
44	Camembert 1, sans transfert
45	Camembert 1, avec transfert
46	Camembert 2, sans transfert
47	Camembert 2, avec transfert
48	Camembert 3, sans transfert
49	Camembert 3, avec transfert

Valeur DMX	Effet
50	Camembert aléatoire, sans transfert
51	Camembert aléatoire, avec transfert
52	Serpentin sans transfert, 1 pixel
53	Serpentin avec transfert, 1 pixel
54	Serpentin sans transfert, 3 pixels
55	Serpentin avec transfert, 3 pixels
56	Serpentin sans transfert, 6 pixels
57	Serpentin avec transfert, 6 pixels
58	Serpentin sans transfert, 12 pixels
59	Serpentin avec transfert, 12 pixels
60	Ligne verticale, sans transfert
61	Ligne verticale, avec transfert
62	Ligne verticale avec rebond, sans transfert
63	Ligne verticale avec rebond, avec transfert
64	Ligne horizontale, sans transfert
65	Ligne horizontale, avec transfert
66	Ligne horizontale avec rebond, sans transfert
67	Ligne horizontale avec rebond, avec transfert
68	Ligne horizontale + verticale, avec rebond, sans transfert
69	Ligne horizontale + verticale, avec rebond, avec transfert
Couleur du faisceau – Pixels	
70	Arc-en-ciel, sans transfert
71	Arc-en-ciel, avec transfert
72	Arc-en-ciel aléatoire, sans transfert
73	Arc-en-ciel aléatoire, avec transfert
74	Variation en rouge - jaune, sans transfert
75	Variation en rouge - jaune, avec transfert
76	Variation en vert - jaune, sans transfert
77	Variation en vert - jaune, avec transfert
78	Variation en vert – cyan, sans transfert
79	Variation en vert - cyan, avec transfert
80	Variation en cyan - bleu, sans transfert
81	Variation en cyan – bleu, avec transfert
82	Variation en bleu – magenta, sans transfert
83	Variation en bleu - magenta, avec transfert
84	Variation en magenta – rouge, sans transfert
85	Variation en magenta - rouge, avec transfert
86	Rouge – bleu – blanc, sans transfert
87	Rouge – bleu – blanc, avec transfert
88	Effet de feu
89	Effet d’eau
90	Effet piscine
91	Effet de glace
92	Couleurs chaudes et froides
93	Couleurs chaudes et floues
94	Argent et or
95	Or et argent
96	Effet d’arc électrique
97	Effet de plasma

Valeur DMX	Effet
Modificateurs de couleur du faisceau	
98	Dérive de couleur fixe
99	Dérive de couleur, sans transfert
100	Dérive de couleur, sans transfert
101	Dérive de couleur, aléatoire par pixel, fixe
102	Dérive de couleur, aléatoire par pixel, sans transfert
103	Dérive de couleur, aléatoire par pixel, sans transfert
Temporalité du faisceau	
104	Effet de ralenti
Intensité de l'Aura – global	
105	Largeur de pulsation de strobe (quand le strobe est activé
106	Strobe négatif
107	2x Strobe
108	3x Strobe
109	4x Strobe
110	Montée, descente, flash
111	Montée, descente, flash, seconde couleur
112	Montée, flash, descente, flash
113	Montée, flash, descente, flash, seconde couleur
114	Niveaux aléatoires
115	Scintillement cinéma
116	Eclair atomique
117	Orage
Intensité de l'aura – Pixels	
118	Pixel Killer statique
119	Ciel étoilé
120	Ciel étoile intense
121	Effets d'orage aléatoire
122	Effets d'orage aléatoire intense
123	Ciel étoile
124	Fibre optique
125	Bruit optique
126	Accumulation / disparition, aléatoire, sans transfert
127	Accumulation / disparition, aléatoire, avec transfert
128	Chenillard aléatoire sans transfert, 10 LEDs
129	Chenillard aléatoire avec transfert, 10 LEDs
130	Chenillard aléatoire sans transfert, 20 LEDs
131	Chenillard aléatoire avec transfert, 20 LEDs
132	Chenillard aléatoire sans transfert, 40 LEDs
133	Chenillard aléatoire avec transfert, 40 LEDs
134	Chenillard aléatoire sans transfert, 80 LEDs
135	Chenillard aléatoire avec transfert, 80 LEDs
136	Demi-faisceau
137	Demi-faisceau tournant, sans transfert
138	Demi-faisceau tournant, avec transfert
139	In-Out, sans transfert
140	In-Out, avec transfert
141	Gouttes d'eau
142	Balayage radar, sans transfert
143	Balayage radar, avec transfert
144	Diagonale tournante, sans transfert
145	Diagonale tournante, avec transfert

Valeur DMX	Effet
146	Motif de croix tournant, sans transfert
147	Motif de croix tournant, avec transfert
148	Camembert 1, sans transfert
149	Camembert 1, avec transfert
150	Camembert 2, sans transfert
151	Camembert 2, avec transfert
152	Camembert 3, sans transfert
153	Camembert 3, avec transfert
154	Camembert aléatoire, sans transfert
155	Camembert aléatoire, avec transfert
156	Serpentin sans transfert, 1 groupe
157	Serpentin avec transfert, 1 groupe
158	Serpentin sans transfert, 3 groupes
159	Serpentin avec transfert, 3 groupes
160	Serpentin sans transfert, 6 groupes
161	Serpentin avec transfert, 6 groupes
162	Serpentin sans transfert, 12 groupes
163	Serpentin avec transfert, 12 groupes
164	Nightrider vertical
165	Nightrider horizontal
166	Flocons de neige, vertical
167	Flocons de neige, vertical intense
168	Flocons de neige, horizontal
169	Flocons de neige, horizontal intense
170	Pluie, vertical
171	Pluie, vertical intense
172	Pluie, horizontal
173	Pluie, horizontal intense
174	Ligne verticale, sans transfert
175	Ligne verticale, avec transfert
176	Ligne verticale avec rebond, sans transfert
177	Ligne verticale avec rebond, avec transfert
178	Ligne horizontale, sans transfert
179	Ligne horizontale, avec transfert
180	Ligne horizontale avec rebond, sans transfert
181	Ligne horizontale avec rebond, avec transfert
182	Ligne horizontale + verticale, avec rebond, sans transfert
183	Ligne horizontale + verticale, avec rebond, avec transfert
Couleur de l'aura – Pixels	
184	Arc-en-ciel, sans transfert
185	Arc-en-ciel, avec transfert
186	Arc-en-ciel aléatoire, sans transfert
187	Arc-en-ciel aléatoire, avec transfert
188	Variation en rouge - jaune, sans transfert
189	Variation en rouge - jaune, avec transfert
190	Variation en vert - jaune, sans transfert
191	Variation en vert - jaune, avec transfert
192	Variation en vert – cyan, sans transfert
193	Variation en vert - cyan, avec transfert
194	Variation en cyan - bleu, sans transfert
195	Variation en cyan – bleu, avec transfert
196	Variation en bleu – magenta, sans transfert

Valeur DMX	Effet
197	Variation en bleu - magenta, avec transfert
198	Variation en magenta – rouge, sans transfert
199	Variation en magenta - rouge, avec transfert
200	Rouge – bleu – blanc, sans transfert
201	Rouge – bleu – blanc, avec transfert
202	Effet de feu
203	Effet d'eau
204	Effet piscine
205	Effet de glace
206	Couleurs chaudes et froides
207	Couleurs chaudes et floues
208	Argent et or
209	Or et argent
210	Effet d'arc électrique
211	Effet de plasma
Couleur de l'aura – modificateurs	
212	Dérive de couleur fixe
213	Dérive de couleur, sans transfert
214	Dérive de couleur, sans transfert
215	Dérive de couleur, aléatoire par pixel, fixe
216	Dérive de couleur, aléatoire par pixel, sans transfert
217	Dérive de couleur, aléatoire par pixel, sans transfert
218	Effet tungstène
219	Effet tungstène avec délai
Temporalité de l'aura	
220	Effet de ralenti
Combinaisons faisceau et aura	
221	Faisceau / aura, sans transfert
222	Faisceau / aura, sans transfert
223	Rampe d'aura, flash de faisceau
224	Rampe de faisceau, flash d'aura
225	Orage
226	Soudage
227	Stroboscope en 3 pas
Effets de zoom	
228	Zoom, rampe d'ouverture, fermeture sèche
229	Zoom rampe de fermeture, ouverture sèche
230	Splash, faisceau
231	Splash inversé, faisceau
232	Splash, aura
233	Splash inversé, aura
234	Ouverture sèche vers l'aura
235	Rampe d'ouverture vers l'aura
236	Fermeture sèche vers l'aura
237	Rampe de fermeture vers l'aura
Effets de mouvement	
238	Petit cercle
239	Cercle moyen
240	Grand cercle
241	Petit huit
242	Huit moyen
243	Grand Huit

Valeur DMX	Effet
244	Petites diagonales
245	Diagonales moyennes
246	Grandes diagonales
247	Petit carré
248	Carré moyen
249	Grand carré
Masques et visuels	
250	Masques de pixels, faisceau
251	Masques de pixels, aura
252	*Sans effet*
253	Visuels colorés, faisceau
254	Visuels colorés, aura
Courbe de gradation	
255	Gradateurs virtuels = courbe Square Law

Guide d’orientation pan/tilt et zoom

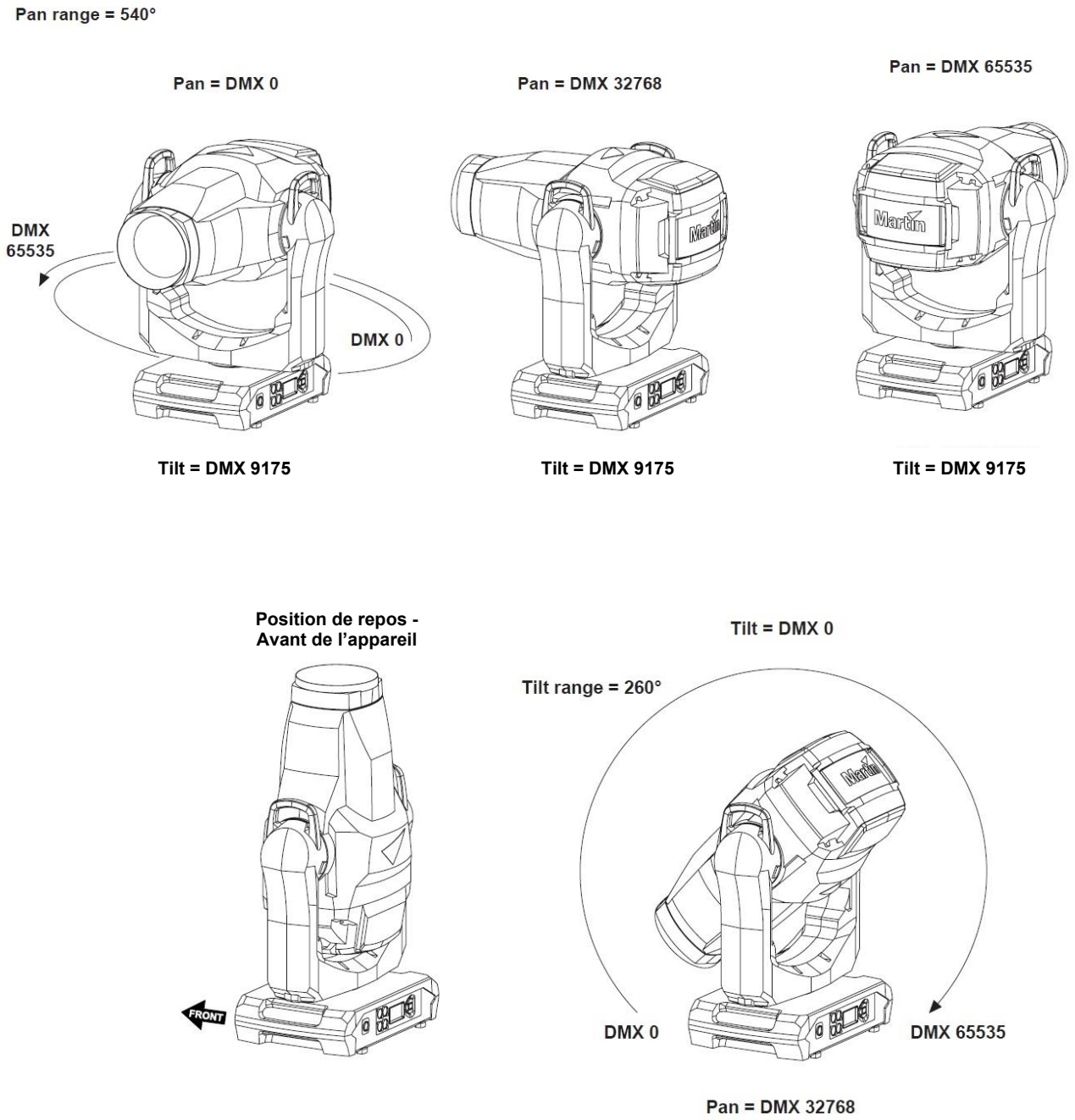

L’appareil utilisé dans ces illustrations l’est à titre d’exemple uniquement

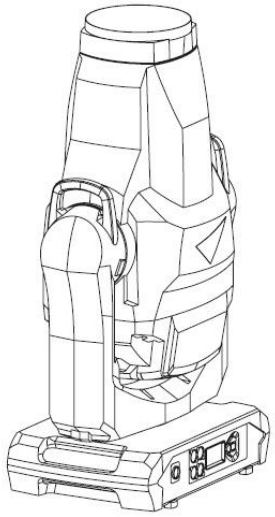

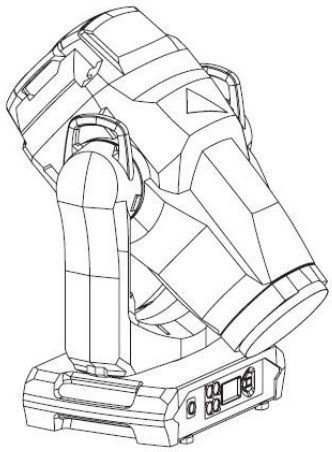

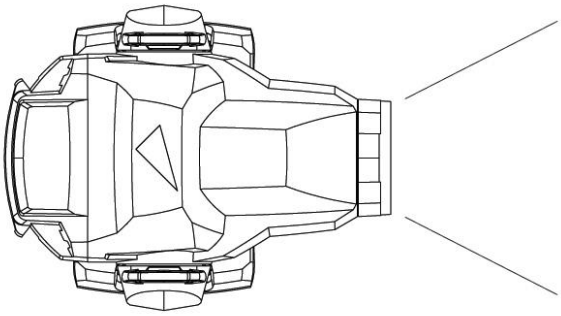

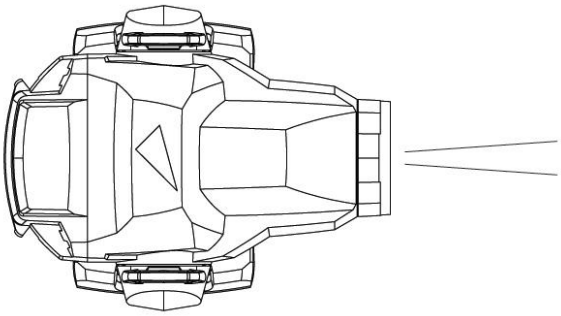

L'appareil utilisé dans ces illustrations l'est à titre d'exemple uniquement

Messages d’erreur et d’information

Le MAC Aura Raven XIP donne des messages d’alerte ou d’information sous la forme d’un code de 3 à 4 lettres complété d’un court message sur l’afficheur graphique. Le code court est lisible de loin et permet d’identifier rapidement un problème lorsque la machine est installée tandis que le message long, lisible de près, complète l’information.

Températures excessivement élevées

Si un capteur de température relève une température hors du cadre des valeurs recommandées, l’appareil rapporte une alerte de température et réduit la puissance lumineuse pour limiter sa température interne. Si la température atteint un niveau dangereux, la lumière est coupée complètement.

Les alertes de températures sont annulées et la luminosité revient à son niveau normal dès que la température revient à la normale.

Messages de mise en garde

Les messages d’avertissement signifient que :

- des problèmes pourraient apparaître dans un futur proche si aucune action n’est entreprise, ou
- l’utilisateur doit rester attentif à une fonction ou une procédure lorsqu’il utilise la machine

Le MAC Aura Raven XIP affiche des messages d’avertissement comme suit :

- les codes s’affichent en continu sur l’afficheur et disparaissent lorsque l’utilisateur les prend en compte;
- si plus d’un avertissement sont nécessaires, tous les codes s’affichent en séquence;
- si l’afficheur est inactif, la LED d’état clignote en orange pour indiquer qu’un avertissement est actif. Rallumer l’afficheur permet de visualiser le message.

Les messages de mise en garde possibles sont listés ci-dessous :

Code court	Message complet et explications
AUTW	AURA TMP HIGH Le capteur des pixels de l’aura détecte une température anormalement élevée. *
BANK	BANK NO ACCESS Erreur de décompression du micrologiciel pendant/après le téléchargement du fichier. Le système continue sur le micrologiciel existant. Ce message est annulé par une mise à jour logicielle réussie ou au prochain redémarrage.
BATM	BATTERY MODE Appareil sur batterie de service. Certains menus sont inaccessibles.
CTUP	CONNECTORS UPWARD Appareil positionné avec ses connecteurs vers le haut.
DRYO	DRYING Fonction de séchage active.
DRYR	DRY OUT FUNC RECOM Il est recommandé d’activer la fonction de séchage.

EMPW	EMPTYING WATER L'appareil est en train d'évacuer l'eau accumulée : pan et tilt désactivés.
FOUP	FORCE UPLOAD TO NODES Déploiement force du firmware vers les nœuds (interne, dans les modules)
LDTW	LED DRV TMP HIGH Température anormalement élevée sur la carte de drivers LEDs.*
LEEP	LED BOARD EEPROM Echec de lecture/écriture sur l'EEPROM de la carte driver de LEDs.
LETW	LED BOARD TEMP HIGH Température anormalement élevée sur la carte LEDs.*
NFCW	NFC WARNING Le système NFC n'accède pas aux données.
NOUP	NO FW UPLOAD TO NODES Impossible de télécharger le firmware dans un ou plusieurs nœuds (interne, dans les modules).
PARK	SAFE PARKING Fonction de parking sûr activée.
PTTW	PT TEMP HIGH Les capteurs des cartes pan et tilt détectent une température anormalement élevée. *
PUTW	PSU TEMP HIGH Température anormalement élevée sur la carte d'alimentation. *
SA D	SAFETY DISABLED Sécurité désactivée.
SERV	SERVICE MODE Mode Service actif.
SRNM	SR NO MISMATCH Décalage de numéros de série sur les modules internes. L'étalonnage peut être perdu.
UITW	UI TEMP HIGH Température anormalement élevée sur le module d'interface utilisateur (afficheur LCD et panneau de contrôle). *

* Les messages d'avertissement de température sont annulés dès que la température revient à des valeurs acceptables. Si la température dépasse le maximum autorisé, le message est remplacé par un message d'erreur et de mise en sécurité.

Messages d'erreur

Les messages d'erreur indiquent un problème sérieux. L'appareil communique ses messages d'erreur comme suit :

- les messages d'erreur clignotent sur l'afficheur;
- si plusieurs messages doivent être affichés, chaque message clignote 3 fois;
- les messages d'erreur sont affichés quel que soit l'état de l'afficheur : ils annulent les choix d'extinction de l'afficheur et toute autre information à afficher;
- si une erreur est signalée, la LED d'état clignote en rouge.

Les messages d'erreur possibles sont listés ci-dessous :

Code court	Message long et explications
ACER	AURA CALIB ERROR Etalonnage des LEDs de l'aura manquant.
AUTC	AURA TEMP CUTOFF Protection thermique des LEDs de l'aura activée.
AUTE	AURA TEMP SEN ERROR Défaut du capteur de température des LEDs de l'aura.
BCER	BEAM CALIB ERROR Etalonnage des LEDs du faisceau manquant.
BRER	BEAMSHAPER ROT Erreur de position de l'ovaliseur.
CELD	COLOR ENGINE ERR LED DRV Erreur de communication avec le driver LED.
CEPT	COM ERR PAN TILT Erreur de communication avec le module pan/tilt.
COLD	FIXTURE COLD Appareil trop froid. Déplacements physiques des effets désactivés jusqu'à ce que l'appareil soit réchauffé.
FAN	BASE FAN 1 ERR
FAN	BASE FAN 2 ERR
FAN	HEAD FAN 1 ERR
FAN	HEAD FAN 2 ERR
FAN	HEAD FAN 3 ERR
FAN	YOKE FAN ERR
FBEP	PAN FBACK ERR Défaut d'indexation magnétique du pan. Le système ne peut plus corriger la position de la tête (mais le pan reste fonctionnel la plupart du temps).
FBET	TILT FBACK ERR Défaut d'indexation magnétique du tilt. Le système ne peut plus corriger la position de la tête (mais le tilt reste fonctionnel la plupart du temps).
FBEZ	ZOOM FBACK ERR Défaut d'indexation magnétique du zoom. Le système ne peut plus corriger la position du zoom (mais il reste fonctionnel la plupart du temps).
LDTC	LED TEMP CUTOFF Protection thermique du module LED.
LDTE	LED TEMP SEN ERR Défaut de capteur du module LED.
LETC	LED BOARD TMP CUTOFF Protection thermique de la carte LED.
LETE	LED BOARD SEN ERR Défaut de capteur de la carte LED.
MMER	MISSING MODULE ERR Impossible de communiquer avec un module qui devrait être présent. Module manquant ou mal connecté.

NFCE	NFC ERROR La communication NFC ne fonctionne pas.
PAER	PAN ERROR Erreur d’indexation électrique du pan.
PSER	PAN SENSOR ERROR Impossible de lire des données fiables sur le capteur de position de pan.
PTCM	P/T SENSOR ADJUST Les capteurs pan/tilt sont mal réglés.
PTTC	PAN TILT TEMP CUTOFF Protection thermique du module pan/tilt.
PTTE	PAN TILT TEMP ERROR Défaut de capteur thermique sur le module pan/tilt.
PUTC	PSU TEMP CUTOFF Protection thermique du module d’alimentation.
PUTE	PSU TEMP SEN ERR Défaut de capteur de température du module d’alimentation.
SEER	ARTNET SOURCES EXCEEDED Nombre maximal de sources Art-Net dépassé.
SEER	ETH SOURCES EXCEEDED Nombre maximal de sources Ethernet dépassé.
SEER	SACN SOURCES EXCEEDED Nombre maximal de sources sACN dépassé.
SLER	SAFETY LOOP Erreur sur le conducteur de la boucle de sécurité.
TIER	TILT ERROR Erreur d’indexation électrique du tilt.
TSER	TILT SENSOR ERR Impossible de lire des données fiables sur le capteur de position de tilt.
UELD	UPL ERR LED DRV Erreur de téléchargement pour driver de LED.
UEPT	UPLOAD ERR PAN/TILT Le firmware ne peut pas être téléchargé dans le système pan/tilt.
UITC	UI PCB TEMP CUTOFF Protection thermique du module d’interface utilisateur.
UITE	UI TEMP SEN ERR Défaut de capteur de température sur le module d’interface utilisateur.
ZOER	ZOOM ERROR Erreur de position de zoom.
ZSER	ZOOM SENSOR ERROR Défaut de capteur de position du zoom.

Accessoires et procédures de maintenance

Cette section détaille les procédures qui peuvent être réalisées par l'utilisateur. Pour toute procédure non décrite ici ou dans le Guide d'installation et de sécurité du MAC Aura Raven XIP, contactez votre distributeur Martin pour assistance.

Avant d'effectuer la maintenance sur cet appareil, lisez la section 'Précautions d'emploi' du Guide d'Installation et de Sécurité inclus à la fin de ce manuel et téléchargeable sur le site web de Martin : www.martin.com. N'ouvrez pas l'appareil si vous n'êtes pas dans un endroit sec avec une atmosphère sèche.

Mise à jour du logiciel interne

Important ! N'éteignez pas l'appareil et ne le déconnectez pas de la source de données pendant la mise à jour sous peine de corrompre le micrologiciel.

Les réglages et les historiques ne seront pas affectés par la mise en place d'un nouveau firmware.

Tous les MAC Aura Raven XIP sous tension et connectés à la ligne DMX en sortie de la machine que vous mettez à jour seront également mis à jour.

Si vous installez une nouvelle version du logiciel, consultez la section consacrée au MAC Aura Raven XIP sur le site www.martin.com dans l'éventualité d'une mise à jour du Guide de l'utilisateur adaptés à cette nouvelle version.

Vous pouvez vérifier la version du logiciel actuellement installé avec la rubrique INFORMATION du menu embarqué. Les mises à jour peuvent être téléchargées automatiquement depuis le cloud de Martin avec la suite logicielle Martin Companion sur un PC connecté à Internet.

Vous pouvez utiliser une des trois méthodes ci-dessous pour effectuer la mise à jour :

- Avec une clé USB insérée directement dans le port USB du panneau de contrôle.
- Avec un PC sous Windows utilisant l'application Martin Companion avec un câble USB/DMX Martin Companion connecté soit sur l'entrée DMX soit sur l'embase de recopie DMX.
- Avec un contrôleur système Martin P3 ou un PC sous Windows utilisant l'application Martin P3-PC, connecté aux appareils par Ethernet. Consultez le manuel des Contrôleurs Système P3 pour plus d'information.

Installation avec une clé USB

Les composants ci-dessous sont nécessaires pour effectuer la mise à jour par le port USB :

- Le fichier de mise à jour '.BANK' pour MAC Aura Raven XIP que l'application Martin Companion téléchargera automatiquement dès sa connexion à Internet.
- Une clé USB portant le fichier de firmware ci-dessus, copié depuis votre PC à la racine de la clé.

Pour installer le logiciel du MAC Aura Raven XIP :

1. Téléchargez le fichier '.BANK' depuis le Cloud Martin via l'application Martin Companion et cliquez sur **Download USB Stick Firmware...**
2. Lisez les notes de mise à jour attentivement pour vérifier les mises en garde et les instructions spéciales. Copiez le fichier à la racine de la clé USB.
3. Déconnectez le MAC Aura Raven XIP du DMX.
4. Insérez la clé USB dans le port USB du MAC Aura Raven XIP. L'appareil devrait reconnaître la clé et allumer son afficheur. Si ce n'est pas le cas, naviguez jusqu'à la section **SERVICE** → **USB** du panneau de contrôle.
5. **AVAILABLE FIRMWARE** s'affiche sur l'écran. Naviguez dans les différentes versions disponibles.
6. Pour installer une version spécifique, sélectionnez-la et appuyez sur Entrée. Le MAC Aura Raven XIP demande confirmation pour l'installation. Appuyez sur Entrée pour confirmer ou sur Menu pour annuler l'opération.
7. Laissez l'appareil installer le logiciel et redémarrer. Ne retirez pas la clé tant que l'appareil n'a pas redémarré correctement.
8. Retirez la clé. La version du nouveau logiciel est lisible dans la rubrique **INFORMATION**.

9. Reconnectez la ligne de télécommande.

Installation avec un PC et Martin Companion

Pour installer le logiciel interne, vous aurez besoin des éléments ci-dessous :

- Un PC sous Windows équipé de la dernière version de la suite logicielle Martin Companion, disponible en téléchargement sur le site web de Martin : www.martin.com.
- Le fichier de la dernière version du logiciel pour MAC Aura Raven XIP. Martin Companion le télécharge automatiquement depuis le cloud Martin lorsque le PC qui l'utilise est connecté à Internet.
- Un câble USB/DMX Martin Companion disponible chez votre revendeur Martin, P/N 91616091.

Suivez la procédure ci-dessous pour installer le logiciel du MAC Aura Raven XIP avec un câble USB / DMX Martin Companion :

1. Mettez le ou les MAC Aura Raven XIP sous tension et laissez-les s'initialiser.
2. Connectez le côté USB du câble au port USB du PC utilisant Martin Companion. Connectez le côté XLR du câble sur l'embase XLR DMX In ou DMX Link de l'appareil à mettre à jour.
3. Démarrez le PC et lancez Martin Companion. Vérifiez que le logiciel Martin Companion détecte correctement le câble USB/DMX (un point vert doit apparaître à côté de la mention USB Connected en haut à droite de la fenêtre).
4. Localisez la dernière version du logiciel pour MAC Aura Raven XIP dans la banque de l'application Martin Companion.
5. Démarrez la mise à jour en cliquant sur **Update Firmware** dans l'application Martin Companion. Ne déconnectez pas le câble Martin Companion et n'éteignez pas l'appareil avant que la mise à jour ne soit terminée et que le/les appareil(s) n'aient correctement redémarré.
6. Si vous mettez à jour plusieurs luminaires avec la ligne DMX, vérifiez qu'ils ont tous redémarré correctement.

Transfert du firmware d'un appareil à un autre

Il est possible de mettre à jour le firmware d'un appareil, puis d'utiliser cet appareil pour effectuer un transfert du firmware d'un appareil à un autre. Cette méthode installe le nouveau firmware sur tous les autres appareils qui sont sous tension et connectés à la même liaison de données DMX / RDM / Art-Net. Vous devez utiliser le panneau de contrôle de l'appareil équipé du nouveau firmware pour envoyer le firmware aux autres appareils présents sur la liaison de données. Les autres appareils détectent automatiquement qu'un firmware leur est envoyé et acceptent la mise à jour du firmware. Seuls les appareils MAC Aura Raven XIP acceptent le nouveau firmware ; les autres types d'appareils l'ignorent.

Pour effectuer un transfert du firmware d'un appareil à un autre :

1. Mettez sous tension l'appareil équipé du nouveau firmware ainsi que les appareils auxquels vous souhaitez transférer le firmware, puis attendez que tous les appareils se réinitialisent. Déconnectez tous les contrôleurs DMX, Art-Net, sACN ou P3 de la liaison de données.
2. Sur l'appareil équipé du nouveau firmware, ouvrez le menu SERVICE et sélectionnez FIXTURE TO FIXTURE FW. Sélectionnez UPLOAD VIA DMX512 ou UPLOAD VIA ART-NET, selon le type de liaison de données utilisé, puis sélectionnez START. Le firmware est transféré aux autres appareils présents sur la liaison de données à l'aide du protocole RDM.

   Notez que les appareils connectés à une liaison Art-Net doivent se trouver dans le même univers DMX.

   La commande **FORCE** force tous les appareils connectés à accepter le nouveau firmware, même si cette version du firmware est déjà installée sur ces appareils. (Normalement, les appareils qui disposent déjà d'une version donnée du firmware ignorent les transferts de cette même version.)

   Vous pouvez sélectionner l'une des deux vitesses de transfert du firmware : HIGH SPEED et HIGH STABILITY. Si vous rencontrez des problèmes qui peuvent être dus à des interférences, à une connectivité imparfaite des données, à des parasites externes, etc. pendant le transfert du firmware, sélectionnez HIGH STABILITY. Cette option envoie chaque paquet de données deux fois et peut résoudre les problèmes de stabilité.

3. Une fois le transfert du firmware terminé, les appareils ayant reçu le firmware redémarrent avec le nouveau firmware.

Installation d'un module Universal Connect Module (*UCM*)

Les modules Universal Connect Modules sont disponibles auprès de nombreux fabricants et peuvent être installés dans les MAC Aura Raven XIP. Le module s'installe sur le panneau de contrôle à la place du capot du compartiment batterie/USB.

Pour installer un module UCM :

1. Voir illustration ci-dessous. Déposez les deux vis (repérées) du capot plastique batterie/USB et déposez délicatement le capot en vous aidant d'un petit outil en plastique (ou d'un petit tournevis plat). Ce capot s'accouple avec le port USB par un joint en caoutchouc : il y a donc une petite résistance lorsque vous le soulevez. Ne déposez pas le joint jaune de la pile lorsque vous déposez le capot plastique.

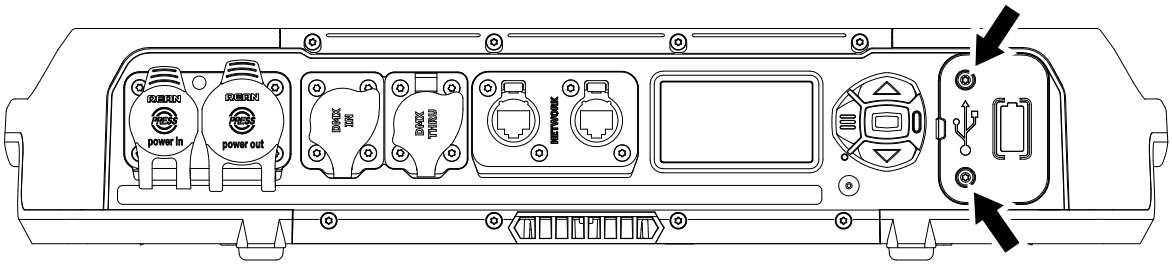

2. Voir ci-contre. Alignez le connecteur USB-C à l'arrière du module UCM avec le port USB de l'appareil et poussez le module en place de façon que les connecteurs USB se connectent correctement. Réinstallez les vis du capot d'origine (repérées). Vous devrez probablement déposer l'antenne pour faciliter l'accès à la vis du bas.

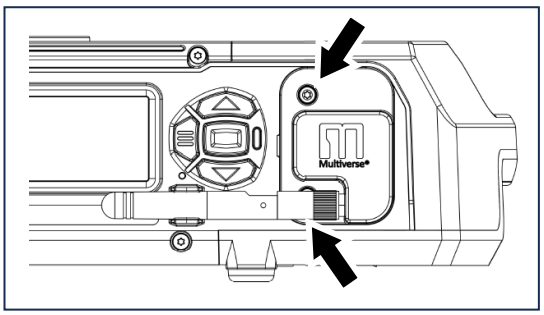

3. Voir ci-contre. Installez le clip support d'antenne en le vissant dans le trou prévu à cet effet.

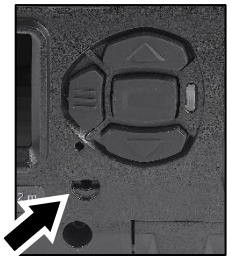

MAC Aura Raven XIP

Manuel d'Installation et de Sécurité

Martin®

Dimensions

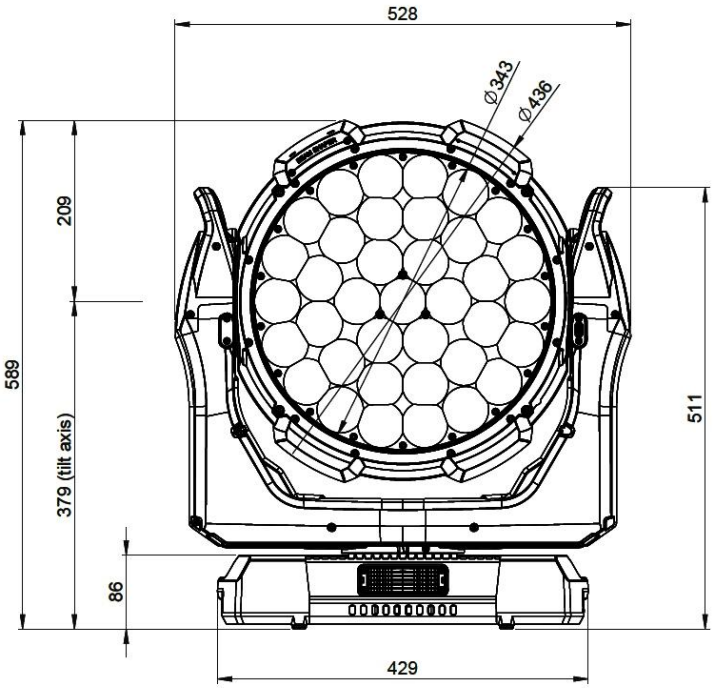

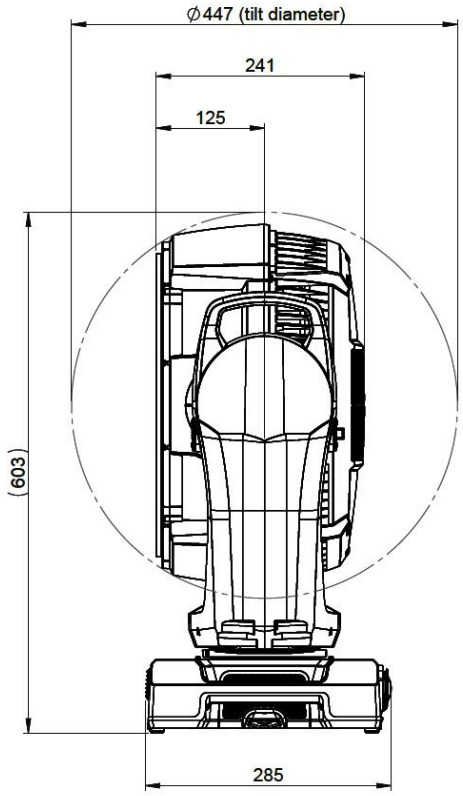

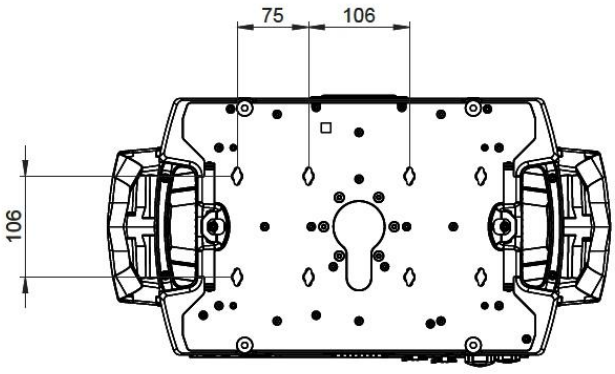

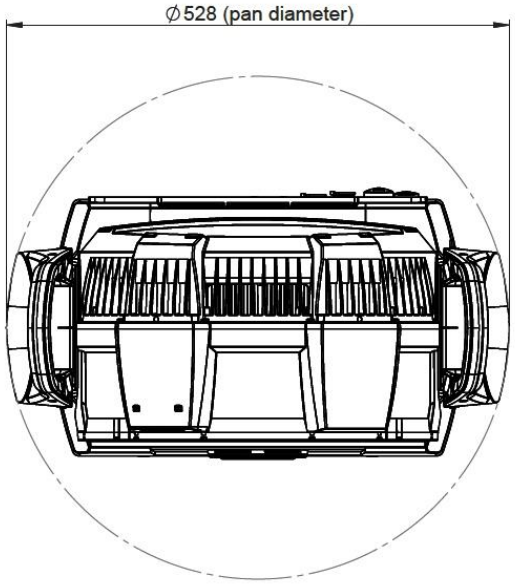

Toutes les dimensions sont en millimètres

©2025-2026 HARMAN PROFESSIONAL DENMARK ApS. Tous droits réservés. Les caractéristiques, les spécifications et l'aspect sont susceptibles d'être modifiés sans préavis. HARMAN PROFESSIONAL DENMARK ApS et ses filiales déclinent toute responsabilité en cas de blessure, de dommage, de perte directe ou indirecte, de perte consécutive, ou de préjudice économique ou de toute autre nature liés à l'utilisation ou à l'impossibilité d'utiliser l'équipement, ou à la non-fiabilité des informations continues dans ce document. Martin est une marque déposée de HARMAN PROFESSIONAL DENMARK ApS enregistrée aux États-Unis et/ou dans d'autres pays.

HARMAN PROFESSIONAL DENMARK ApS, Olof Palmes Allé 44, 8200 Aarhus N, Denmark
HARMAN PROFESSIONAL SOLUTIONS U.S., 8500 Balboa Blvd., Northridge CA 91325, USA

www.martin.com

MAC Aura Raven XIP, Manuel d'Installation et de Sécurité, Révision D

Table des matières

Dimensions 2
Précautions d'emploi 4
Introduction 12
- Emballage et déballage 12
- Condensation 12
- Avant d'utiliser cet appareil pour la première fois 12
- Mise sous tension 13
- Démarrage à froid 13

Vue d'ensemble 14
- Verrouillage du tilt 14

Installation physique 15
- Emplacement d'installation 15
- Environnement d'installation 15
- Dommages causés par d'autres sources de lumière 15
- Positionnement de l'appareil sur une surface plane 15
- Suspension de l'appareil avec une embase et un collier 16
- Installation d'une élingue de sécurité 16

Alimentation 18
- Connexion des appareils en cascade sous 100 – 120 V 18
- Connexion des appareils en cascade sous 200 – 240 V 18
- Connexion à l'alimentation 19

Connexion de la télécommande 19
Maintenance 20
- Mode Service du panneau de contrôle 20
- Nettoyage 20
- Nettoyage des filtres à air 21
- Remplacement de la batterie 22
- Lubrification 22
- Spécifications 23

Précautions d’emploi

ATTENTION !

Lisez les précautions d’emploi de cette section avant d’installer, de mettre sous tension, d’utiliser ce produit ou d’en faire la maintenance.

Les symboles suivants correspondent à des consignes de sécurité importantes, présentes sur le produit et dans ce document :

Danger !

Risque pour la sécurité. Risque de blessures graves voire mortelles.

Danger !

Tension dangereuse. Risque de blessures graves voire mortelles par électrisation.

Danger !

Risque d’incendie.

Danger !

Risque de brûlure. Surface chaude Ne pas toucher.

Danger !

Emission de lumière intense.

Danger !

Consultez la documentation.

Attention ! Produit appartenant au Groupe de risques 2 selon EN 62471 et IEC/TR 62778 (voir ”Protection contre les lésions oculaires” en page 9 pour plus de détails). Un rayonnement potentiellement dangereux est émis par cet appareil. Ce rayonnement peut être dangereux pour les yeux. Ne regardez pas directement la lumière émise par l’appareil. Positionnez l’appareil de manière qu’une fixation prolongée du flux lumineux à une distance inférieure à 67,5 m soit peu probable. Ne regardez pas le flux lumineux avec des instruments optiques ou un autre appareil qui pourrait concentrer le faisceau.

Cet appareil présente des risques de blessures graves, voire mortelles, en raison de risques d'incendie et de brûlures, de chocs électriques et de chutes si les précautions de sécurité fournies dans ce manuel ne sont pas respectées.

L'appareil bénéficie d'un indice de protection IP54 et peut être installé à l'extérieur conformément aux instructions de ce manuel pendant une période maximale de six mois consécutifs. Au terme de cette période, il doit faire l'objet d'une inspection approfondie et d'un nettoyage complet. Toute pièce présentant des signes d'usure et/ou de vieillissement prématuré doit être remplacée. L'appareil ne doit pas être installé dans un environnement marin ni à bord d'un navire, sauf s'il est installé à l'intérieur, dans un environnement protégé. N'installez pas l'appareil dans un endroit où l'air contient des agents agressifs pour les matériaux (par exemple lorsque l'air présente une forte teneur en sel ou en chlore, comme dans un environnement marin ou à proximité d'une piscine). L'appareil peut être installé dans des zones côtières, à condition qu'il soit inspecté et nettoyé régulièrement (au moins une fois tous les six mois), conformément aux instructions de ce manuel. Veuillez noter que les appareils utilisés à l'extérieur, en particulier dans les zones côtières, peuvent présenter une usure accélérée susceptible de réduire leur durée de vie.

Les utilisateurs peuvent effectuer un nettoyage externe comme décrit dans ce manuel, en suivant les avertissements et les instructions fournis, mais toute opération d’entretien non décrite dans ce manuel ou dans le guide de l’utilisateur de l'appareil doit être référée à un technicien de maintenance Martin agréé.

Le MAC Aura Raven XIP est destiné à un usage professionnel comme projecteur de scène uniquement. Il ne convient pas à un usage domestique ou à des fins d’éclairage général.

L'installateur et/ou le propriétaire doit se conformer à l'ensemble des lois, codes et réglementations en vigueur au niveau local lors de l'installation, de l'alimentation électrique, de l'utilisation ou de la maintenance de l'appareil. Le présent document ne constitue pas un avis en matière d'ingénierie, de conception structurelle ou de conception de l'installation. L'installateur et/ou le propriétaire est seul responsable de la sélection et de la vérification de l'ensemble du matériel d'installation, des éléments de fixation, des structures de montage ainsi que des conditions propres au site d'installation.

Assurez-vous que l'installation est conforme avec les recommandations ANSI/ESTA E1.58-2017. Cette norme donne des informations importantes sur l'installation temporaire d'éclairages de scène et de studio en extérieur supervisée par du personnel qualifié, le matériel étant sous tension et inaccessible au public, aux Etats Unis comme prescrit par NFPA 70 article 520.10. Les tournées au Canada doivent obtenir un permis des autorités compétentes avant le premier spectacle. Respectez les régulations locales et nationales à tout moment.

La source lumineuse contenue dans cet appareil doit être remplacée par Martin® Service ou par un partenaire Martin Service autorisé uniquement.

L'installation, l'utilisation et l'entretien des produits et accessoires Martin doivent être effectués en respectant les consignes de leur documentation. Tout manquement peut s'avérer dangereux et provoquer des dégâts non couverts par la garantie du produit.

L'installateur et/ou le propriétaire est seul responsable de l'évaluation de l'adéquation de la structure, de la surface et de l'environnement d'installation, ainsi que de la sélection, de la vérification et de l'installation de tous les ancrages, éléments de fixation, accessoires de montage et dispositifs de sécurité secondaires. Martin ne conçoit, n'approuve ni ne certifie la méthode d'installation, la structure porteuse ou tout matériel fourni par un tiers.

Lisez ce manuel avant d'installer, de mettre sous tension, d'utiliser ou de faire la maintenance de l'appareil. Suivez les consignes de sécurité et respectez les mises en garde listées dans ce Manuel d'Installation et de Sécurité, dans le Manuel de l'Utilisateur et sur l'appareil lui-même.

Les dernières versions de ce Manuel d'Installation et de Sécurité et du Manuel de l'Utilisateur sont disponibles au téléchargement dans la rubrique consacrée au MAC Aura Raven XIP sur le site Web www.martin.com. Avant d'installer, utiliser ou procéder à l'entretien de l'appareil, visitez le site Web Martin et assurez-vous que vous avez la documentation la plus récente pour l'appareil. Les révisions des documents sont indiquées en bas de la page 2.

Assistance technique

Si vous avez des questions concernant l'installation ou l'emploi de l'appareil en toute sécurité, veuillez contacter l'Assistance technique de Harman Professional :

- pour contacter l'Assistance technique en Amérique du Nord, veuillez écrire à l'adresse suivante :
  HProTechSupportUSA@harman.com
  Téléphone : (844) 776-4899
- pour contacter l'Assistance technique à l'extérieur de l'Amérique du Nord, veuillez contacter votre distributeur national.

Protection contre les électrisations

Le MAC Aura Raven XIP a un indice de protection d'enveloppe IP54 applicable dans les régions EN/IEC (Europe et autres pays). Il est homologué 'Wet locations/Zones mouillées' aux Etats Unis et au Canada. Les 'zones mouillées' comprennent la plupart des zones extérieures sans couverture ou écran de protection, ou certaines zones intérieures exposées à des gouttes d'eau ou à des éclaboussures.

Le classement IP54/'Wet locations' signifie que l'appareil supporte la pluie, les éclaboussures, la condensation mais pas les aspersions à haute pression. L'appareil est conçu pour être utilisé dans n'importe quelle condition climatique mais il ne doit pas être

exposé à de grands volumes d'eau artificiels (dans une fontaine, sous une cascade ou une douche par exemple). Les précipitations les plus extrêmes jamais enregistrées avaient un volume de 400 mm par heure. L'appareil supporte de telles conditions. Une fontaine ou une cascade peuvent créer des volumes beaucoup plus importants (jusqu'à 15 000 mm par heure). L'appareil ne supportera pas de telles conditions.

N'immergez pas l'appareil dans l'eau

Coupez immédiatement l'alimentation de l'appareil si des conditions extrêmes – notamment une submersion – se produisent.

N'exposez pas l'appareil à des jets d'eau haute pression.

L'appareil est conçu uniquement pour des installations temporaires en extérieur. Son installation permanente pourrait accélérer son vieillissement et compromettre son classement IP54/'Wet locations'. Cela finirait par créer un risque pour la sécurité et un risque de dommages matériels. N'utilisez pas cet appareil pour une installation pérenne en extérieur.

N'installez pas l'appareil dans un lieu où l'air est agressif pour les matériaux (notamment un fort taux salin ou chlorique, proche de la mer ou d'une piscine par exemple).

N'utilisez pas l'appareil si la température ambiante (Ta) descend sous -10° C. N'utilisez pas l'appareil par des températures inférieures à 5° C si de la glace se forme sur l'appareil. Protégez l'appareil de la neige et du froid. L'eau gelée peut déformer les capots de l'appareil et créer un risque pour la sécurité. Surveillez les conditions climatiques et prenez les mesures appropriées en cas de prévision de gel.

L'appareil est classé IP54/'Wet locations' uniquement lorsque des connecteurs avec un indice de protection IP correspondant sont utilisés sur les câbles connectés au luminaire :

- Neutrik powerCON TRUE1 NAC3FX-W-TOP pour l'alimentation secteur,
- Neutrik powerCON TRUE1 NAC3MX-W-TOP pour la recopie secteur,
- XLR 5 broches à verrouillage Neutrik série TOP pour le DMX et RDM et
- Neutrik etherCON série TOP pour les liaisons Ethernet (Art-Net, sACN).

Utilisez uniquement des connecteurs et des câbles adaptés à l'environnement d'installation et à l'application en ce qui concerne la résistance à l'humidité, à l'eau et à la lumière du soleil.

L'accessoire ovaliseur (Beamshaper) du MAC Aura Raven XIP est certifié IP20. Son installation sur l'appareil réduit l'indice de protection de l'appareil de IP54 (appareil uniquement) à IP20 (appareil avec ovaliseur). Lors de l'utilisation de l'ovaliseur, assurez-vous que l'appareil est installé uniquement dans un environnement compatible avec ce niveau de protection IP20.

Les connecteurs d'alimentation et de données sont équipés de capuchons en caoutchouc pour les protéger de la pénétration de l'eau. Gardez les capuchons en caoutchouc installés à tout moment sur tous les connecteurs qui ne sont pas utilisés.

N'installez pas l'appareil avec les connecteurs vers le haut si l'installation requiert un classement 'IP54 / pour zones humides'.

Soutenez le poids du câblage. Ne laissez pas les câbles pendre du connecteur.

Disposez les câbles de manière qu'ils arrivent aux connecteurs par le bas. Créez une « boucle d'égouttement » si nécessaire (voir l'illustration à droite). Avec cette disposition, la gravité empêchera le contact prolongé des connecteurs avec la condensation et l'eau.

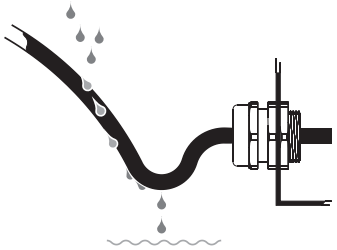

Boucle d'égouttement

L'appareil accepte une alimentation secteur de 100 V~ à 240 V~ (nominal), 50/60 Hz. Ne connectez pas l'appareil à une alimentation secteur en dehors de cette plage.

L'appareil consomme au maximum 1120 W.

L’appareil consomme un courant total maximum de :

- 11,3 A à une tension de secteur de 100-120 V~
- 5,6 A à une tension de secteur de 200-220 V~
- 4,8 A à une tension de secteur de 230-240 V~

Ne connectez pas les appareils dans une cascade qui provoquerait un dépassement des caractéristiques électriques des câbles ou des connecteurs utilisés.

Avant de connecter quoi que ce soit sur l’embase de recopie d’alimentation, vérifiez le courant appelé par toute la cascade de machines. La somme de tous les courants consommés par la chaîne, incluant le premier appareil, ne doit pas dépasser 16 A.

Lors de la connexion en cascade d’appareils par l’embase de recopie, suivez les préconisations de sécurité ci-dessous sous peine de créer un risque d’incendie ou d’électrisation :

- Ne connectez pas de MAC Aura Raven XIP à l’embase de recopie de l’appareil lorsque la tension d’alimentation est comprise entre 100 V et 120 V. Ne connectez pas d’appareil qui consomme plus de 4,7 A à l’embase de recopie de l’appareil à cette tension d’alimentation.
- Ne connectez pas plus de deux (2) MAC Aura Raven XIP au total sur une cascade d’alimentation lorsque la tension d’alimentation est comprise entre 200 V et 220 V.
- Ne connectez pas plus de trois (3) MAC Aura Raven XIP au total sur une cascade d’alimentation lorsque la tension d’alimentation est comprise entre 230 V et 240 V.

L’appareil a un pic d’appel de courant au demi-cycle RMS typique de 17,0 A pendant 10 millisecondes lors de la mise sous tension sous 230 V~, 50 Hz.

La tension et la fréquence sur le connecteur de recopie d’alimentation sont les mêmes que celles appliquées sur l’embase d’entrée d’alimentation.

Pour connecter le luminaire au secteur, vous devez d'abord vous procurer un câble d'alimentation de 12 AWG ou 2,5 mm2 d'une capacité nominale de 16 A et dans une gamme de température nominale adaptée à l'environnement d'installation. Aux États-Unis et au Canada, le câble doit être homologué UL, type SJTW ou équivalent. Dans l'UE, les câbles doivent être de type H05RN-F, H07RN-F ou de qualité supérieure. Des câbles adaptés avec les connecteurs appropriés sont disponibles auprès de Martin.

Assurez-vous que le luminaire est connecté électriquement à la terre (masse) via le câble d'entrée d'alimentation. N’enlevez pas le revêtement protecteur du boîtier et ne desserrez pas les vis pour établir une connexion de terre (masse) séparée du châssis de l'appareil.

Utilisez uniquement une source d'alimentation secteur conforme aux codes locaux du bâtiment et de l'électricité et dotée d'une protection contre les surcharges et les défauts différentiels.

Les prises de courant ou les interrupteurs externes utilisés pour alimenter l’appareil doivent être situés à proximité de l’appareil et facilement accessibles afin que l’appareil puisse être facilement débranché du secteur.

Débranchez l’appareil du secteur avant d'effectuer tout travail d'installation, de nettoyage ou de maintenance et lorsque le luminaire n'est pas utilisé.

Isolez immédiatement l'appareil de l'alimentation si sa fiche d'alimentation ou tout joint, couvercle, câble ou autre composant est endommagé, défectueux, déformé, montrant des signes d'infiltration d'eau ou montrant des signes de surchauffe. Ne remettez pas l’appareil sous tension tant que les réparations ne sont pas terminées.

Avant d'utiliser l'appareil, vérifiez que tous les équipements et câbles de distribution d'énergie sont en parfait état et adaptés aux exigences électriques de tous les appareils connectés.

Ne retirez aucun couvercle de l’appareil sauf lorsque cela est décrit dans la documentation de l’utilisateur.

L’appareil contient des composants accessibles qui sont sous haute tension lorsque l’appareil est connecté au secteur. Ils le restent pendant 5 minutes après la déconnexion du secteur. Attendez au moins 5 minutes après déconnexion du secteur avant d’ouvrir un capot de l’appareil.

Ouvrez les couvercles et effectuez l'entretien des composants internes dans un endroit sec et dans des conditions sèches uniquement.

Les transducteurs DMX et Ethernet de l’appareil sont isolés/SELV pour éviter les boucles de masse et pour des raisons de sécurité.

N'utilisez pas cet appareil à une altitude supérieure à 2 000 m au-dessus du niveau de la mer.

Protection contre les brûlures et les incendies

La responsabilité du fabricant est limitée à l'appareil et aux accessoires Martin décrits dans le présent manuel, et uniquement en ce qui concerne leur compatibilité mécanique avec l'appareil. Tous les équipements de levage, de suspension, les éléments de fixation, les points de fixation ou les dispositifs de sécurité qui sont externes à l'appareil et utilisés avec celui-ci relèvent exclusivement de la responsabilité de l'installateur et/ou du propriétaire, qui doit les sélectionner, vérifier leur adéquation et les installer correctement. L'installateur et/ou le propriétaire est seul responsable de s'assurer que tous ces équipements sont adaptés à la structure, à la charge et à l'environnement propres à l'installation, et qu'ils sont conformes à l'ensemble des lois, codes du bâtiment, réglementations et normes de sécurité en vigueur au niveau local. La fourniture par Martin/Harman d'un accessoire, ou toute référence à celui-ci, ne constitue pas une approbation de cet accessoire pour une application ou un environnement d'installation particulier.

N'utilisez pas l'appareil si la température ambiante (Ta) dépasse 40° C.

La surface de l'appareil peut devenir très chaude, jusqu'à 80 °C pendant le fonctionnement après les 5 premières minutes. La température stabilisée est également de 80 °C. Évitez tout contact avec des personnes et des matériaux.

Laissez l'appareil refroidir pendant au moins 15 minutes avant de le manipuler.

Gardez les matériaux inflammables loin de l'appareil. Gardez tous les matériaux combustibles (par exemple tissu, bois, papier) au moins à 0,2 m de l'appareil.

Assurez-vous qu'il y a une circulation d'air libre et non obstruée autour de l'appareil. Prévoyez un dégagement minimum de 0,5 m autour des ventilateurs et des bouches d'aération.

N'utilisez pas l'appareil pour éclairer des surfaces à moins de 2,5 m de l'appareil.

Ne collez pas de filtres, masques ou autres matériaux sur un composant optique de l’appareil.

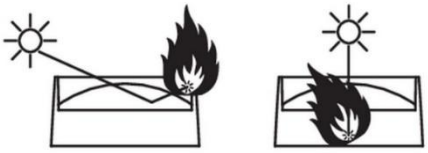

Voir dessin à droite. Les lentilles de l'appareil peuvent concentrer les rayons du soleil à l’intérieur de l'appareil, créant ainsi un risque d’incendie et de dommages. N'exposez pas l'avant de l'appareil à la lumière du soleil ou à toute autre source de lumière puissante sous n'importe quel angle, même pendant quelques secondes. Assurez-vous que la tête soit orientée à l'opposé du soleil et de toute autre source de lumière puissante à tout moment, même lorsque l'appareil n'est pas en service.

N’essayez pas de contourner l’action protectrice des fusibles et des protections thermiques.

Protection contre les lésions oculaires

Cet appareil appartient au Groupe de Risque 2 conformément aux normes EN 62471 et IEC/TR 62778. Cet appareil émet des rayonnements optiques potentiellement dangereux. L'appareil appartient aux catégories de Groupe de Risque indiquées ci-dessous conformément aux normes EN 62471 et IEC/TR 62778 dans les conditions les plus défavorables :

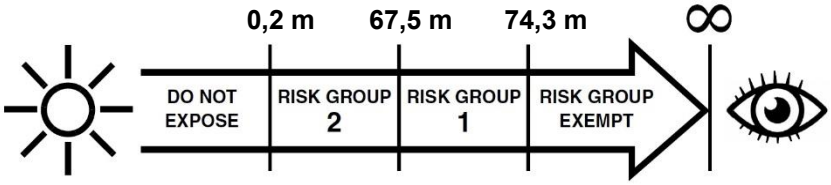

À une distance de moins de 0,2 m de l'appareil, le flux lumineux peut provoquer des lésions oculaires ou cutanées avant que la réponse naturelle d'aversion (réflexe de clignement et sensation d'inconfort cutané) de l'individu exposé ne le protège. À des distances supérieures à 0,2 m, les risques de blessures oculaires et cutanées provenant du flux lumineux sont normalement évités par les réflexes d'aversion naturelle.

Positionnez l'appareil de façon que les personnes ne puissent pas être exposées accidentellement au flux lumineux à une distance inférieure à 0,2 m, et à ce qu'une fixation prolongée du flux lumineux à moins de 67,5 m n'est pas anticipée.

Ne fixez pas directement la sortie de l'appareil lorsqu'il émet de la lumière.

Ne regardez pas la sortie de l'appareil avec un instrument optique qui pourrait concentrer la lumière comme une loupe, un télescope ou des jumelles.

Assurez-vous que personne ne regarde l'appareil lorsque celui-ci s'allume subitement. Ceci peut se produire à la mise sous tension, lorsque l'appareil reçoit un signal de commande ou lorsque certains éléments du menu de commandes sont activés.

Gardez l'appareil déconnecté du secteur lorsqu'il n'est pas en service.

Maintenez un éclairement suffisant dans la zone de travail afin de réduire le diamètre de pupille de toute personne travaillant sur ou à proximité de l'appareil.

Protection contre les blessures

La responsabilité du fabricant est limitée à l'appareil et aux accessoires Martin décrits dans le présent manuel, et uniquement en ce qui concerne leur compatibilité mécanique avec l'appareil. Tous les équipements de levage, de suspension, les éléments de fixation, les points de fixation ou les dispositifs de sécurité qui sont externes à l'appareil et utilisés avec celui-ci relèvent exclusivement de la responsabilité de l'installateur et/ou du propriétaire, qui doit les sélectionner, vérifier leur adéquation et les installer correctement. L'installateur et/ou le propriétaire est seul responsable de s'assurer que tous ces équipements sont adaptés à la structure, à la charge et à l'environnement propres à l'installation, et qu'ils sont conformes à l'ensemble des lois, codes du bâtiment, réglementations et normes de sécurité en vigueur au niveau local. La fourniture par Martin/Harman d'un accessoire, ou toute référence à celui-ci, ne constitue pas une approbation de cet accessoire pour une application ou un environnement d'installation particulier.

L'appareil pèse 28,8 kg sans compter le matériel d'installation.

Lorsque l'appareil est en service, il doit être soit :

- fixé à une structure sécurisée et stable telle qu'une structure scénique, ou
- posé debout sur une surface horizontale stable où il ne présentera aucun risque de basculement ou de chute.

Installez l'appareil uniquement comme indiqué dans ce manuel.

L'appareil n'est pas portable une fois installé.

L'installateur est seul responsable de l'évaluation et de la vérification de la capacité de toute structure porteuse et de tous les équipements utilisés pour supporter l'appareil à résister à une charge correspondant à au moins six (6) fois le poids total qu'ils supportent (également appelé coefficient de travail de 6 ou supérieur). Les réglementations locales peuvent exiger un coefficient de sécurité plus élevé ; il incombe à l'installateur de respecter toutes les exigences applicables.

Ne dépassez pas la limite de charge applicable aux équipements de spectacle (Entertainment Load Limit, ELL), la charge maximale d'utilisation (Working Load Limit, WLL) ou la charge de travail admissible (Safe Working Load, SWL) indiquée sur les équipements de levage ou accessoires porteurs, et veillez à ce que le coefficient de travail déclaré soit conforme à toutes les exigences locales applicables.

L'installateur doit s'assurer que toutes les structures porteuses, tous les équipements de levage et de suspension ainsi que tous les éléments de fixation sont en bon état, ne présentent aucune trace de corrosion, sont adaptés à l'environnement d'installation et demeureront stables dans toutes les conditions, en tenant compte notamment du vent, des intempéries, de la température, des mouvements et des vibrations. Cette évaluation relève de la seule responsabilité de l'installateur.

Si l'appareil est installé dans un endroit où sa chute pourrait provoquer des blessures ou des dommages matériels, installez, conformément aux instructions de ce manuel, un dispositif de retenue secondaire, tel qu'une élingue de sécurité, capable de retenir l'appareil en cas de défaillance de la fixation principale. Le dispositif de retenue secondaire doit être homologué par un organisme d'essai reconnu (tel que le TÜV ou un organisme équivalent reconnu par la législation locale applicable) comme dispositif de sécurité adapté à la charge qu'il est destiné à retenir. Il doit être conforme à toutes les normes locales applicables (y compris, le cas échéant, la section 17.7.6 de la norme EN 60598-2-17:2018 et la norme ANSI E1.6-1, ou toute norme équivalente) et être capable de supporter une charge statique suspendue égale à six (6) fois le poids de l'appareil et de tous les accessoires installés. L'installateur est seul responsable de l'identification et du respect de toutes les normes locales applicables. Pour les installations en extérieur, l'élingue de sécurité doit être en acier inoxydable de qualité AISI 316 ou supérieure.

Assurez-vous que toute structure et/ou matériel utilisé peut supporter au moins six (6) fois le poids de tous les appareils supportés (ou plus selon les régulations locales).

Assurez-vous que toutes les structures porteuses et tous les accessoires génériques de suspension (systèmes de ponts, colliers de fixation, embases Omega etc.) sont en parfaite condition, sont homologués par un bureau de contrôle professionnel comme le TÜV pour la charge qu’ils supportent et qu’ils répondent aux exigences des régulations locales.

Assurez-vous que toutes les structures de support et les accessoires de suspension (y compris les élingues de sécurité et les suspensions) sont dimensionnés en toute sécurité, adaptés à l'environnement d'installation et seront stables dans toutes les conditions météorologiques et de température locales. Surveillez les prévisions et les conditions météorologiques et prenez les mesures appropriées pour la sécurité si un événement est prévu ou se produit.

Pour **les installations en extérieur**, le propriétaire et/ou l'installateur doivent inspecter l'appareil ainsi que tous les éléments de l'installation (y compris les équipements de levage et de suspension, les accessoires de montage, les éléments de fixation et les élingues de sécurité) au moins une fois tous les six mois afin de vérifier leur état. Cette obligation d'inspection relève de la seule responsabilité du propriétaire et/ou de l'installateur. Si l'appareil ou l'un quelconque des éléments de l'installation présente des signes de dommage, de défaut, d'usure ou de corrosion, vous devez le retirer de l'installation et le réparer ou le remplacer. Le non-respect des inspections et des opérations de maintenance requises peut entraîner des risques pour la sécurité et exclut toute réclamation à l'encontre de Martin/Harman fondée sur, ou liée à, l'état, à l'adéquation ou à l'intégrité de l'installation ou de ses composants, y compris en cas de défaillance qui aurait pu être détectée lors d'une telle inspection.

Dans les environnements humides ou mouillés, utilisez des manchons isolants, des rondelles isolantes ou des revêtements isolants afin d'éviter la corrosion galvanique susceptible d'affaiblir les composants métalliques lorsque des métaux différents (par exemple l'acier et l'aluminium) sont montés en contact l'un avec l'autre.

S'il doit être suspendu à une structure scénique, installez l'appareil avec deux colliers couplés à des embases Oméga. N'essayez pas de suspendre l'appareil avec un seul collier. N'utilisez pas une élingue de sécurité comme principal moyen de support.

Lors de l'installation de l'appareil sur une structure scénique ou autre, sauf dans le cas d'une suspension verticale avec la tête pointant vers le bas, utilisez des colliers de type demi-coupleur. N'utilisez pas de crochets de type G, de type Quick-Trigger ou de tout autre type qui n'enserre pas complètement le tube porteur une fois serré.

S'il existe un risque que ce produit cause des dommages corporels ou matériels en cas de rupture de la suspension principale, sécurisez-le comme décrit dans le manuel de l'utilisateur avec une élingue de sécurité qui le retiendra en cas de chute. Assurez-vous que toutes les élingues de sécurité sont en parfaite condition, qu'elles sont homologuées par un organisme de contrôle tel que le TÜV pour le poids qu'elles sécurisent et qu'elles répondent aux exigences des régulations locales.

Retirez autant de mou que possible de l'élingue (en la bouclant plusieurs fois autour de la poutre par exemple). Assurez-vous que, si une fixation primaire cède, l'appareil ne tombe pas de plus de 20 cm avant que l'élingue ne le bloque.

Si l'élingue de sécurité ou le point d'ancrage sont déformés, ne suspendez pas l'appareil. Faites réparer l'appareil par un agent technique agréé Martin.

Prévoyez suffisamment d'espace autour de la tête pour garantir qu'elle ne puisse pas entrer en collision avec un objet ou un autre accessoire lorsqu'elle bouge.

Vérifiez que tous les couvercles externes et le matériel de suspension sont solidement fixés.

Bloquez l'accès sous la zone de travail et travaillez à partir d'une plate-forme stable lors de l'installation, de l'entretien ou du déplacement de l'appareil. Assurez-vous qu'il n'y a aucun risque de blessure causée par la chute d'une pièce, d'un outil ou d'autre matériel.

N'utilisez pas l'appareil si un couvercle, un capot ou un composant optique est manquant ou endommagé.

Ne soulevez pas et ne portez pas l'appareil par sa tête. Soutenez l'appareil par sa base uniquement.

En cas de problème de fonctionnement, arrêtez immédiatement d'utiliser l'appareil et débranchez-le du secteur. N'essayez pas d'utiliser un appareil qui est visiblement endommagé.

Ne modifiez pas l'appareil sauf si la modification est décrite dans ce manuel. N'installez pas de pièces autres que des pièces d'origine Martin.

Référez toute opération de service non décrite dans ce manuel au personnel de Martin Service ou à un partenaire agréé de Martin Service.

Introduction

Merci d'avoir choisi la lyre asservie MAC Aura Raven XIP de Martin®.

Le Manuel de Sécurité et d'Installation est fourni avec l'appareil. Il donne tous les détails relatifs à l'installation, la maintenance et le raccordement au secteur. Le Manuel de l'Utilisateur du MAC Aura Raven XIP, contenant tous les détails relatifs à la configuration, l'installation, le contrôle et le diagnostic de l'appareil, est disponible en téléchargement dans les sections MAC Aura Raven XIP du site Web de Martin à l'adresse www.martin.com. Si vous n'arrivez pas à trouver ce document, veuillez contacter votre fournisseur Martin pour une assistance.

Avant d'installer, d'utiliser ou de réaliser la maintenance du MAC Aura Raven XIP, consultez la rubrique du site web de Martin www.martin.com consacrée à ce produit et assurez-vous que vous disposez des dernières versions de la documentation.

Certaines spécifications ne sont pas intégrées à la documentation de l'appareil. Vous pourrez trouver les spécifications intégrales du MAC Aura Raven XIP sur le site web de Martin. Les spécifications en ligne contiennent également des informations sur les codes de commande des accessoires tels que câbles, flight cases etc.

L'appareil est fourni avec ce Manuel de Sécurité et d'Installation et deux embases Omega pour installer des colliers sur l'appareil.

Emballage et déballage

Laissez l'appareil refroidir au moins 30 minutes avant de le remballer pour le stockage ou le transport, dans un flightcase ou dans un conditionnement approprié. Si l'appareil est humide, séchez-le avec un chiffon doux et sec et mettez l'appareil sous tension jusqu'à ce qu'il soit complètement sec. Cela évitera tout dommage dû à l'humidité et les moisissures.

Si vous déplacez l'appareil d'un environnement froid à un environnement chaud, sortez-le de son conditionnement et laissez-le s'acclimater au moins 2 heures avant de le mettre sous tension. Cela évitera des dommages dus à la condensation interne.

Condensation

Lors de l'utilisation de l'appareil à l'extérieur – et notamment dans des lieux où les températures et l'humidité varient entre deux extrêmes éloignés – nous vous recommandons de laisser l'appareil sous tension pour éviter toute condensation à l'intérieur. Il est toutefois possible de laisser l'appareil éteint pendant 18 heures au plus si cette période est suivie de 6 heures au moins sous tension.

Avant d'utiliser cet appareil pour la première fois

1. Vérifiez, sur les pages de support technique de Martin Professional www.martin.com, que vous disposez des plus récentes versions des documentations techniques et des spécifications pour l'appareil. La version d'un manuel Martin est identifiable par l'indice de révision alphabétique au bas de la deuxième page de couverture.
2. Lise la section 'Précautions d'emploi' en page 4 avant d'installer, d'utiliser ou de faire la maintenance de l'appareil.
3. Contrôlez au déballage qu'il n'y a eu aucun dommage de transport avant d'utiliser l'appareil. N'essayez pas d'utiliser un appareil endommagé.
4. Vérifiez que la tension et la fréquence de la source secteur sont compatibles avec les besoins d'alimentation de l'appareil.
5. Câblez directement l'appareil sur le réseau de distribution ou installez une fiche d'alimentation conforme sur le câble d'alimentation et connectez-la à une prise de courant AC. Si vous devez fabriquer un cordon d'alimentation, utilisez uniquement le câble et le connecteur spécifiés dans ce manuel.

Mise sous tension

L'appareil n'a pas d'interrupteur Marche/Arrêt. Il est actif dès que le secteur est disponible sur son embase d'entrée d'alimentation. Préparez-vous au démarrage d'un mouvement de la tête et à l'émission soudaine d'une lumière blanche.

A chaque mise sous tension, l'appareil initialise tous ses effets et leur position de repos. L'initialisation dure approximativement 35 secondes.

Démarrage à froid

A +5° C et en-dessous, l'appareil s'allume en mode démarrage à froid. Dans ce mode, le courant vers certains moteurs est augmenté et la vitesse d'initialisation est diminuée pour permettre au système de s'initialiser sans erreur et sans perte de micro-pas. Après une initialisation réussie, l'appareil reste en mode démarrage à froid jusqu'à ce qu'il soit à température correcte. En démarrage à froid, le bruit est légèrement plus important. Certains effets (notamment le changement de gobos et leur vitesse) sont ralentis par rapport à la normale.

L'appareil sort du mode démarrage à froid dès que la température interne avoisine les 20° C.

Pour réchauffer aussi rapidement que possible l'appareil, allumez les LEDs à pleine intensité.

Vue d’ensemble

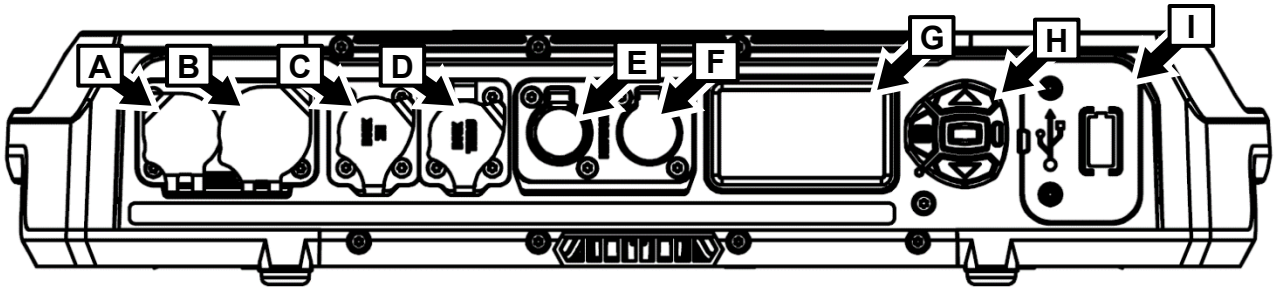

A – Alimentation secteur (accepte des connecteurs Neutrik powerCON TRUE1 TOP ou compatibles)

B – Recopie d’alimentation (accepte des connecteurs Neutrik powerCON TRUE1 TOP ou compatibles)

C – Entrée DMX (XLR 5 broches à verrouillage)

D – Recopie DMX (XLR 5 broches à verrouillage)

E – Ethernet port A, entrée/sortie

F – Ethernet port B, entrée/sortie

G – Afficheur du panneau de contrôle (inclus l’antenne pour l’interface NFC)

H – Touches de contrôle

I – Capot de la pile Lithium CR123A et du port USB-C (utilisable avec les accessoires en option)

Verrouillage du tilt

L’appareil dispose d’un verrouillage de tilt situé sur la lyre (voir ci-contre à droite). Ce verrouillage peut être utilisé pendant le dépannage, par exemple.

Il n’est pas nécessaire de déverrouiller le tilt avant de remballer le MAC Aura Raven XIP dans son flightcase Martin, mais la tête doit être verticale pour suivre la forme de l’insert dans le flightcase.

Installation physique

Attention ! Lisez le chapitre ‘Précautions d’emploi’ à la page 4 avant d’installer l’appareil.

Pour éviter la collision des têtes lorsque des MAC Aura Raven XIP sont placés côté à côté, prévoyez un entr’axe minimal de 540 mm.

Martin peut fournir du matériel tel que les embases, les colliers et les élingues de sécurité qui peut être utilisé avec l’appareil (voir les spécifications du produit sur la page MAC Aura Raven XIP sur le site Web de Martin à l'adresse www.martin.com).

Emplacement d'installation

Le MAC Aura Raven XIP est conçu pour une installation permanente ou temporaire en intérieur et une utilisation temporaire (six mois consécutifs maximum) en extérieur. Un appareil homologué IP54/’Zones mouillées’ supporte la pluie et les éclaboussures mais il n’est pas conçu pour supporter des aspersions à haute pression ou l’immersion dans l’eau.

Notez que l'installation de l'accessoire optionnel ovaliseur (Beamshaper) de Martin réduit l'indice de protection IP de l’appareil à IP20. Lors de l'utilisation de l'ovaliseur, assurez-vous que l’appareil est installé uniquement dans un environnement compatible avec ce niveau de protection IP20.

Fixez l’appareil à une structure ou une surface sécurisée ou placez-le sur une surface où il ne peut pas être déplacé ou tomber. Si vous installez l’appareil dans un endroit où il pourrait causer des blessures ou des dommages en cas de chute, fixez-le comme indiqué dans ce manuel à l'aide d’une élingue de sécurité solidement ancrée qui retiendra l’appareil en cas de défaillance de la méthode de fixation principale.

Environnement d’installation

La construction de l’appareil est robuste et conçue pour résister aux conditions extérieures temporaires. Toutefois, il n’est pas conçu pour les environnements extrêmes comme la présence de sel ou de chlore, d’acide ou d’autres agents agressifs dans l’air. Une exposition à ces environnements hostiles peut résulter en des détériorations du produit qui ne seraient pas couvertes par la garantie. Si l’appareil est exposé à ces agents agressifs, rincez-le soigneusement à l’eau.

L’appareil est conçu et testé selon la norme IP54. Cela signifie qu’il est protégé contre les poussières mais pas étanche aux poussières. La pénétration des poussières n’est pas complètement bloquée mais elles ne devraient pas rentrer suffisamment pour interférer avec le bon fonctionnement de l’appareil. Si l’appareil est utilisé dans un environnement poussiéreux ou sablonneux, il devra être nettoyé après.

Dommages causés par d’autres sources de lumière

Ne dirigez pas la lumière émise par d’autres appareils d’éclairage vers le MAC Aura Raven XIP, car une lumière puissante peut endommager l’écran.

Positionnement de l’appareil sur une surface plane

L’appareil peut être posé sur une surface horizontale dure, fixe et plane à condition qu'il n'y ait aucun risque qu'il provoque une obstruction ou qu'il soit renversé. L’installateur et/ou le propriétaire est seul responsable de s’assurer que la surface peut supporter au moins six (6) fois le poids total de tous les éléments qu’elle devra supporter et de prendre en compte les charges dynamiques. Martin n’évalue ni n’approuve l’aptitude d’une surface à cet usage.

Si vous installez l’appareil dans un endroit où il pourrait causer des blessures ou des dommages en cas de chute, fixez-le comme indiqué dans ce chapitre avec une élingue de sécurité solidement ancré.

Suspension de l’appareil avec une embase et un collier

L'appareil peut être simplement suspendu à une structure scénique ou similaire dans n’importe quelle orientation. Utilisez un collier qui enserre complètement le tube porteur (voir ci-contre).

Si vous installez l’appareil à l’extérieur, assurez-vous que le panneau de connexions n’est pas dirigé vers le haut. Vérifiez que les câbles arrivent par le bas et génèrent une boucle d’égouttement si besoin. Vérifiez que tous les accessoires d'accroche sont utilisables en extérieur.

Pour fixer le luminaire à une structure scénique :

1. Vérifiez que la structure peut supporter au moins six fois (ou plus si la réglementation locale l'exige) le poids de tous les accessoires et équipements qui y seront installés.
2. Bloquez l'accès sous la zone de travail.
3. Deux embases de type oméga sont fournies avec l’appareil. Boulonnez sur chaque embase un collier de type demi-coupleur en parfait état et homologué pour le poids qu'il supportera. Utilisez un boulon M12 en acier de qualité minimale 8,8 avec un écrou autobloquant.
4. Fixez les embases oméga à la base du luminaire en verrouillant les attaches 1/4 de tour de chaque embase dans les réceptacles (voir **B** dans l'illustration ci-dessous) dans la base du luminaire. Tournez les attaches 1/4 de tour de 90° pour les verrouiller comme illustré à droite.

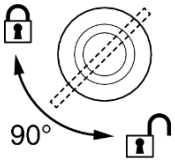

5. Notez la position de la flèche marquée **FRONT** (voir **A** dans l’illustration ci-dessous). En travaillant à partir d’une plate-forme stable, accrochez l’appareil sur le tube porteur et serrez le collier avec la flèche FRONT dirigée vers la zone principale à éclairer.

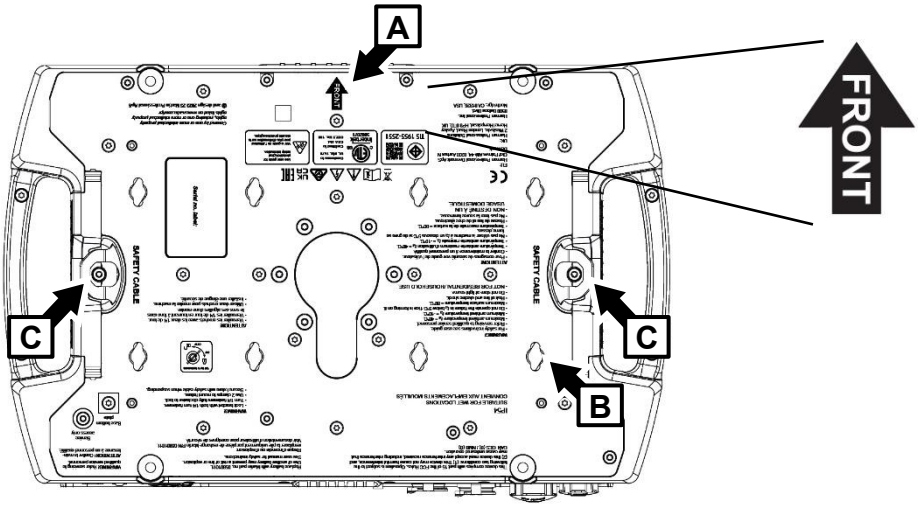

6. Sécurisez l’appareil avec une élingue de sécurité comme indiqué ci-dessous.
7. Vérifiez que la tête n'entrera pas en collision avec d'autres appareils ou objets lorsqu’elle se déplace sur toute son amplitude de pan et tilt.

Installation d’une élingue de sécurité

1. Procurez-vous une élingue de sécurité qui est homologuée pour le poids de l’appareil.
2. Fixez l’élingue au point de fixation prévu dans la base du luminaire (voir **C** dans l'illustration ci-dessus) en l'enroulant autour ou en attachant un mousqueton au point de fixation **C**. N’utilisez pas les poignées du luminaire comme point de fixation de l’élingue de sécurité.
3. Eliminez autant de jeu que possible de l’élingue de sécurité (en enroulant l’élingue autour de la membrure de la ferme, par exemple) et fixez-la à un point d'ancrage stable.

4. Assurez-vous que l’élingue de sécurité retiendra le luminaire en cas de défaillance d'une fixation principale.

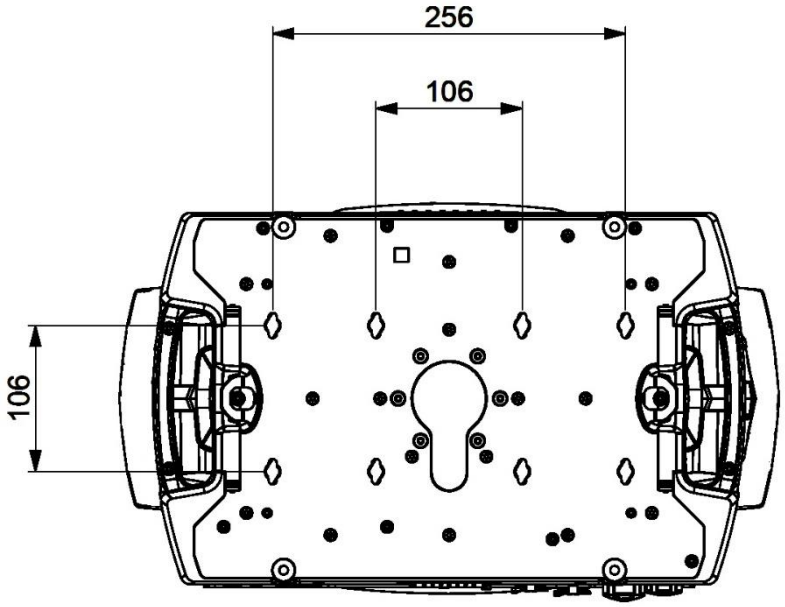

Inserts ¼ de tour dans la base

Alimentation

Attention ! Lisez le chapitre ‘Précautions d’emploi’ à la page 4 avant de brancher l’appareil au secteur.

L’appareil dispose d’une alimentation à découpage qui s’adapte automatiquement aux tensions secteur en courant alternatif sous 100-240 V (nominal), 50/60 Hz. Ne branchez pas l’appareil à une alimentation secteur qui ne respecte pas cette plage.

Le courant maximal appelé par l’appareil est :

- sous 100-120 V~ : 11,3 A
- sous 200-220 V~ : 5,6 A
- sous 230-240 V~ : 4,8 A

Courant d'appel RMS demi-cycle typique : 17,0 A à 230 V, 50 Hz.

Courant de fuite à la terre typique : 0,7 mA.

L’appareil nécessite un câble d'entrée d'alimentation muni d’un connecteur IP65 Neutrik powerCON TRUE1 NAC3FX-W (TOP) pour l'entrée d'alimentation secteur. Le câble doit répondre aux exigences répertoriées sous « Protection contre les électrisations » à la page 5. Martin peut fournir des câbles d'alimentation adaptés de 1,5 m avec un connecteur d'un côté et le bout libre à l'opposé mais aussi du câble standard et des connecteurs d'entrée / sortie à monter (voir le site Web de Martin à l'adresse www.martin.com).

L’appareil peut être câblé directement à l'installation électrique d'un bâtiment si vous souhaitez l'installer de manière permanente. Vous pouvez également le connecter à des prises de courant locales si vous installez une fiche d'alimentation appropriée sur le câble d'entrée d'alimentation. Lors de l'installation d'une fiche d'alimentation, suivez les instructions du fabricant de la fiche et connectez les fils du câble d'alimentation en suivant le guide de codage couleur dans le tableau ci-dessous :

	Phase, Live ou L	**Neutre, Neutral ou N**	**Terre, Earth, Ground ou ⏚**
Système USA	Noir	Blanc	Vert
Système UE	Marron	Bleu	Jaune/vert

Si vous devez installer un connecteur Neutrik powerCON TRUE1 (TOP) sur un câble d'alimentation, suivez les instructions du fabricant du connecteur (normalement publiées sur le site Web du fabricant ou incluses avec le produit), en respectant le guide de codage couleur ci-dessus.

Connexion des appareils en cascade sous 100 – 120 V

Si vous alimentez l’appareil sous 100-120 V, ne connectez pas de MAC Aura Raven XIP sur l’embase de recopie d’alimentation OUT/THRU sur le panneau de connexion. Ne connectez aucun appareil qui consommerait plus de 4,7 A sur l’embase de recopie.

Connexion des appareils en cascade sous 200 – 240 V

Vous pouvez connecter jusqu’à deux (2) appareils en cascade sous 200-220 V et jusqu’à trois (3) appareils en cascade sous 230-240 V comme expliqué ci-dessous :

1. Procurez-vous un câble d’alimentation de section 12 AWG / 2.5 mm2 et des câbles de recopie d’alimentation de section 12 AWG / 2.5 mm2 (disponibles chez Martin – voir sur le site de Martin www.martin.com).

2. Câblez les appareils en cascade en reliant l’embase de recopie d’alimentation d’une machine à l’embase d’alimentation d’une autre. Cette cascade ne peut comporter qu’un maximum de deux (2) appareils au total sous 200-220 V ou trois (3) appareils au total sous 230-240 V.

Si vous alimentez l’appareil sous 200-240 V, ne connectez pas d’appareil ou de cascade d’appareils qui consommerait plus de 10,4 A sur l’embase de recopie OUT/THRU du premier appareil.

Si vous connectez deux ou trois appareils en cascade, nous vous conseillons de protéger la ligne d’alimentation avec un disjoncteur magnétothermique de type C. Cette courbe évitera le déclenchement intempestif des disjoncteurs par le courant d’appel à la mise en route.

Connexion à l'alimentation

Connectez le luminaire à l'alimentation secteur en alignant le connecteur du câble d'entrée d'alimentation correctement avec le connecteur d'entrée d'alimentation dans le panneau de connexions. Insérez le connecteur et tournez-le dans le sens des aiguilles d'une montre. Déverrouillez le connecteur du câble en le tournant dans le sens inverse des aiguilles d'une montre et retirez-le du panneau de connexions pour le déconnecter.

Le connecteur d’alimentation supporte le branchement à chaud mais il est toujours préférable d’effectuer le raccordement ou la déconnexion hors tension si cela est réalisable sans difficulté.

Le luminaire n'a pas d'interrupteur marche/arrêt. Il devient actif dès que l'alimentation secteur est présente au niveau du connecteur d'entrée d'alimentation. Préparez-vous à ce que la tête bouge soudainement et à ce que le luminaire émette une lumière intense dès la mise sous tension.

Connexion de la télécommande

Consultez le Guide de l'utilisateur du MAC Aura Raven XIP disponible sur le site www.martin.com pour plus de détails sur la connexion de l'appareil à sa télécommande.

Le câble Ethernet doit être de type paire torsadée et blindé, de type S/UTP, SF/UTP, S/STP ou SF/STP uniquement. Le câble doit être homologué CAT 5e ou supérieur. Le blindage du câble doit être connecté au corps des connecteurs et tous les autres appareils sur la ligne doivent être compatibles avec les connecteurs blindés.

Maintenance

Attention ! Lisez la section ‘Précautions d’emploi’ en page 4 avant de démarrer la maintenance de l’appareil.

Confiez toute réparation ou tout entretien qui n’est pas décrit dans ce manuel ou dans le Guide de l’Utilisateur à un service technique agréé par Martin. N’essayez pas d’effectuer ces opérations par vous-même car elles peuvent présenter un risque pour la sécurité ou la santé. Elles peuvent aussi causer des dysfonctionnements ou des dommages et annuler la garantie du produit. La source LED n’est pas remplaçable par l’utilisateur.

L’installation, l’entretien sur site et la maintenance peuvent être réalisés par Martin Professional Global Service et ses agents techniques agréés, donnant aux utilisateurs accès à l’expertise et à la connaissance des produits Martin dans le cadre d’un partenariat leur assurant le meilleur niveau de performance sur toute la durée de vie des produits. Contactez votre distributeur Martin pour plus de détails.

L’utilisateur doit nettoyer le MAC Aura Raven XIP régulièrement pour maintenir son niveau de performance et de refroidissement et démonter les filtres à air de la base comme décrit ci-après pour les inspecter et les nettoyer. L’utilisateur peut remplacer la pile de 3 V au lithium comme cela est décrit ci-après. L’utilisateur peut également installer les mises à jour logicielles (firmware) par les ports DMX, Ethernet ou USB-C de l’appareil, en suivant les instructions du Guide de l’Utilisateur et avec les firmwares fournis par Martin (téléchargeables sur www.martin.com). Enfin l’utilisateur peut installer ou retirer un module optionnel de DMX sans fil qui s’installe dans le port USB en suivant les instructions spécifiques de Martin. Toute autre opération sur le MAC Aura Raven XIP ne peut être réalisée que par Martin, ses agents techniques agréé ou du personnel formé et qualifié et disposant de la documentation technique de Martin sur le MAC Aura Raven XIP.

C’est la politique de Martin que d’appliquer les procédures et méthodes d’étalonnage les plus strictes et d’utiliser les meilleurs matériaux pour assurer des performances optimales et la durée de vie la plus longue des composants. Toutefois, les composants optiques sont sujets à vieillissement pendant la vie du produit impliquant un changement graduel dans les couleurs après plusieurs milliers d’heures. Ce vieillissement dépend lourdement de l’environnement et des conditions de travail : il est donc impossible de spécifier quand et dans quelle mesure seront affectées les performances. Cependant, vous devrez peut-être remplacer les composants optiques si leurs caractéristiques sont affectées par le vieillissement après une période prolongée d’utilisation et si vous avez besoin d’obtenir des paramètres optiques et de couleur très précis.

Mode Service du panneau de contrôle

Appuyer sur MENU et ENTREE dès l’apparition du nom sur l’afficheur à la mise sous tension bascule le système en mode entretien : les moteurs de pan et de tilt sont désactivés et le message SERV apparaît sur l’afficheur. Pour sortir du mode entretien, éteignez l’appareil et rallumez-le normalement.

Le Guide de l’utilisateur du MAC Aura Raven XIP (disponible en téléchargement dans la section MAC Aura Raven XIP du site www.martin.com) donne tous les détails sur les menus du panneau de contrôle.

Nettoyage

Important ! Une quantité excessive de poussière ou de liquide fumigène, ainsi que l’accumulation de particules peuvent nuire aux performances, occasionnant une surchauffe qui endommagerait l’appareil. Les dommages causés par un nettoyage ou une maintenance inadéquats ne sont pas couverts par la garantie du produit.

A intervalles réguliers, l’optique frontale doit être nettoyée pour optimiser le flux lumineux et les filtres à airs doivent être démontés pour inspection et nettoyage. Le planning de nettoyage des appareils d’éclairage dépend grandement de l’environnement d’utilisation. De ce fait, il est impossible de spécifier un planning précis pour les périodes de nettoyage.

Parmi les facteurs environnementaux qui peuvent entraîner un nettoyage fréquent, citons :

- L’installation en extérieur.
- L’utilisation de générateurs de brouillard ou de fumée.
- Une forte circulation d’air (à proximité de climatisations, par exemple).

- La fumée de cigarette.
- La poussière en suspension dans l'air (provenant d'effets scéniques, de structures et de fixations de construction, ou de l'environnement naturel lors d'événements extérieurs, par exemple).

En présence d'un ou plusieurs de ces facteurs, inspectez les appareils au cours des cent premières heures d'utilisation pour voir si un nettoyage est nécessaire. Procédez à une vérification à intervalles réguliers. Cette procédure vous permettra d'établir les besoins en nettoyage dans votre cas spécifique. En cas de doute, consultez votre revendeur Martin qui vous assistera dans la mise en place d'un planning de maintenance adapté.

Pour les installations en extérieur, vous devrez inspecter et nettoyer fréquemment l'appareil, à des intervalles ne dépassant pas six mois.

Nettoyez par petites pressions plutôt que par frottement. Travaillez dans une zone bien éclairée et propre. N'utilisez pas de produit contenant des solvants ou des agents abrasifs car ils pourraient endommager les surfaces.

Pour nettoyer l'appareil :

1. Déconnectez l'appareil et laissez-le refroidir au moins 15 minutes.
2. Aspirez ou soufflez la poussière et les particules des capots et des entrées d'air, à l'arrière, sur les côtés de l'appareil et sur la base avec de l'air comprimé à basse pression. Bloquez les pales des ventilateurs avec un tournevis pour éviter qu'elles ne tournent trop vite pendant l'exposition au flux d'air, ce qui endommagerait le ventilateur.
3. Nettoyez les surfaces avec de l'eau tiède, un détergent léger et une éponge douce ou une brosse souple comme pour une carrosserie de voiture. Ne frottez pas les surfaces trop durement : décollez les particules par petites pressions. Séchez avec un tissu sec, doux et sans peluche ou de l'air comprimé à basse pression. Décollez les particules collées avec une lingette ou un coton tige imbibé de nettoyant pour vitre ou d'eau distillée.
4. Séchez complètement l'appareil avec un tissu sec et doux après le nettoyage. Nous vous recommandons de remettre l'appareil sous tension pendant une courte durée pour le réchauffer et finir de le sécher avant de le replacer au stockage.

Nettoyage des filtres à air

Le MAC Aura Raven XP dispose de 2 filtres à air en gaze métallique dans la base.

Filtres à air de la base

Pour entretenir les filtres de la base :

1. Voir ci-dessous. Pour chacun des filtres à air, poussez sur le clip de blocage du capot (fléché ci-dessous). Retirez le filtre de la base.

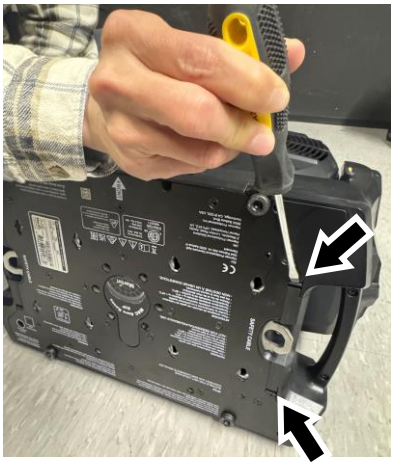

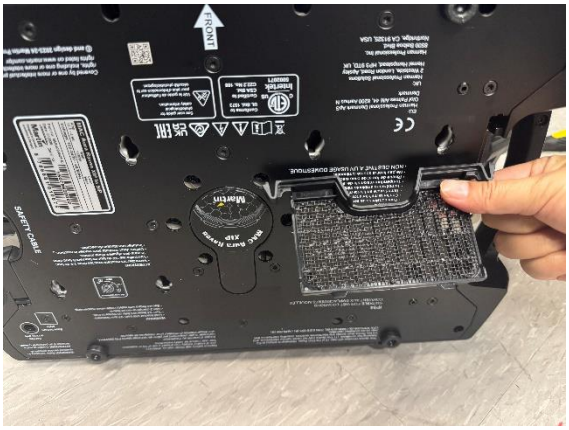

2. Dépoussiérez chaque filtre avec une brosse souple ou de l'air comprimé à basse pression. Dégraissez-les avec de l'eau tiède et savonneuse. Vous pouvez les passer au lave-vaisselle en cycle court à 50° C (122° F) maximum.

3. Séchez chaque soigneusement chaque filtre et engagez-les à nouveau dans leur logement jusqu'au clic. Assure-vous qu'ils sont maintenus correctement.

Remplacement de la batterie

Attention ! Déconnectez l'appareil du secteur avant d'intervenir sur la batterie. N'essayez pas de recharger la batterie pour éviter tout risque d'incendie ou d'explosion.

Le MAC Aura Raven XIP dispose d'une pile rechargeable 3 volt au lithium qui alimente le panneau de contrôle et l'afficheur quand l'appareil n'est pas relié au secteur. Si la batterie est déchargée, vous devez la remplacer. N'essayez pas de la recharger.

La batterie est située derrière le capot du bloc USB sur la base de l'appareil. Si un module DMX sans fil est installé, la batterie se trouve derrière ce module.

Pour remplacer la batterie :

1. Commandez une pile P/N 05801011 (CR123A, 3 V lithium battery) chez Martin.
2. Débranchez l'appareil du secteur et laissez-le refroidir.
3. Voir illustration à droite. Démontez les 2 vis Torx 10 (fléchées) sur le capot USB/Batterie.
4. Soulevez le capot délicatement avec un tournevis plat. Veillez à ne pas endommager les joints.
5. Voir illustration à droite. La pile est située derrière un capot caoutchouc jaune. Dégagez ce capot du compartiment et retirez la batterie usagée.
6. Insérez la nouvelle batterie CR123A en respectant la polarité (pôle positif vers la tête).
7. Remontez le capot jaune. Vérifiez l'état du joint sur le capot du compartiment USB/Batterie (ou du module DMX sans fil s'il est installé). Le joint doit être en parfaite condition. Si ce n'est pas le cas, contactez votre distributeur Martin pour le remplacer. Installez le couvercle (ou le module) et bloquez-le avec ses deux vis Torx. Vérifiez qu'il est correctement fermé avant de remettre sous tension.
8. Recyclez la pile usagée : envoyez-la à un centre de recyclage agréé.

Lubrification

Le MAC Aura Raven XIP ne requiert aucune lubrification en conditions normales. Les pièces mobiles peuvent être vérifiées et relubrifiées avec une graisse au Teflon longue durée par un partenaire technique agréé Martin.

Spécifications

Pour obtenir les spécifications complètes, consultez la page consacrée au MAC Aura Raven XIP sur le site web de Martin www.martin.com

Homologation FCC

Cet appareil a été testé et homologué avec les limites d'utilisation d'un appareil numérique de la Classe B de la section Part 15 de la réglementation FCC. Ces limites visent à fournir une protection raisonnable contre les interférences nocives lorsque l'appareil est utilisé dans un environnement commercial. Cet équipement génère, exploite et peut irradier de l'énergie par radio fréquences et, s'il n'est pas installé et utilisé en respectant les instructions données, peut causer des interférences radios dangereuses. L'utilisation de cet équipement en environnement résidentiel peut causer des interférences dangereuses que l'utilisateur sera amené par un ou plusieurs des mesures ci-dessous :

- Réorienter ou relocaliser l'antenne de réception.
- Accroitre la séparation entre l'équipement et le récepteur.
- Connecter l'équipement sur une prise d'un circuit différent de celui du récepteur.
- Consultez votre revendeur ou un technicien radio/TV qualifié pour assistance.

Déclaration de conformité FCC

Cet appareil répond aux exigences de la section 15 du règlement FCC. L'utilisation est sujette à deux conditions :

- L'appareil ne doit pas causer d'interférences dangereuses.
- L'appareil doit tolérer toute interférence reçue y compris celles pouvant causer des dysfonctionnements.

Canadian Interference-Causing Equipment Regulations – Règlement sur le Matériel Brouilleur du Canada

This Class B digital apparatus meets all requirements of the Canadian Interference-Causing Equipment Regulations.*Cet appareil numérique de la classe B respecte toutes les exigences du Règlement sur le Matériel Brouilleur du Canada.*

CAN ICES (B) / NMB (B)

Déclaration de conformité EU

Harman Professional, Inc. déclare que l'appareil de type MAC Aura Raven XIP répond aux exigences des directives européennes suivantes : European Union Restriction of Hazardous Substances Recast (RoHS2) Directive 2011/65/EU et amendée par 2015/863; European Radio Equipment Directive (RED) 2014/53/EU.

Type : NFC tag

Fréquence : 13.56 MHz

Une déclaration de conformité complète pour l'UE concernant ce produit peut être téléchargée dans la section MAC Aura Raven XIP sur le site Web de Martin www.martin.com.

Raccordement conditionnel

Pour garantir la conformité avec les variations de tension et les scintillements selon EN61000-3-11 pendant un usage continu d'effets stroboscopiques, l'utilisateur doit vérifier, avec le fournisseur d'énergie local si besoin, que l'impédance de la source d'alimentation est inférieure à 0.39 ohms sous 50 Hz.

Recyclage des produits

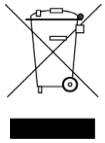

Les produits Martin sont fournis conformément à la Directive 2012/19/CE du Parlement européen et du Conseil de l'Union européenne relative aux déchets d'équipements électriques et électroniques (WEEE), lorsqu'elle est applicable.

Aidez à la sauvegarde de l'environnement en vous assurant que ce produit sera recyclé. Votre revendeur Martin peut vous renseigner sur les dispositions locales en matière de recyclage de nos produits.